KELLER

TRAGRAUPE

KELLER VC05-2

Building instructions

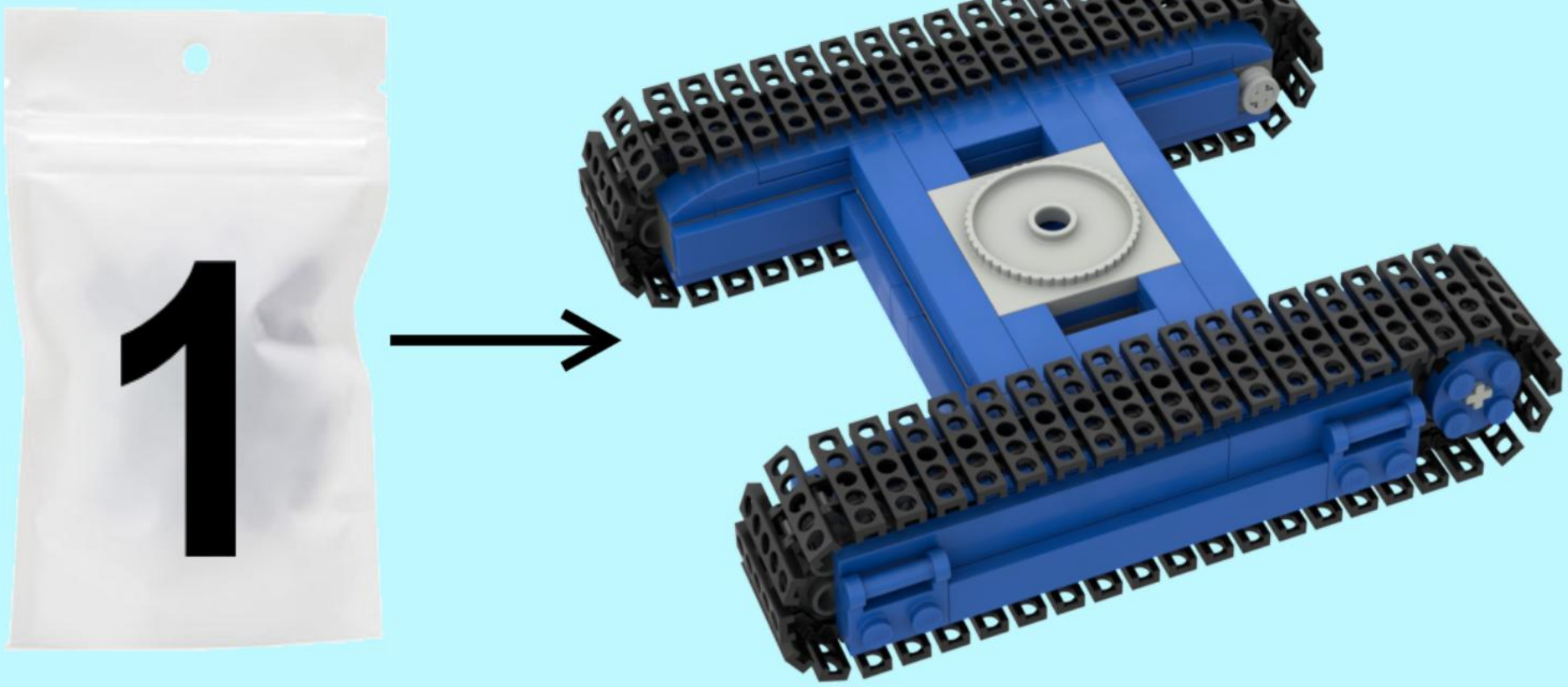
1

1

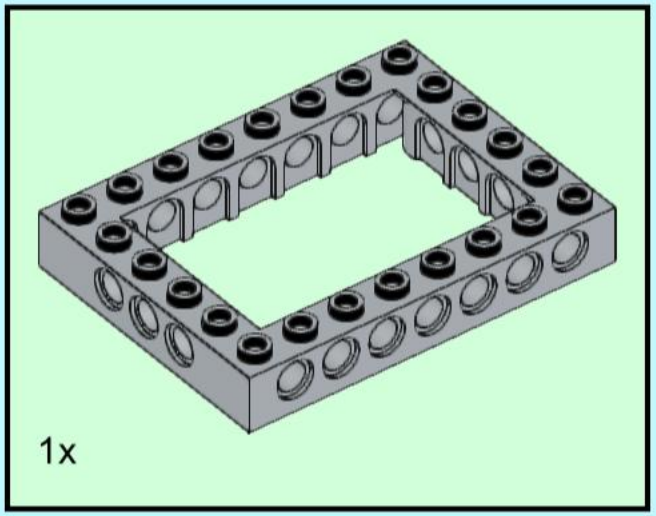

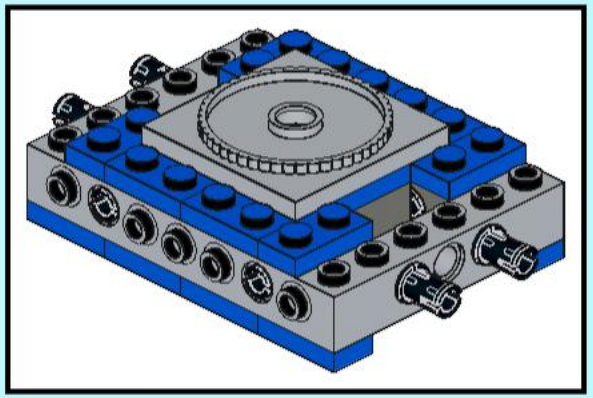

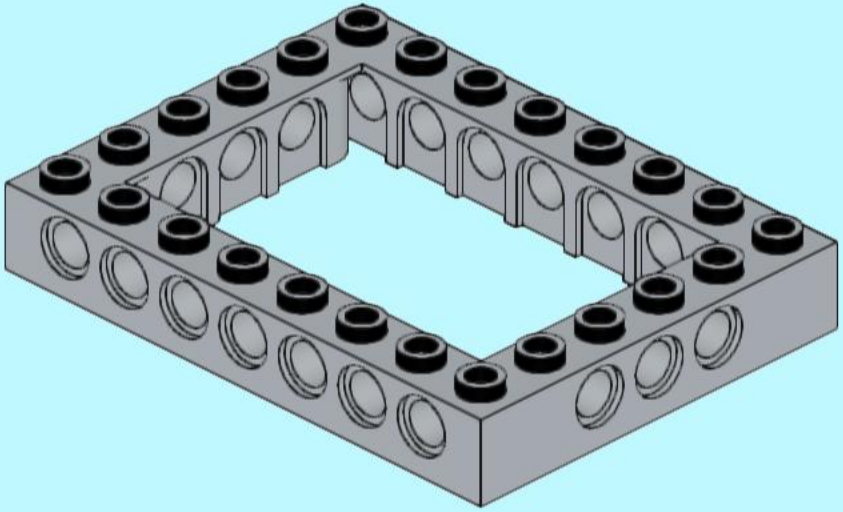

2

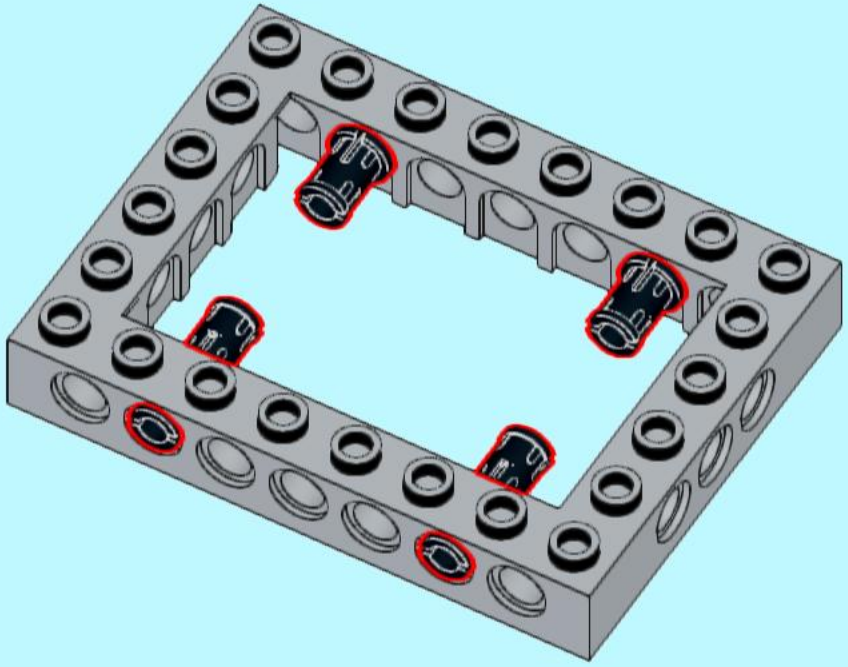

3

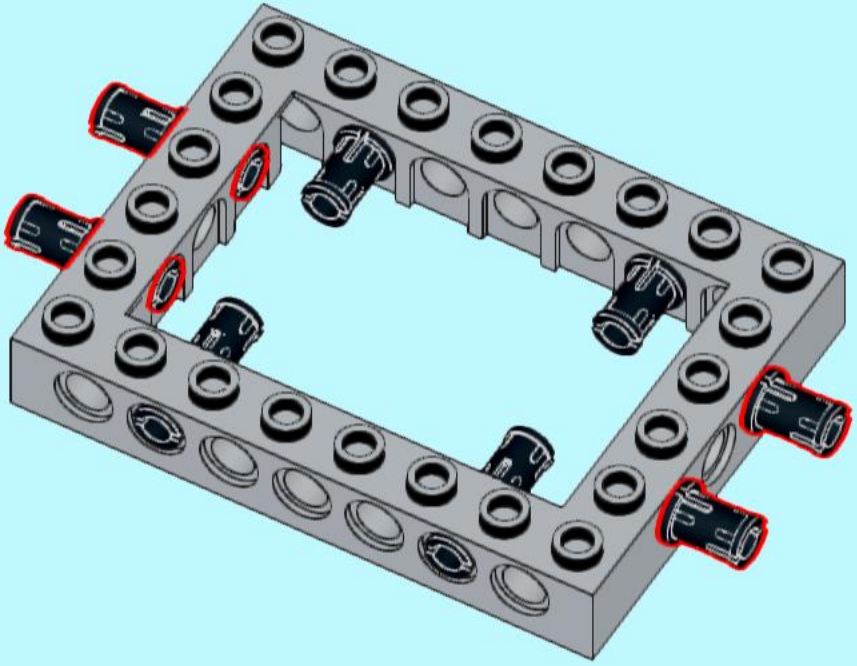

4

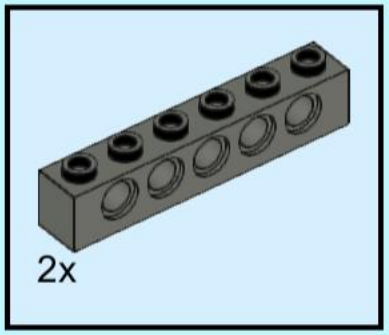

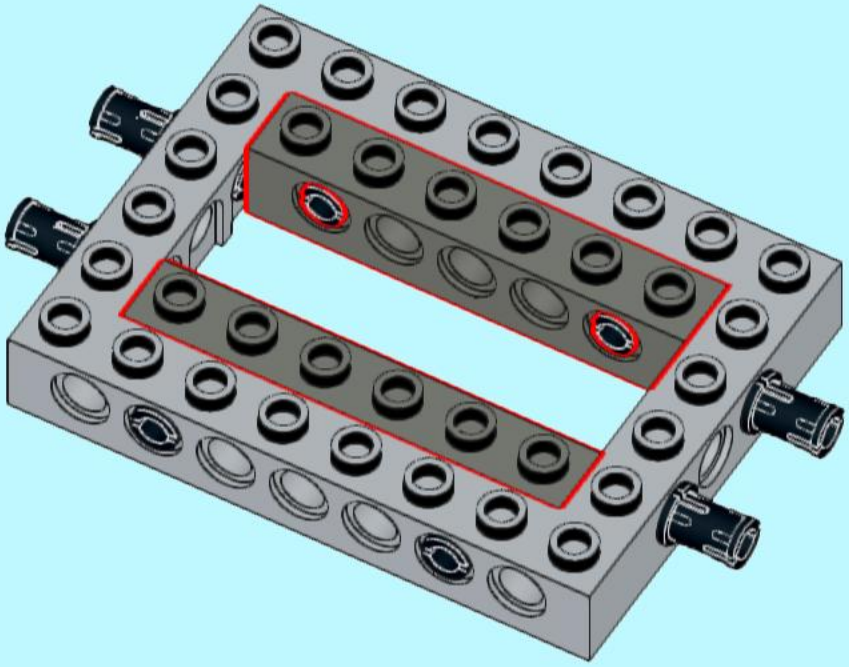

5

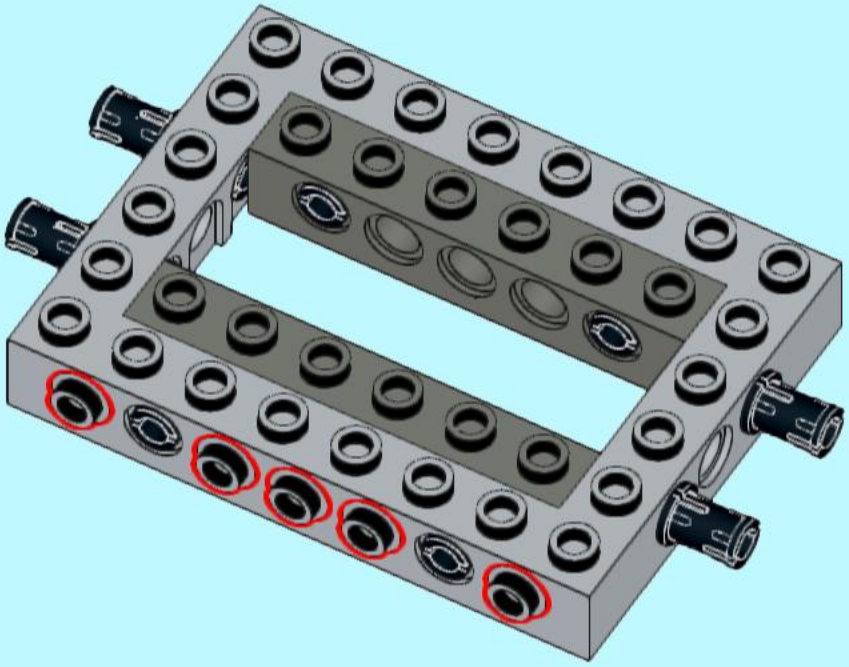

6

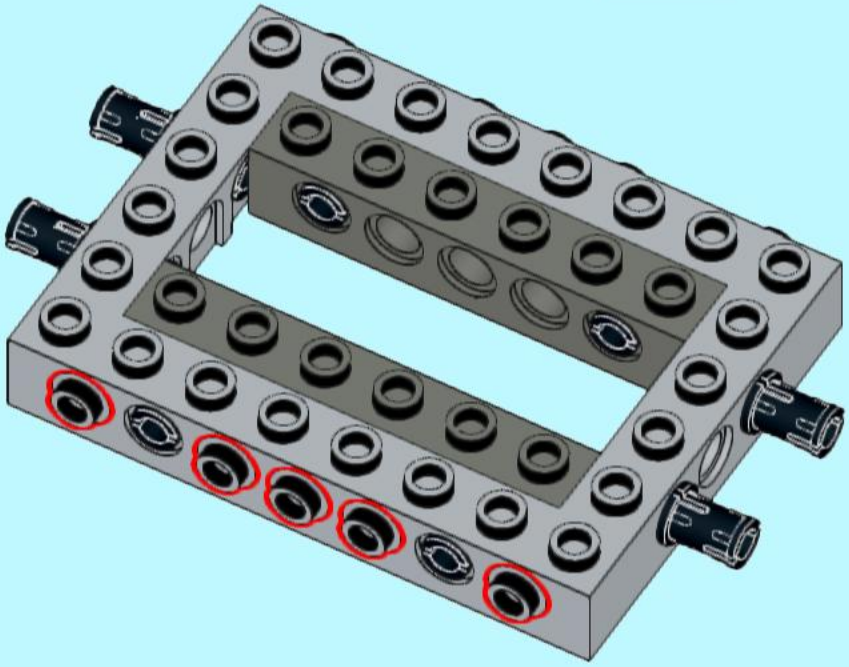

7

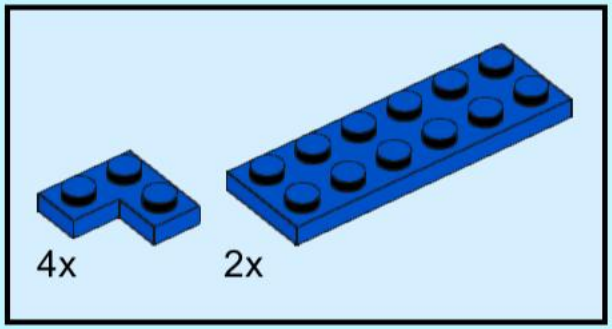

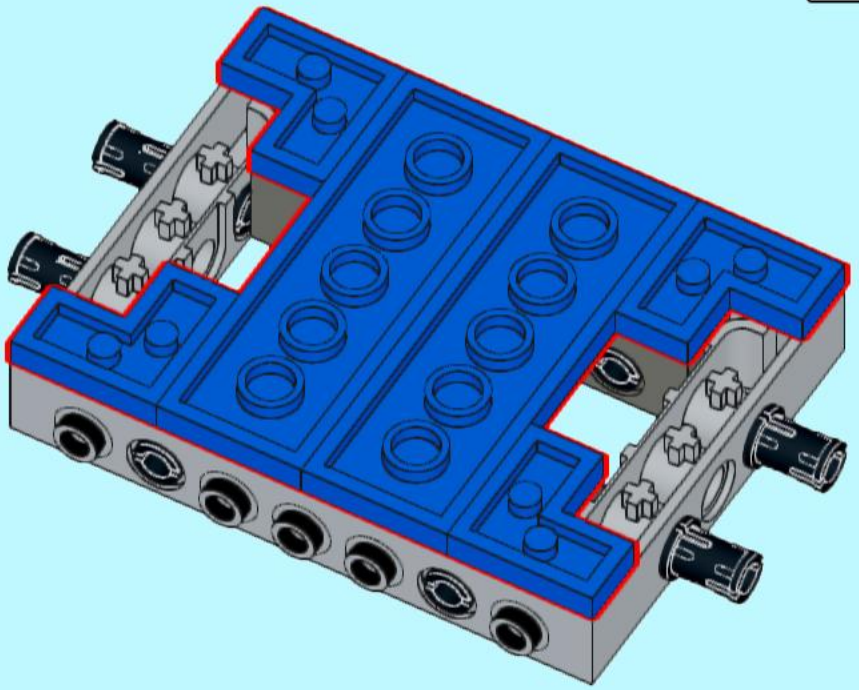

8

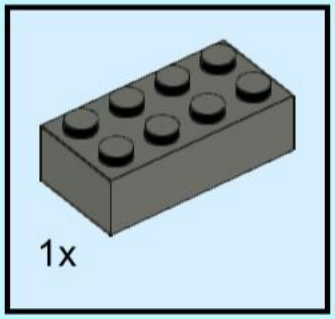

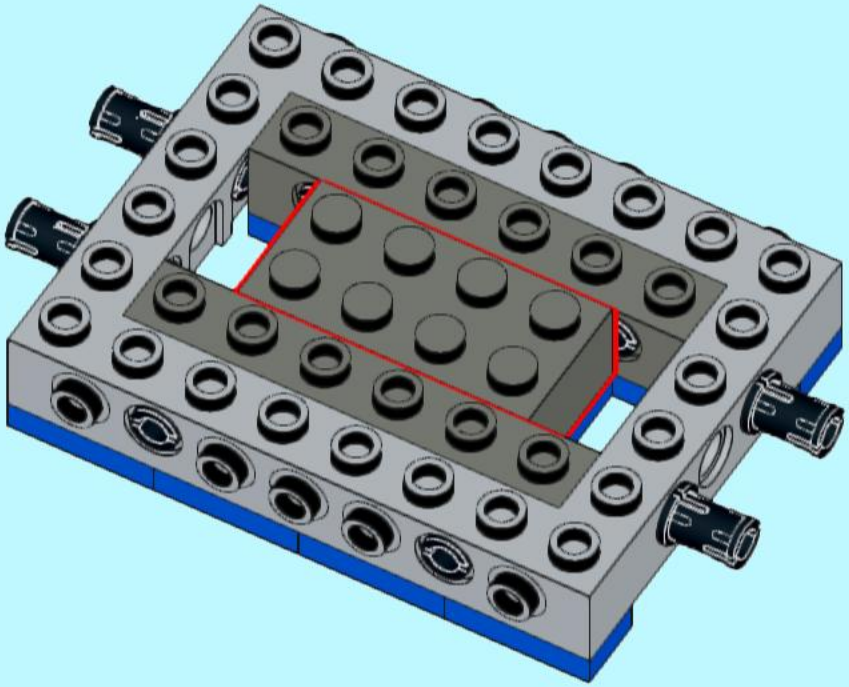

9

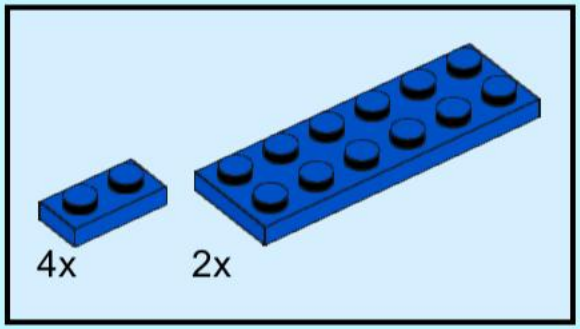

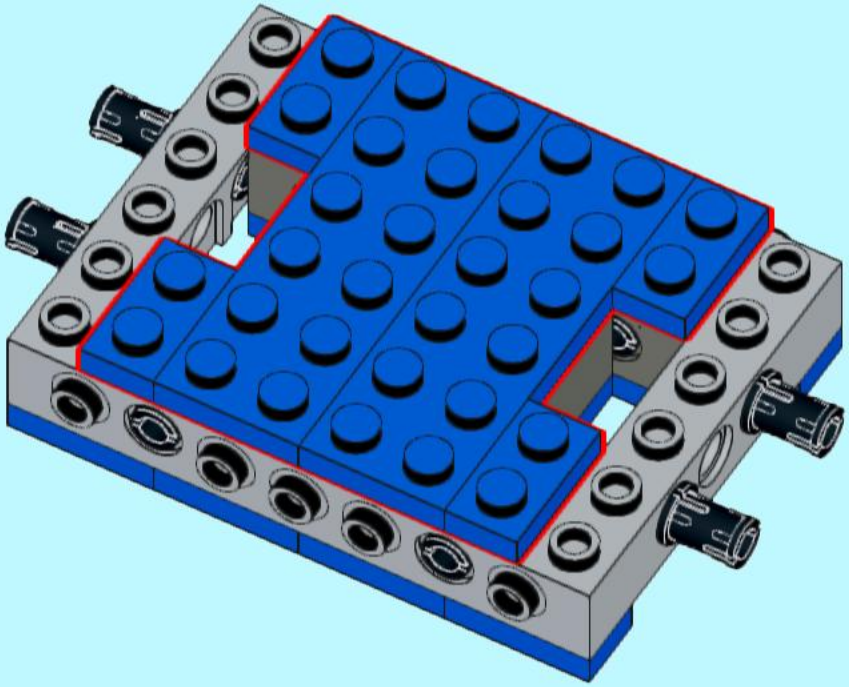

10

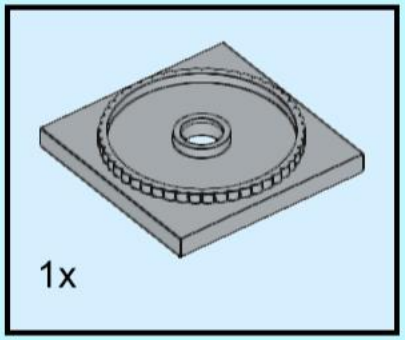

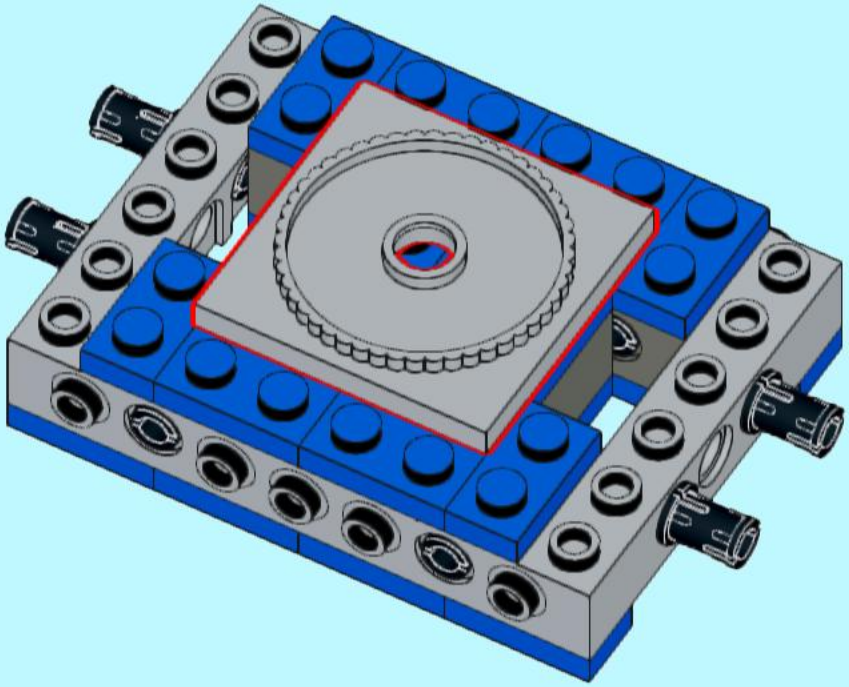

11

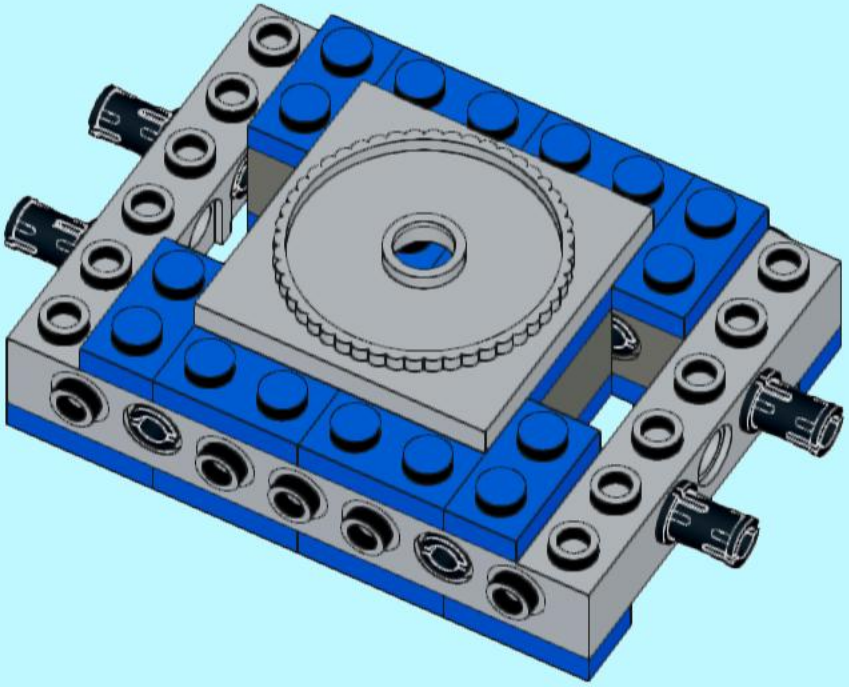

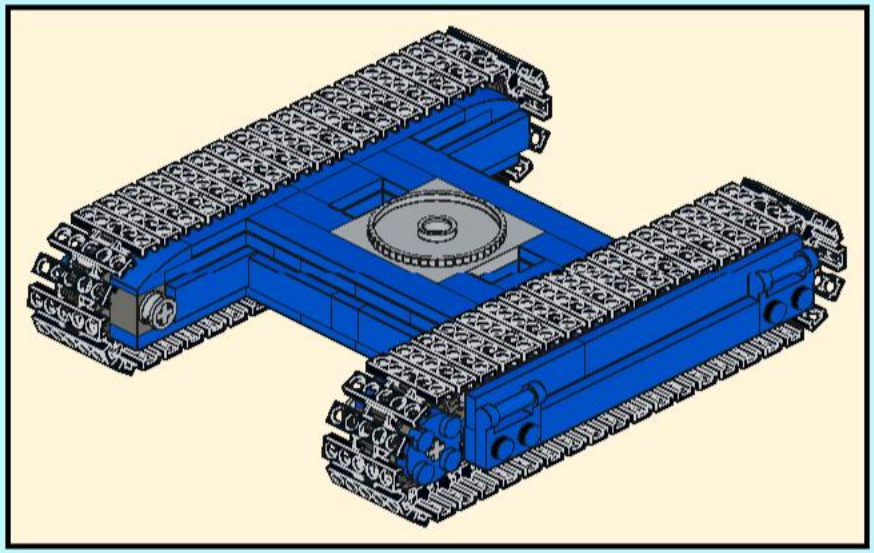

12

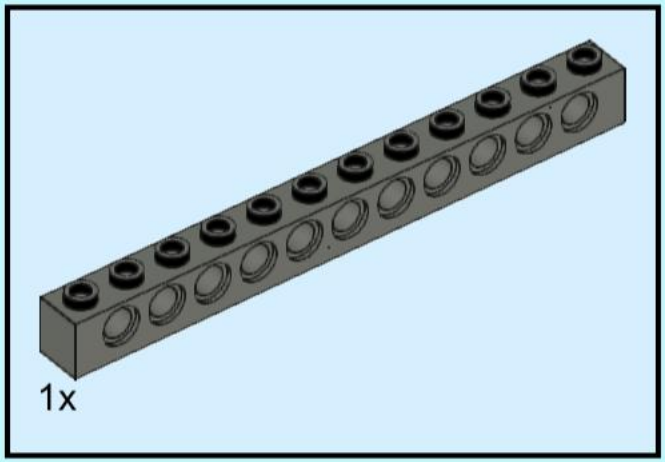

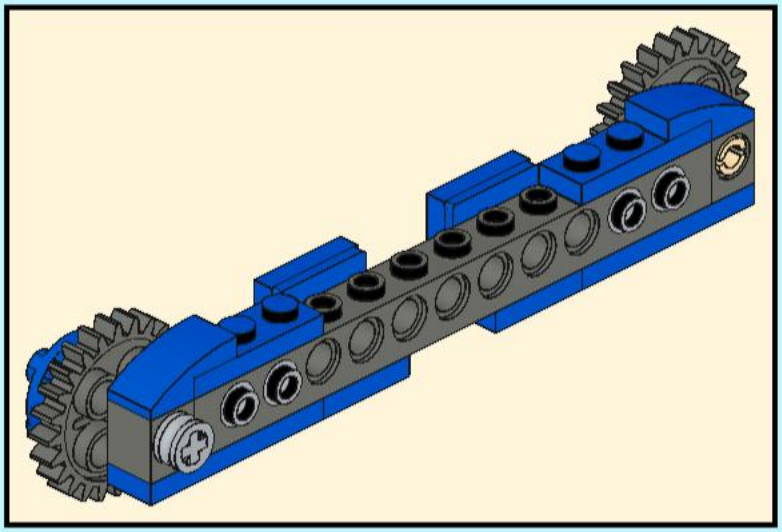

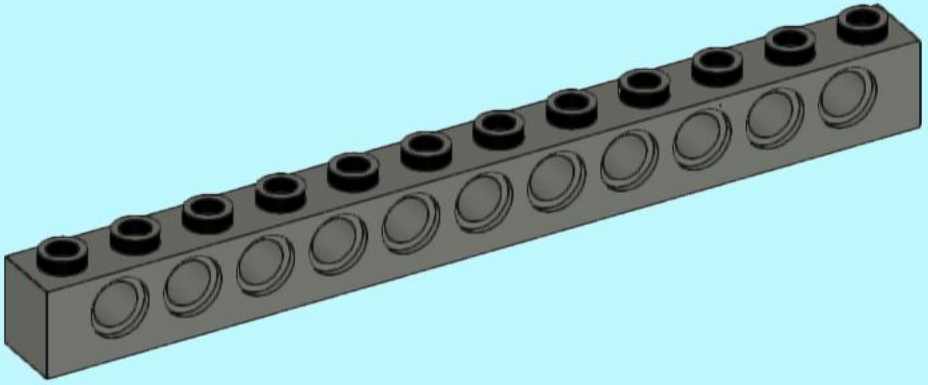

13

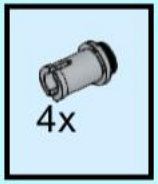

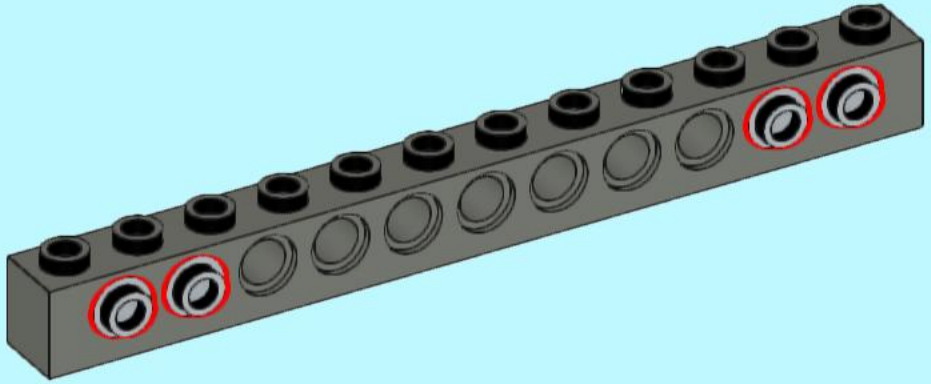

14

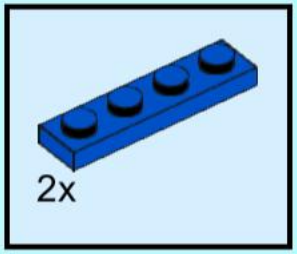

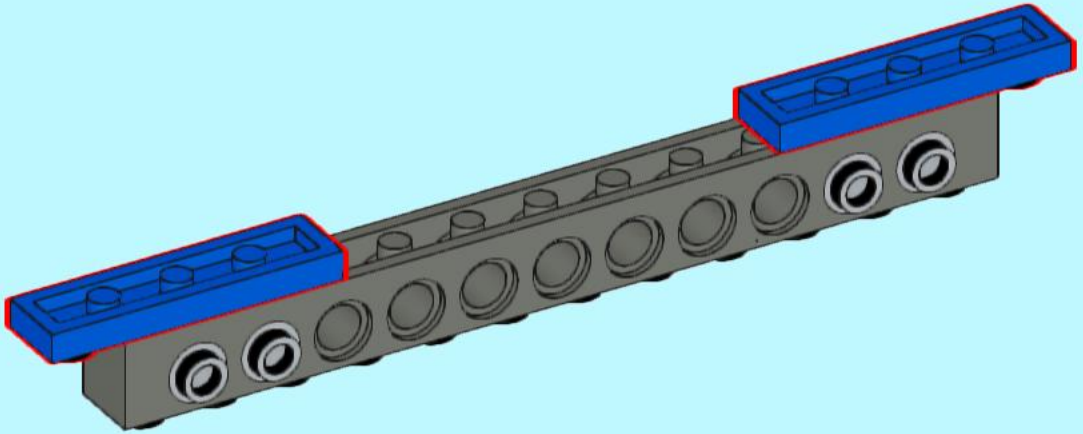

15

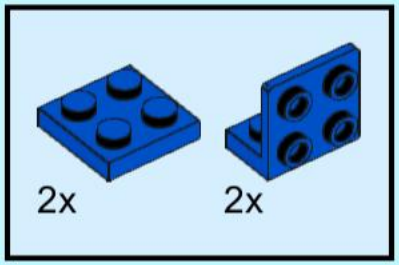

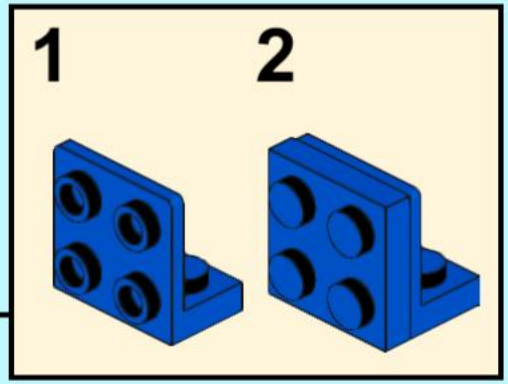

2x

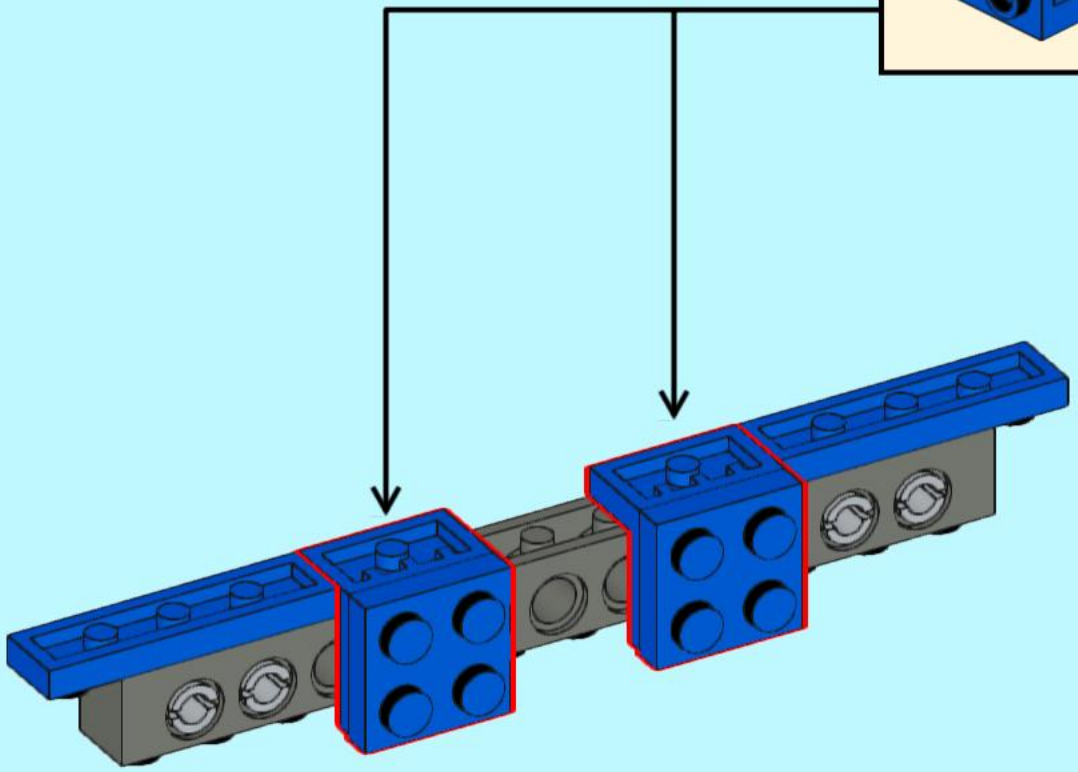

16

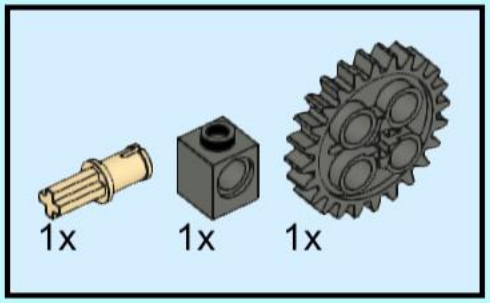

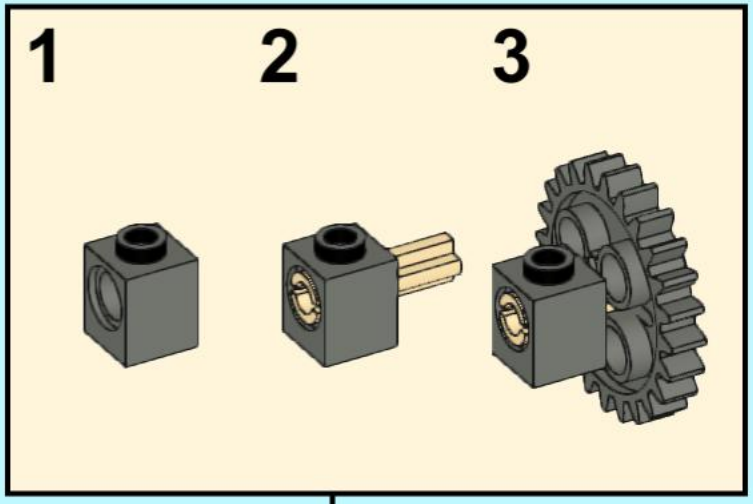

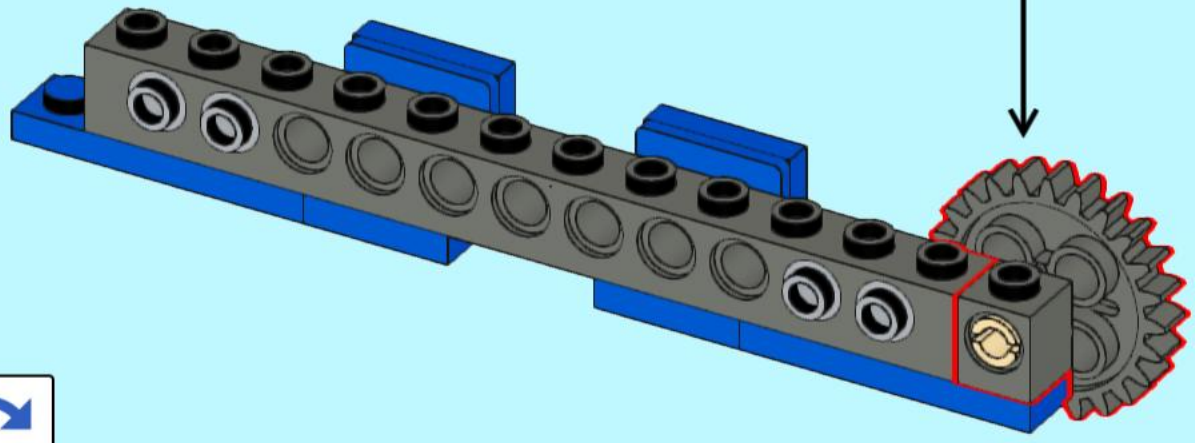

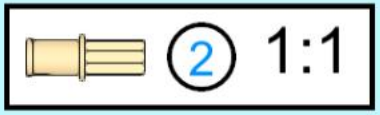

17

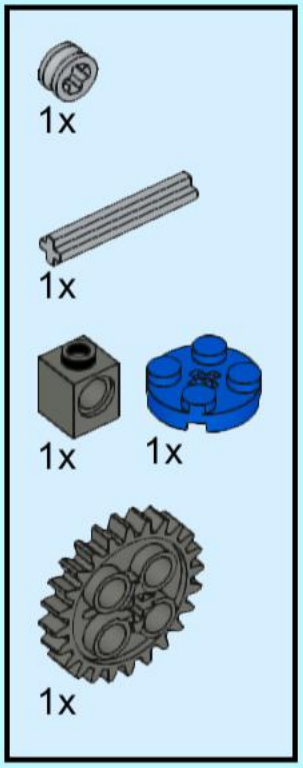

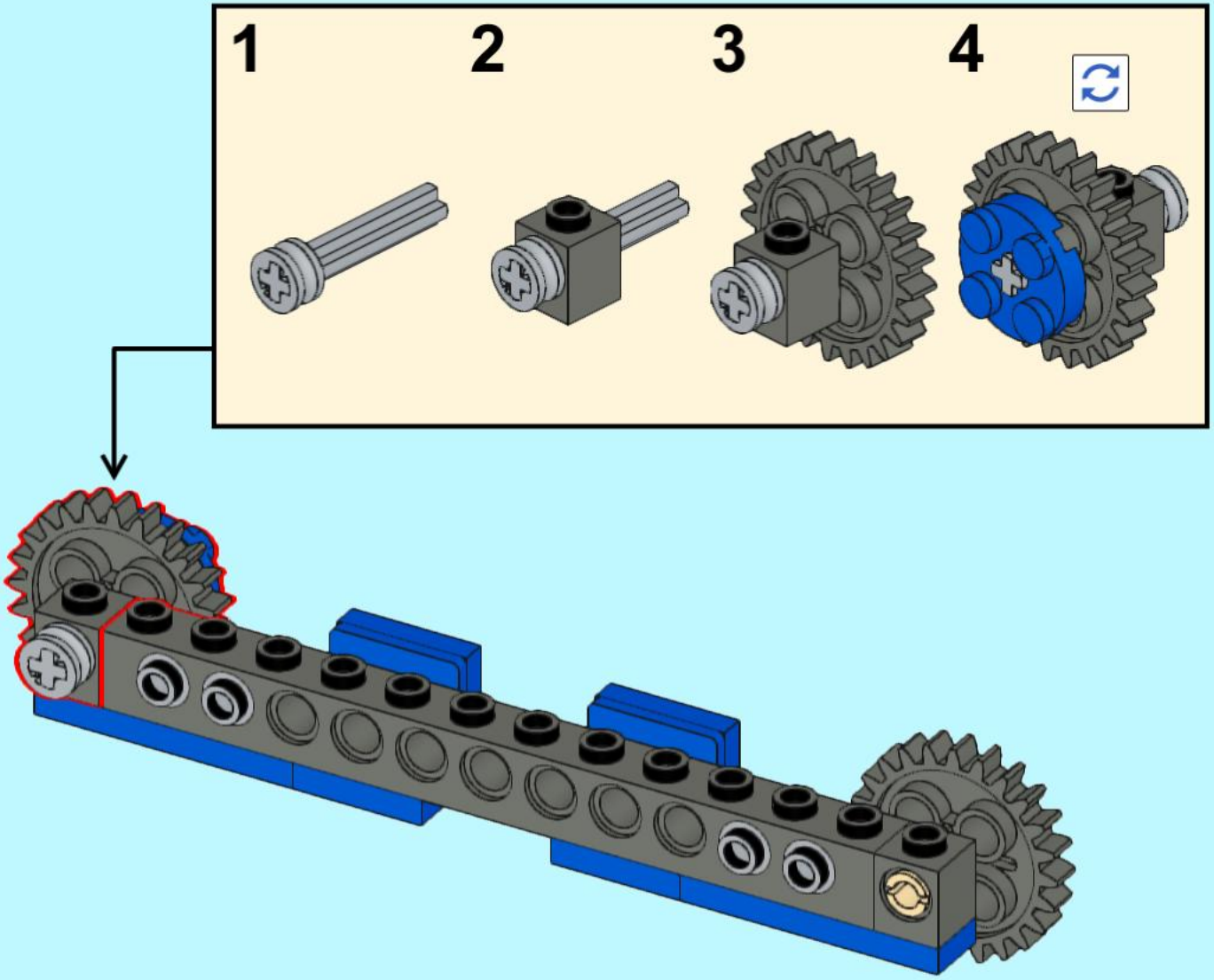

18

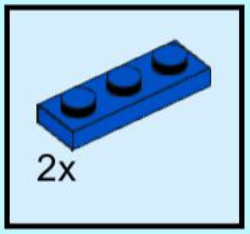

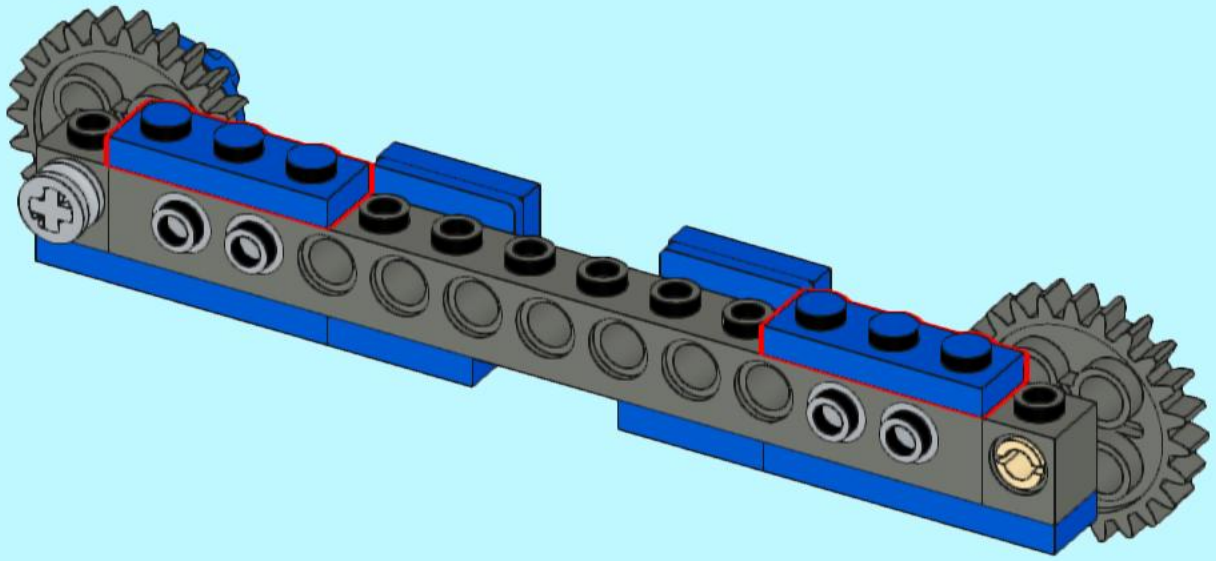

19

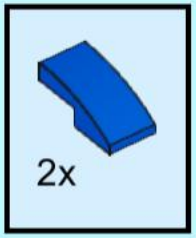

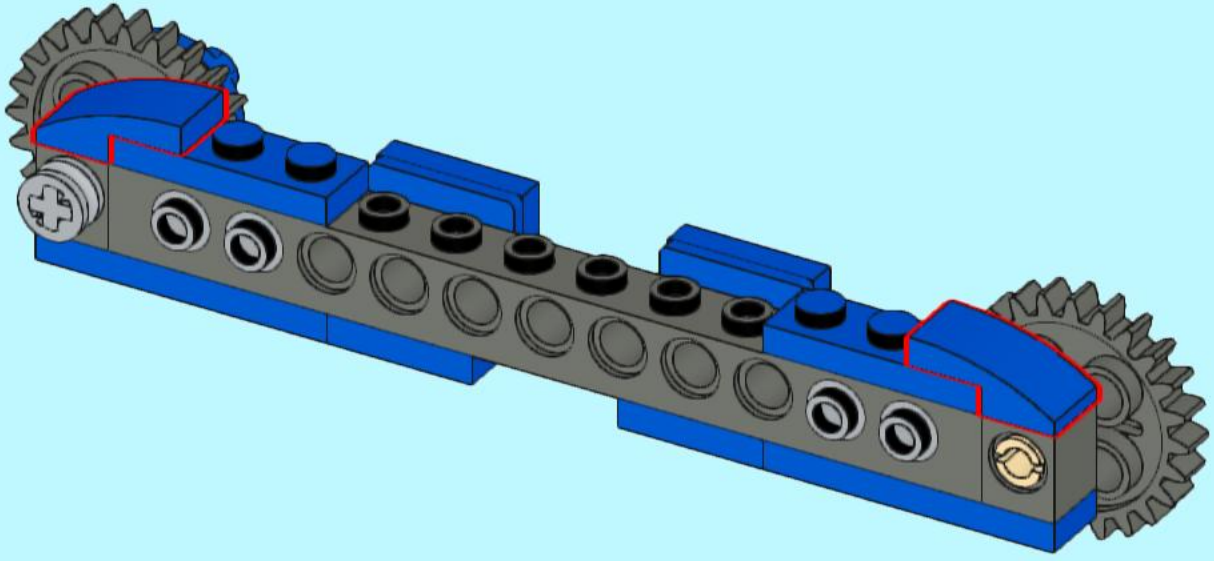

20

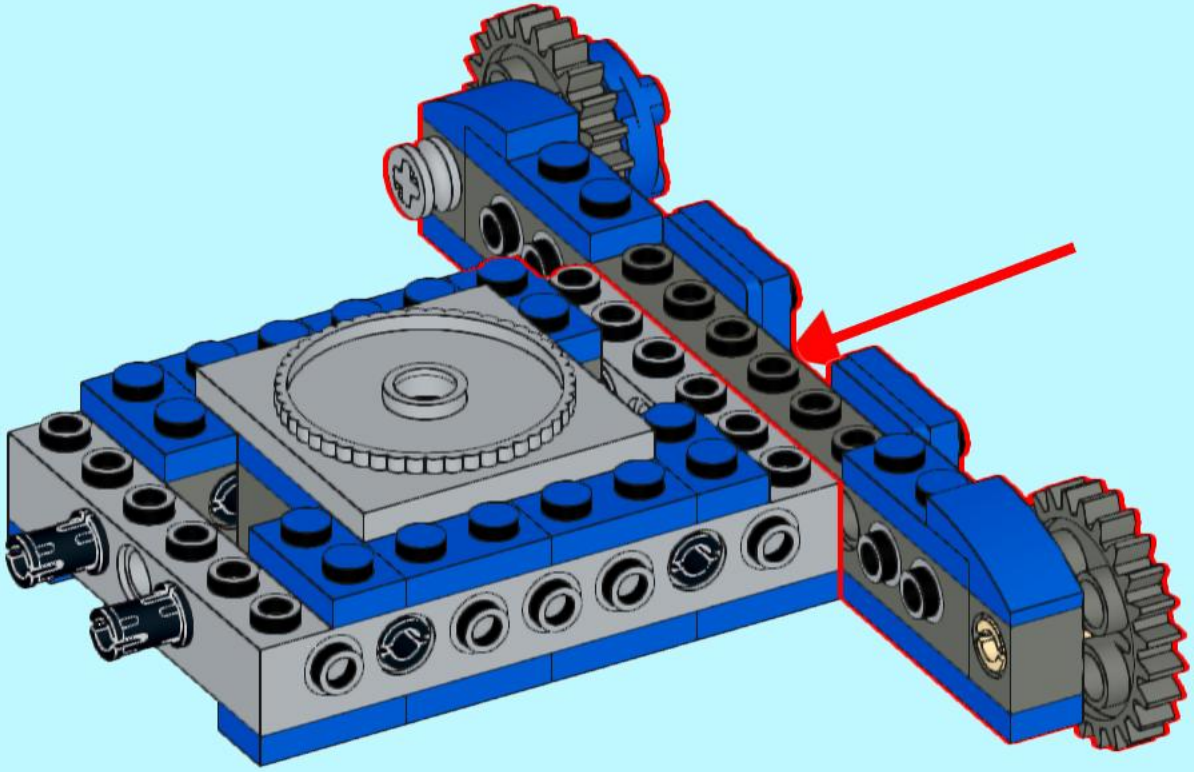

21

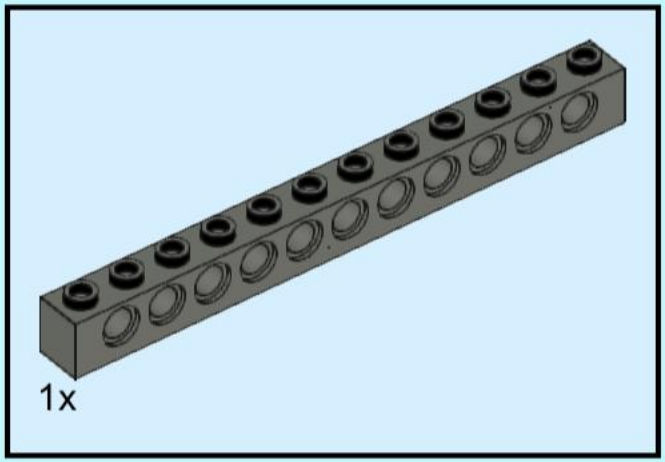

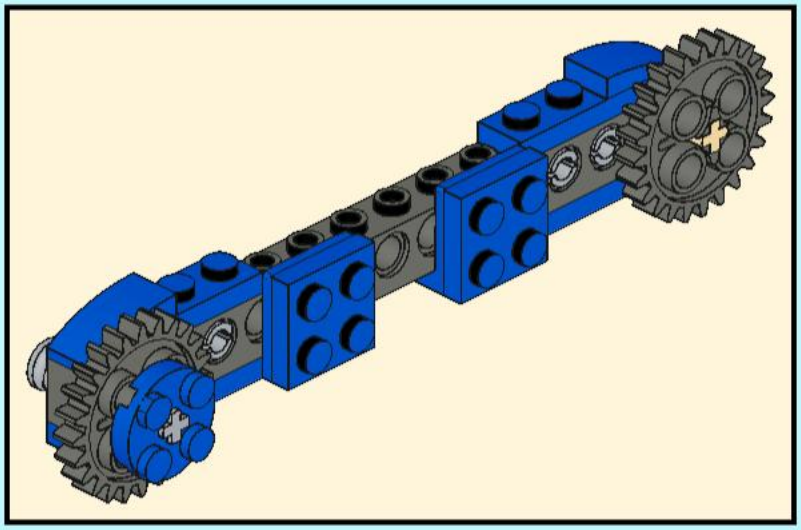

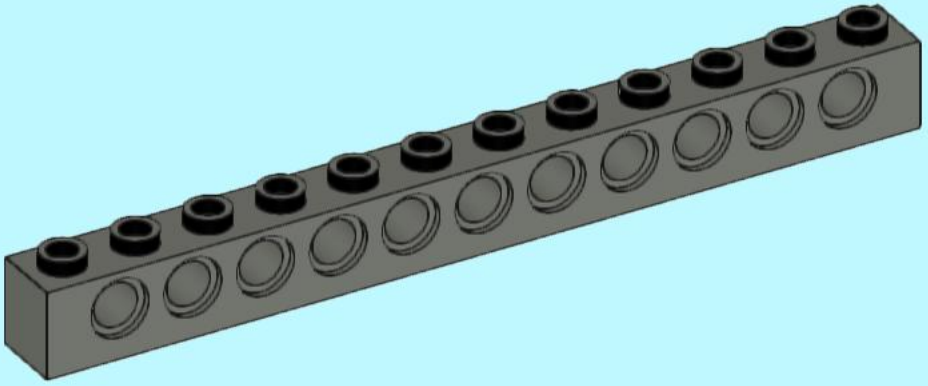

22

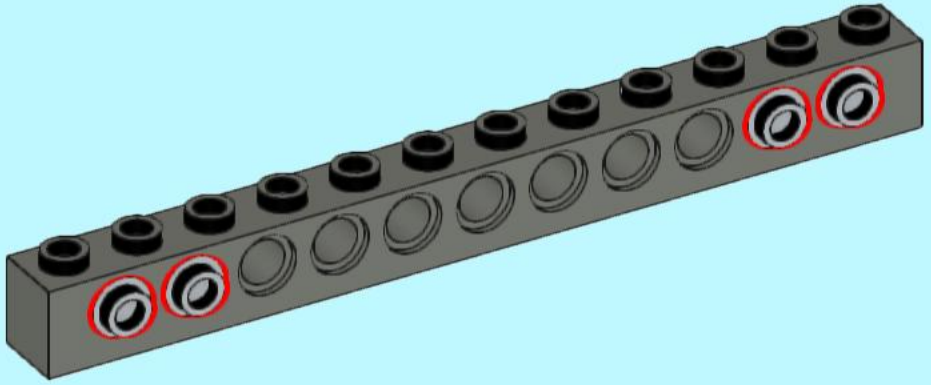

23

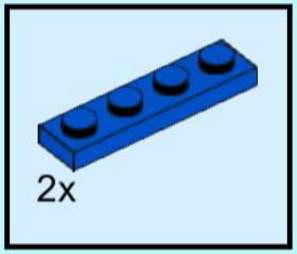

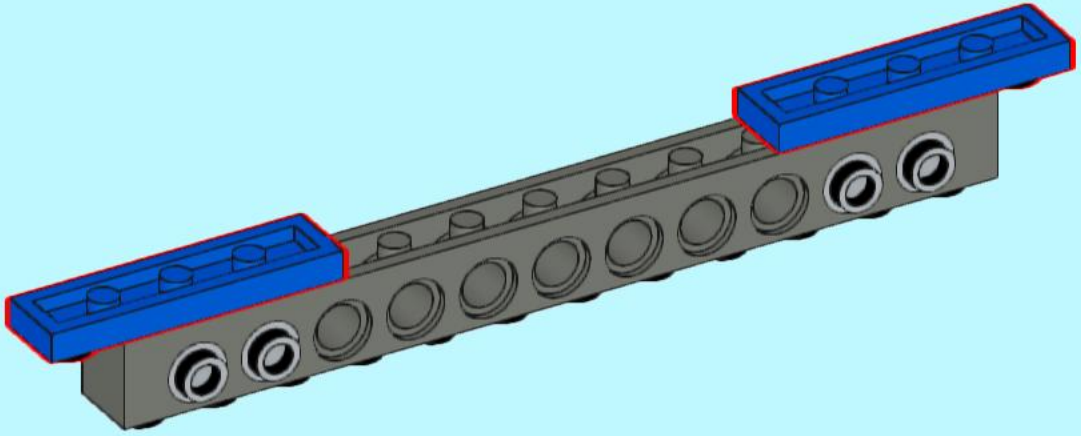

24

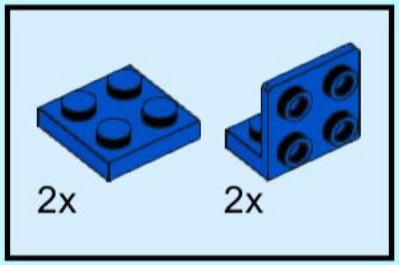

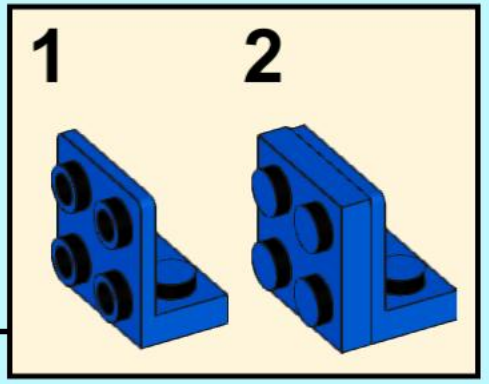

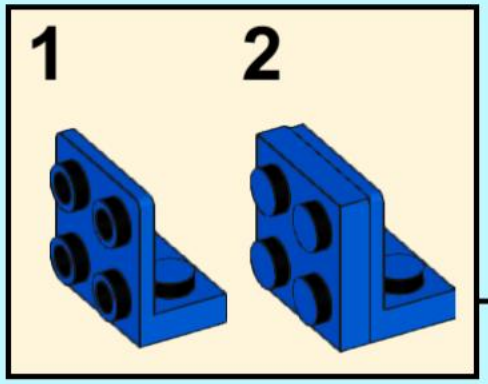

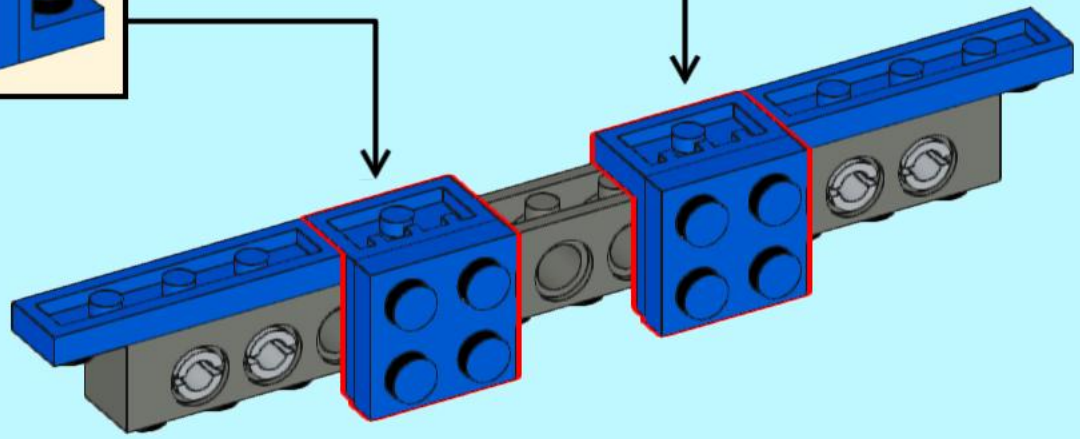

25

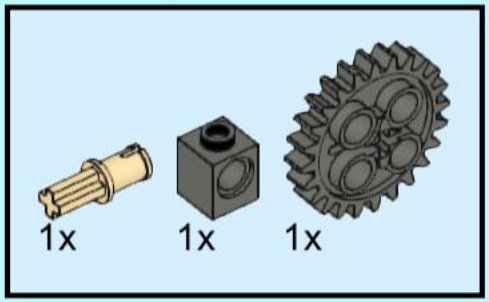

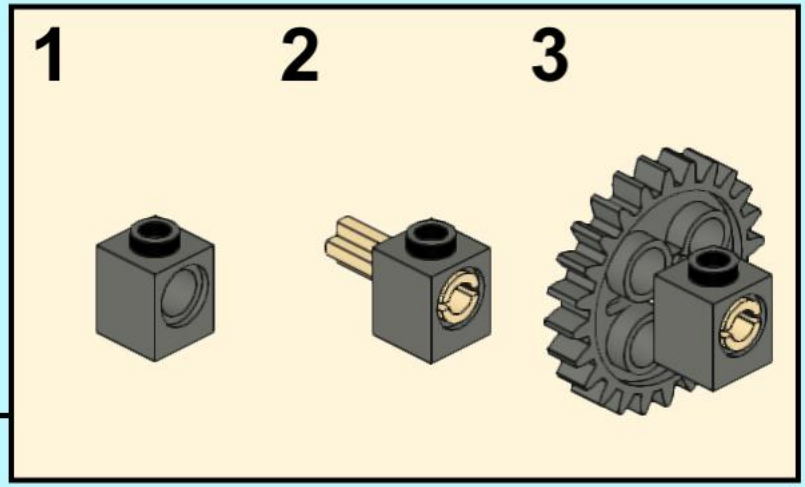

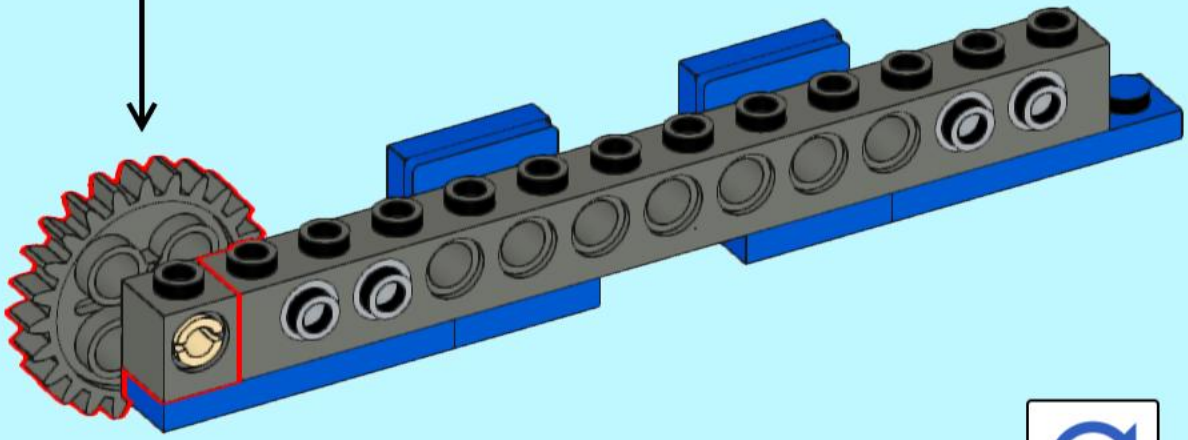

26

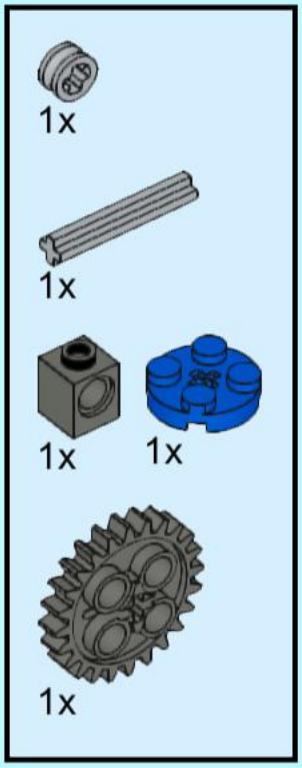

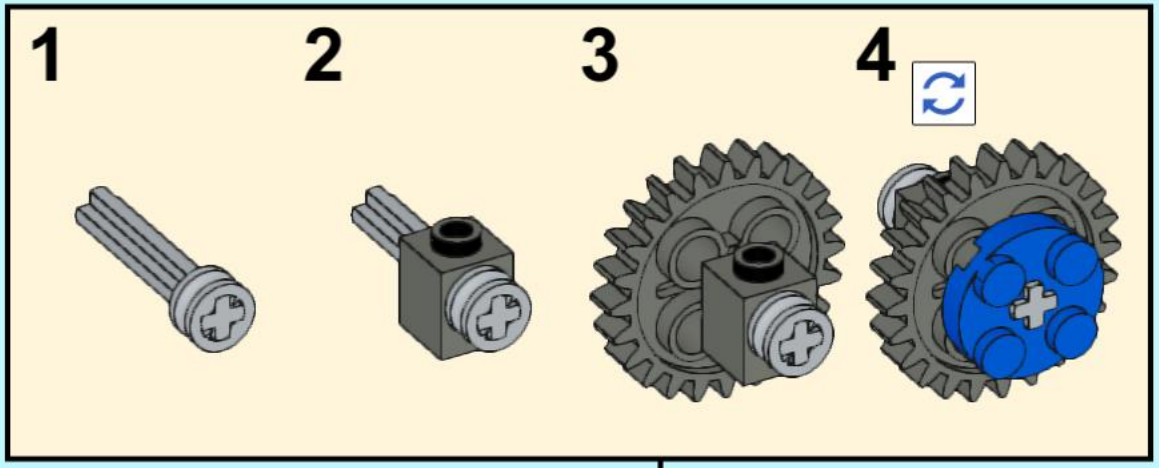

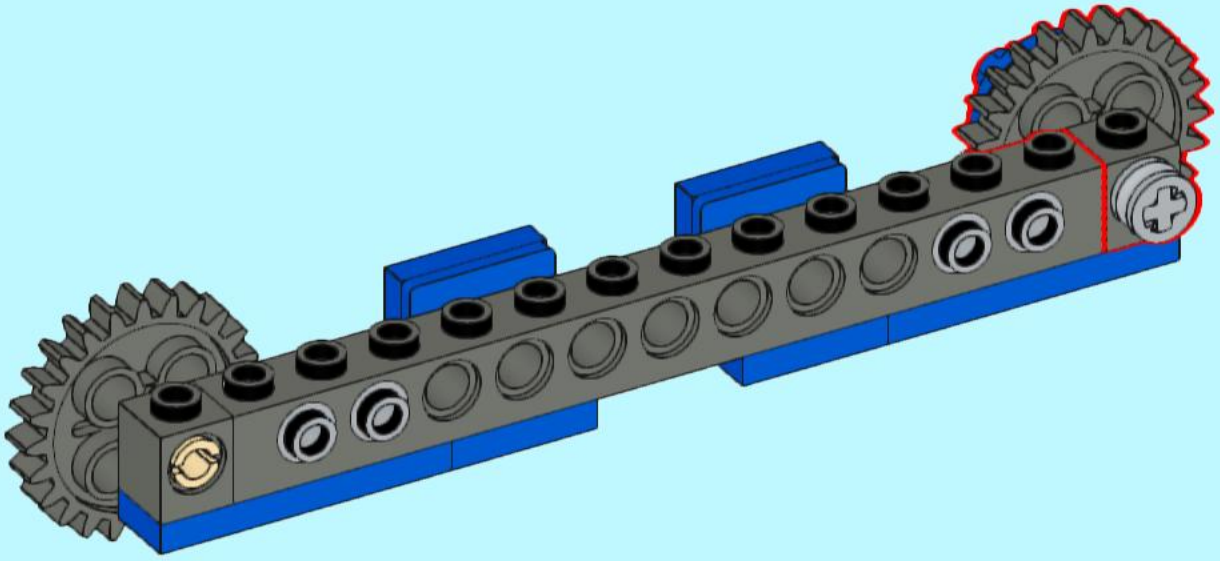

27

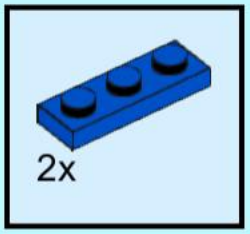

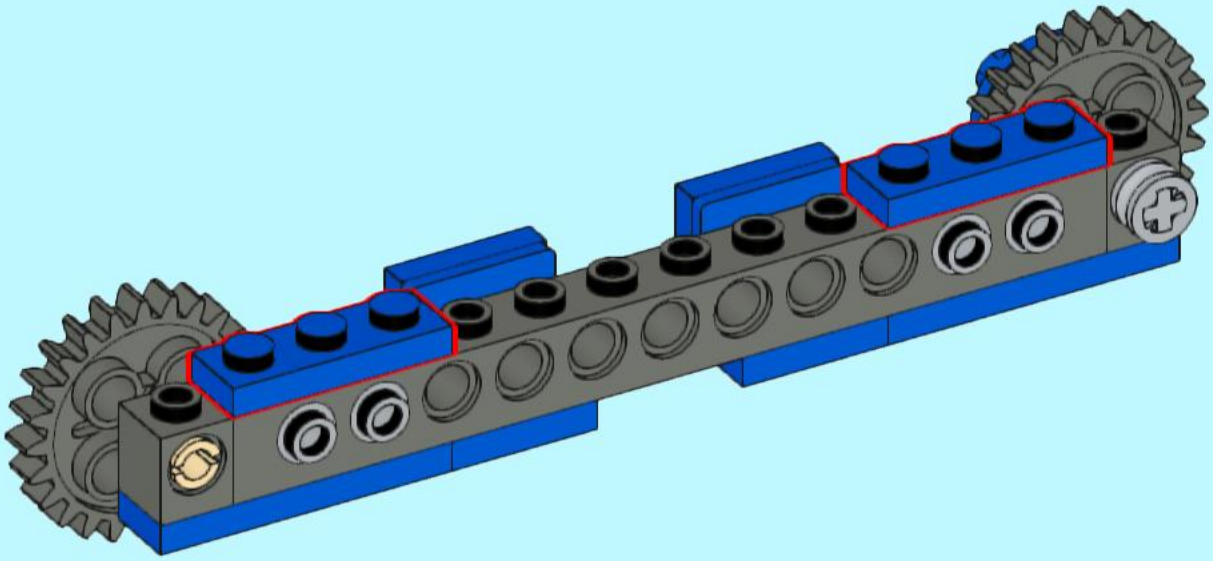

28

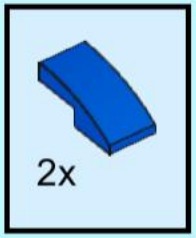

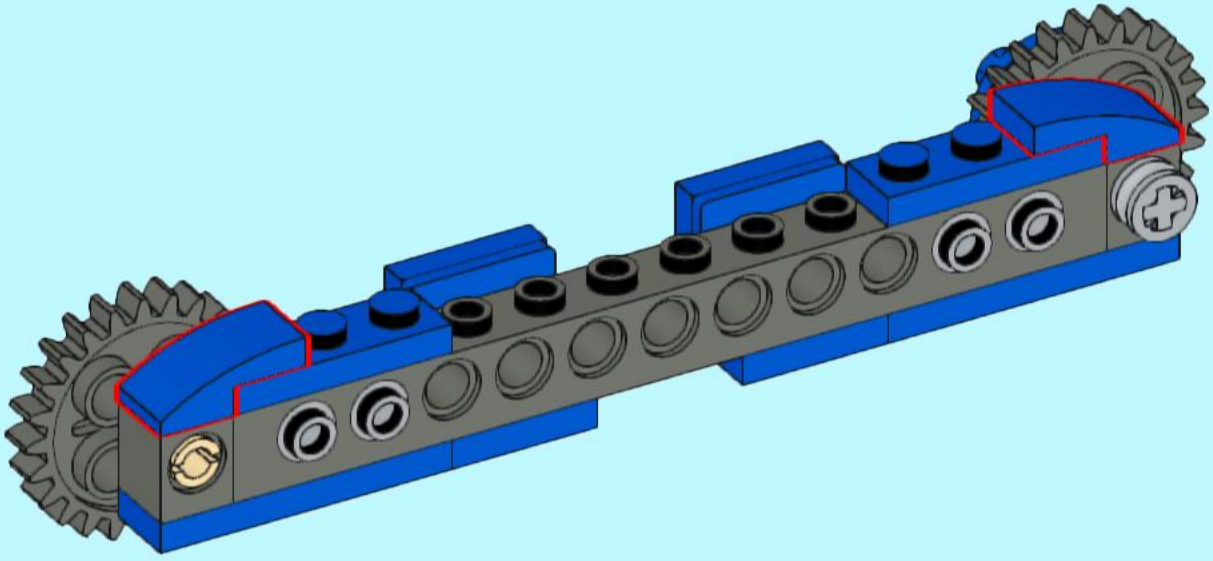

29

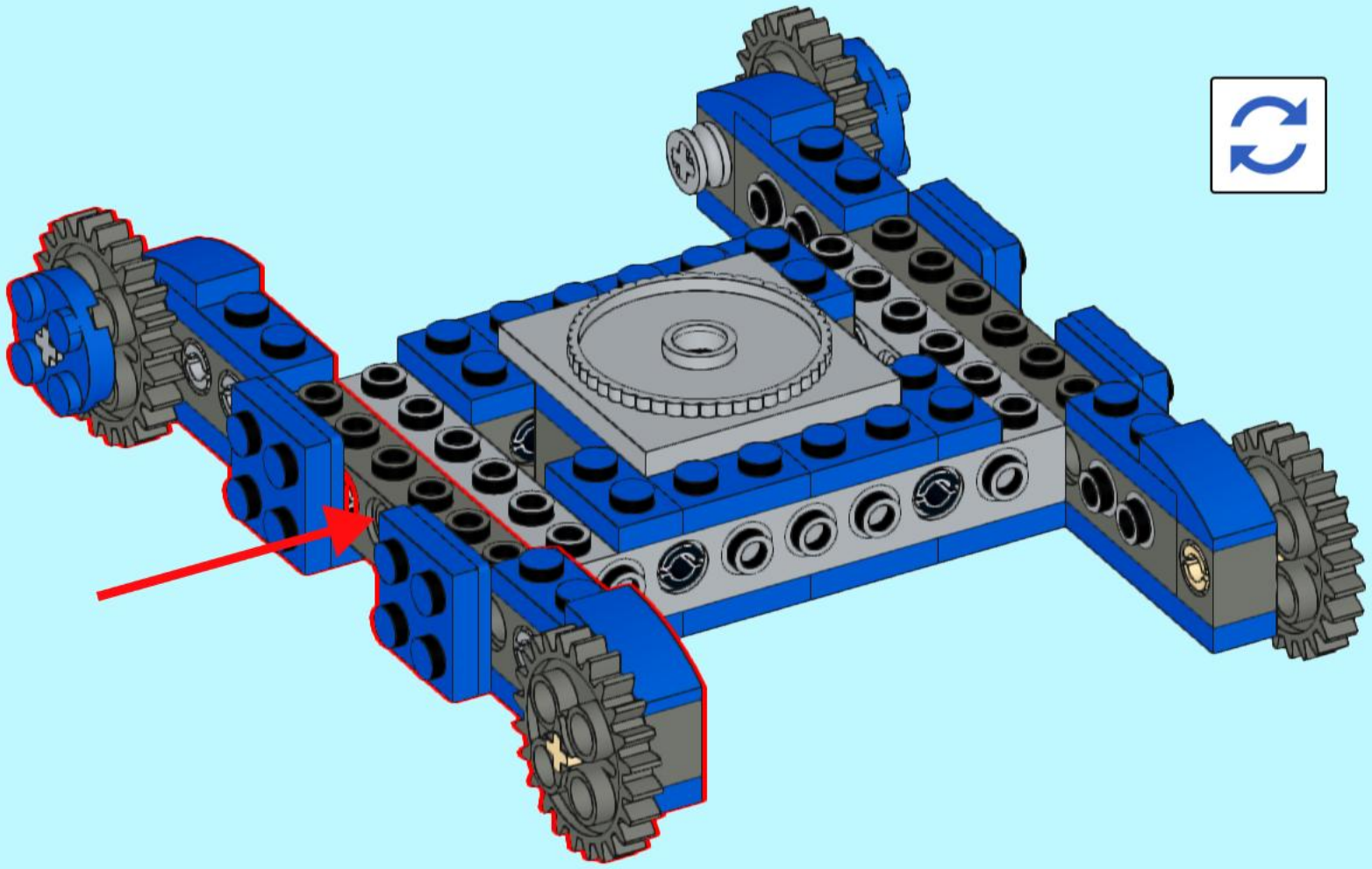

30

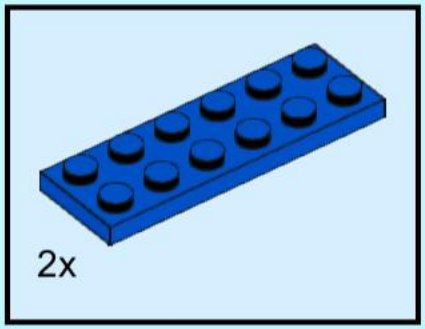

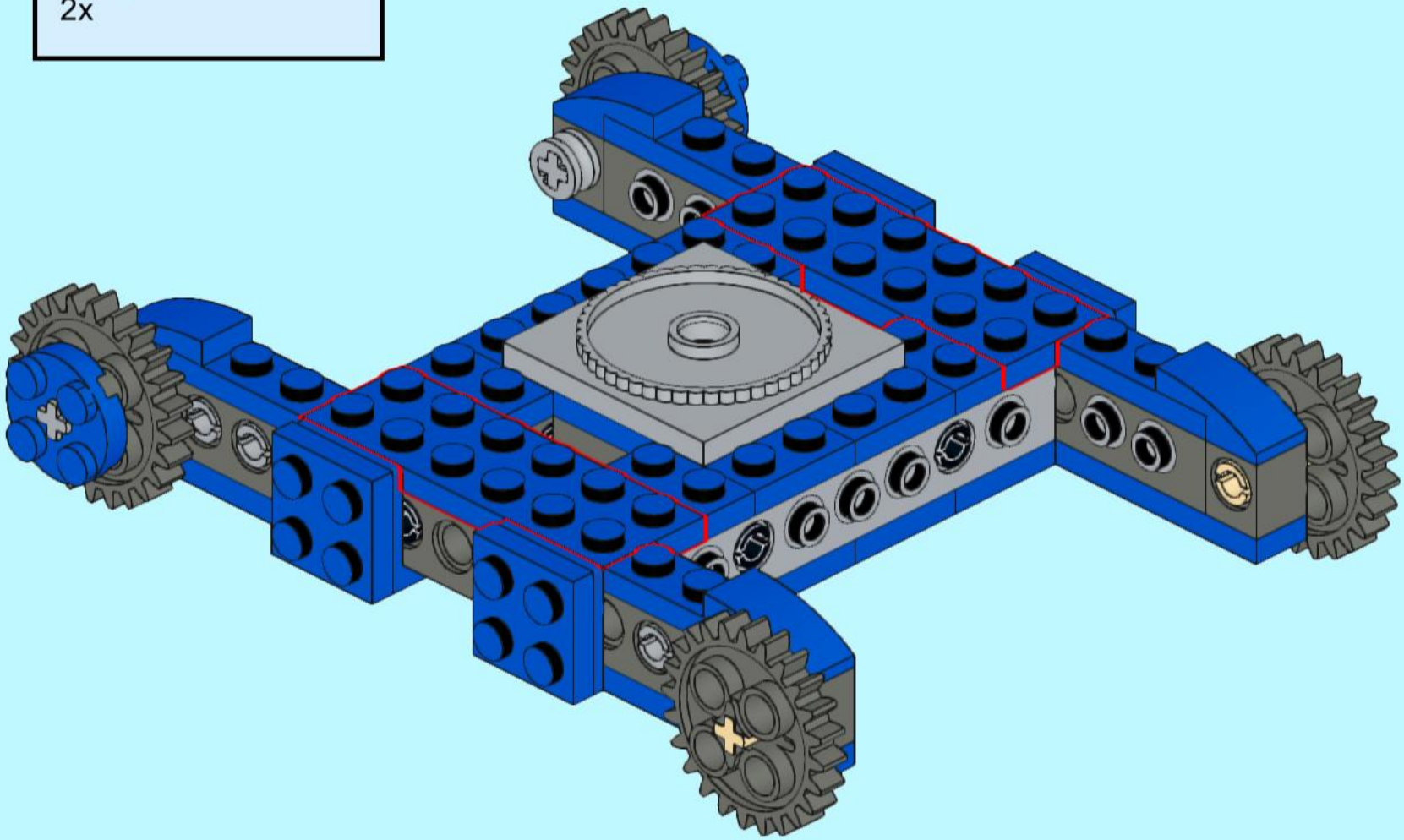

31

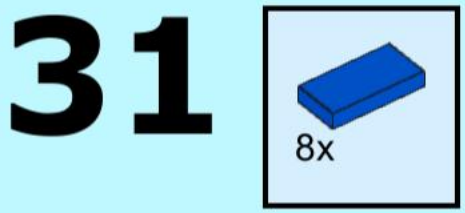

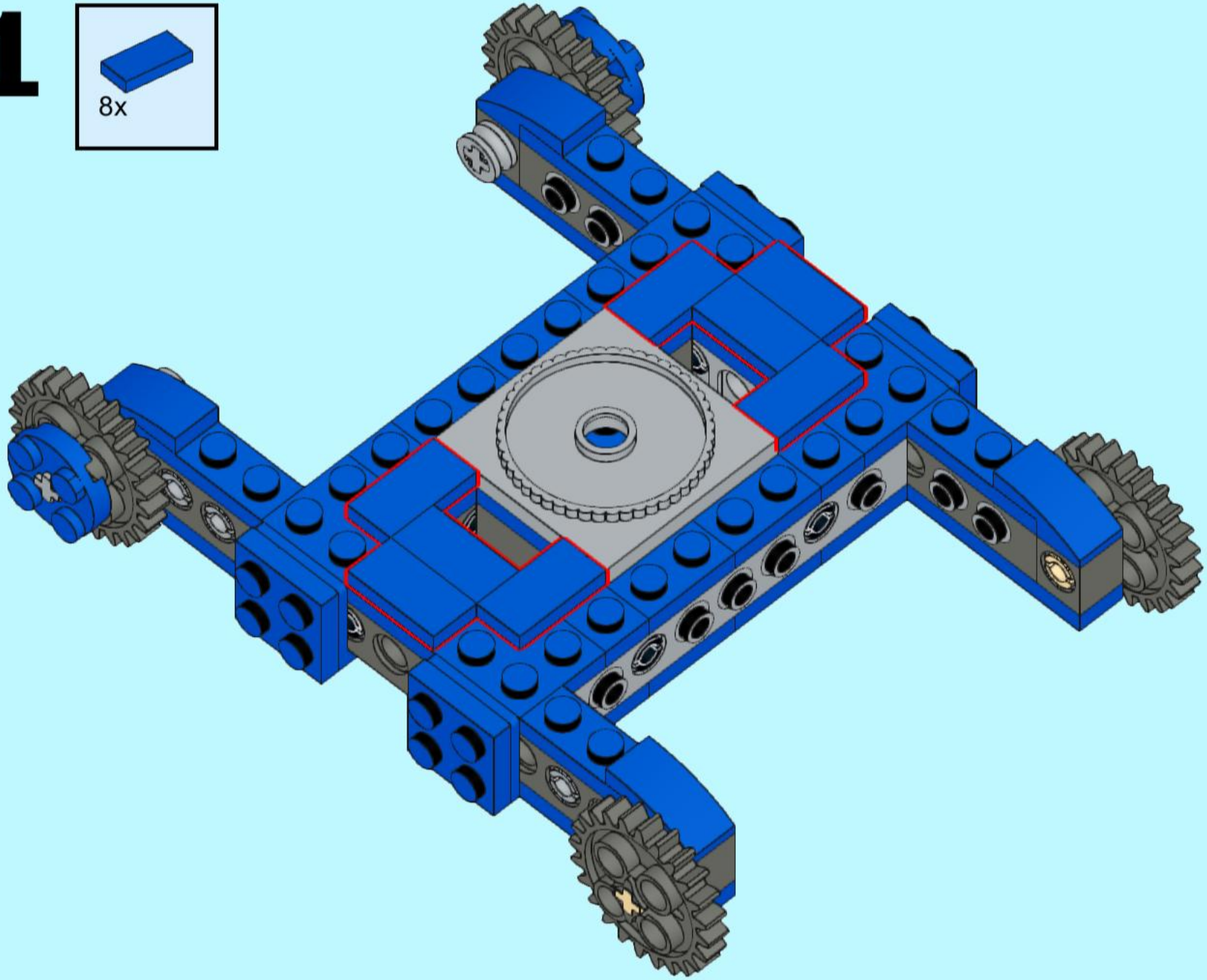

32

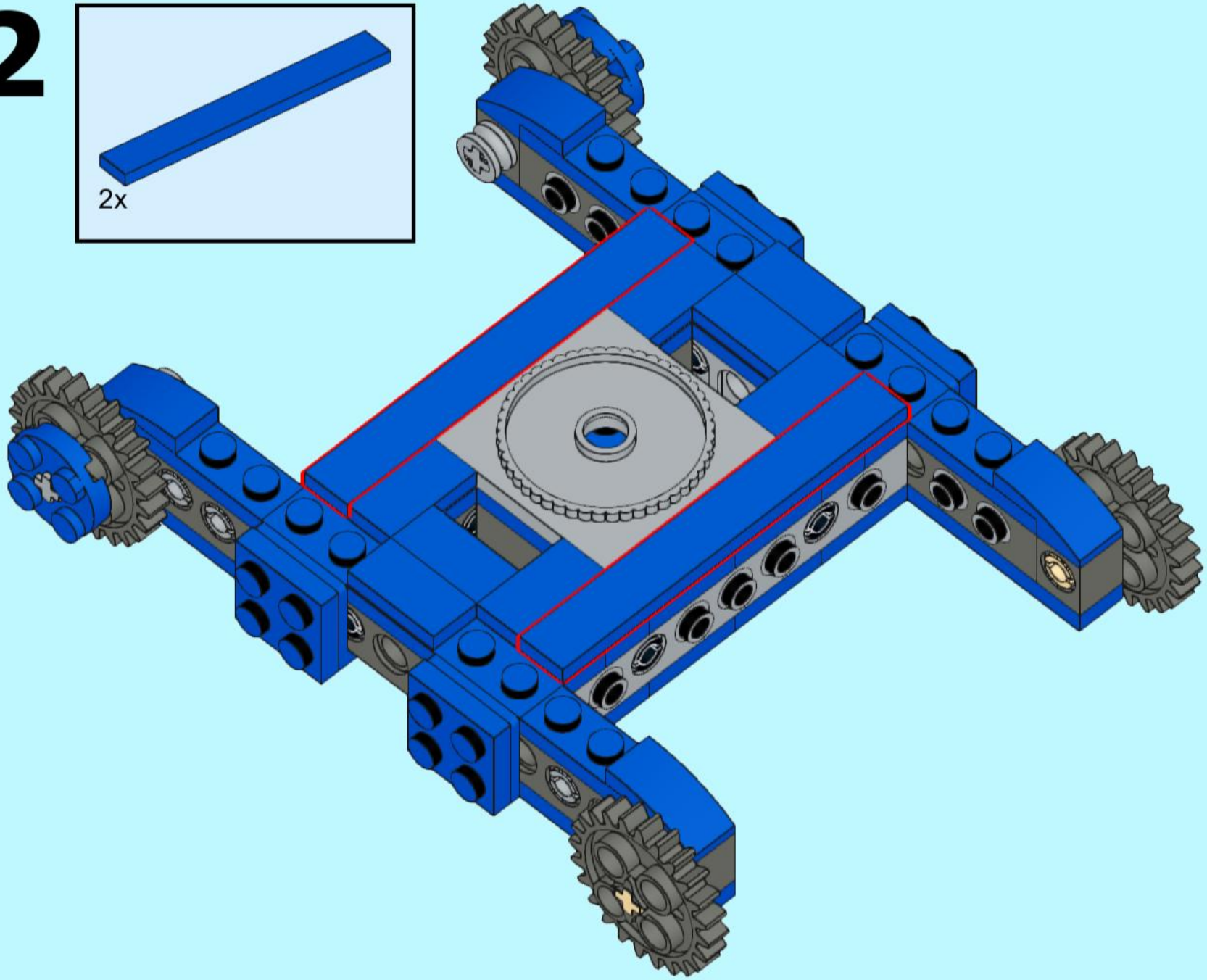

33

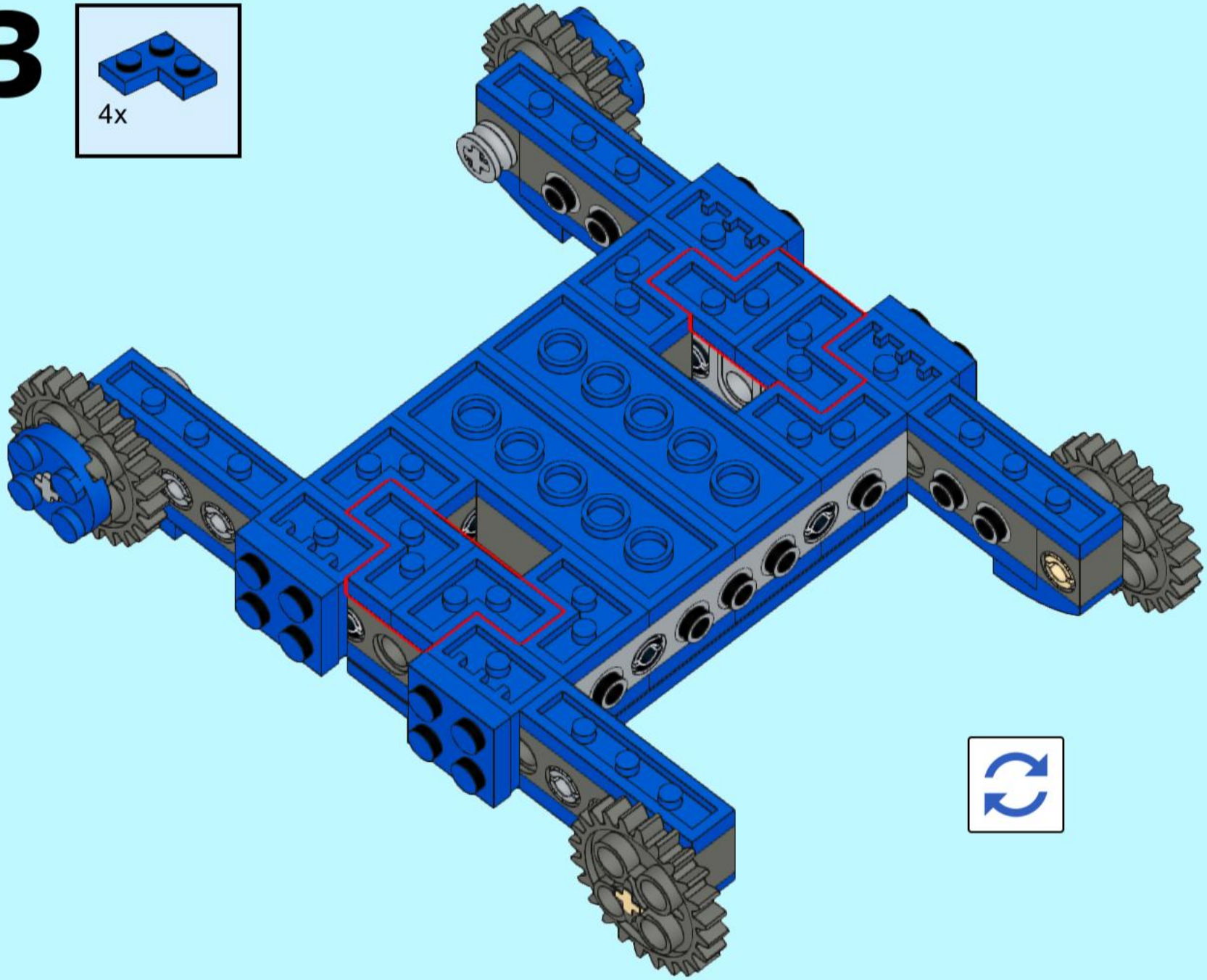

34

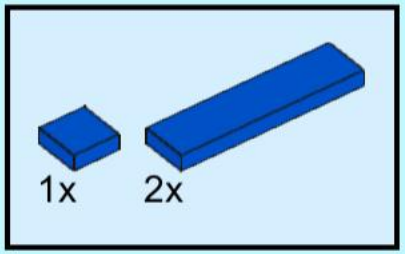

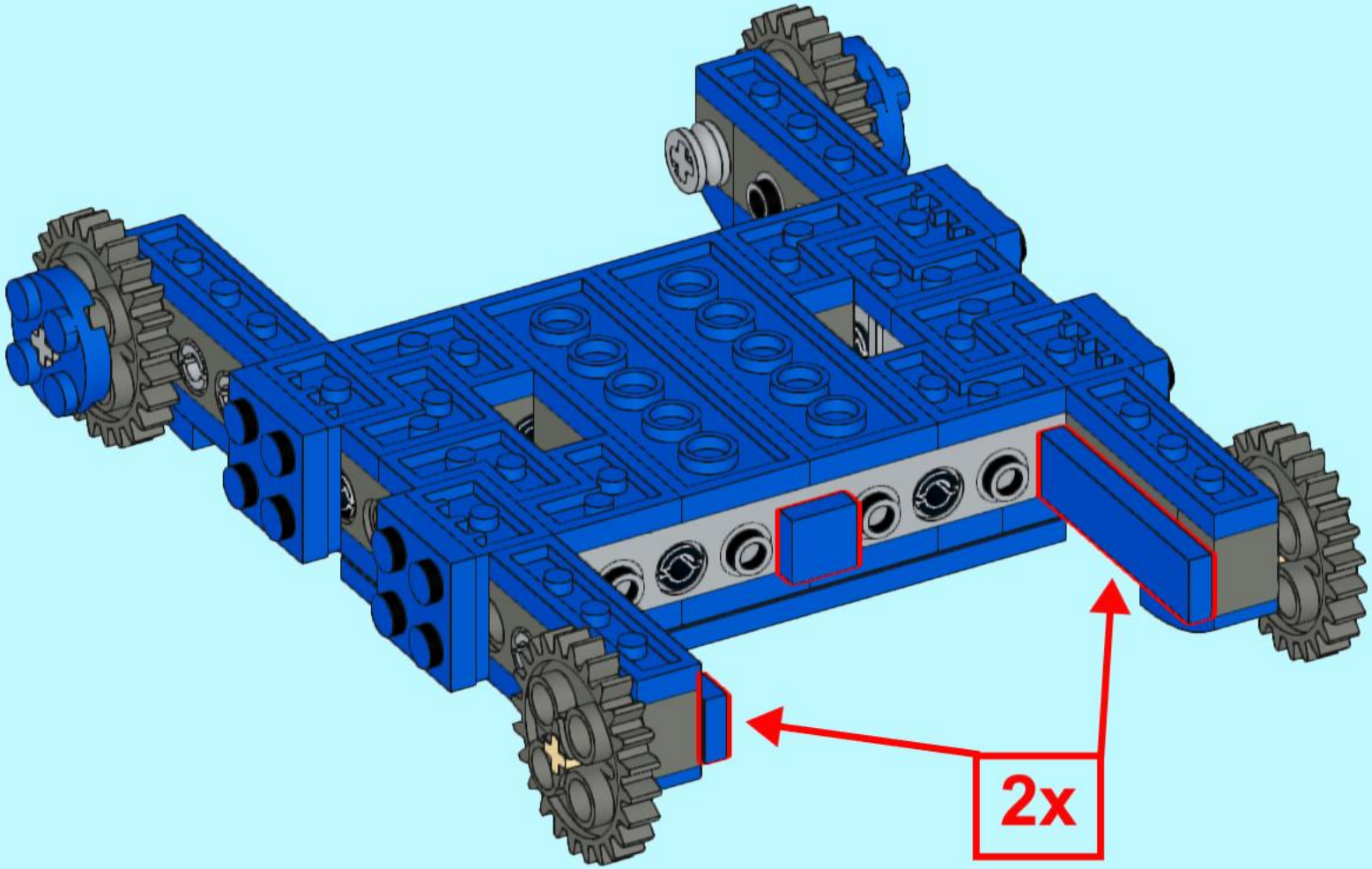

35

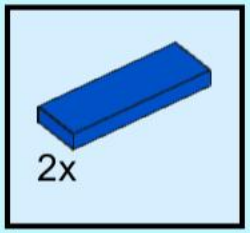

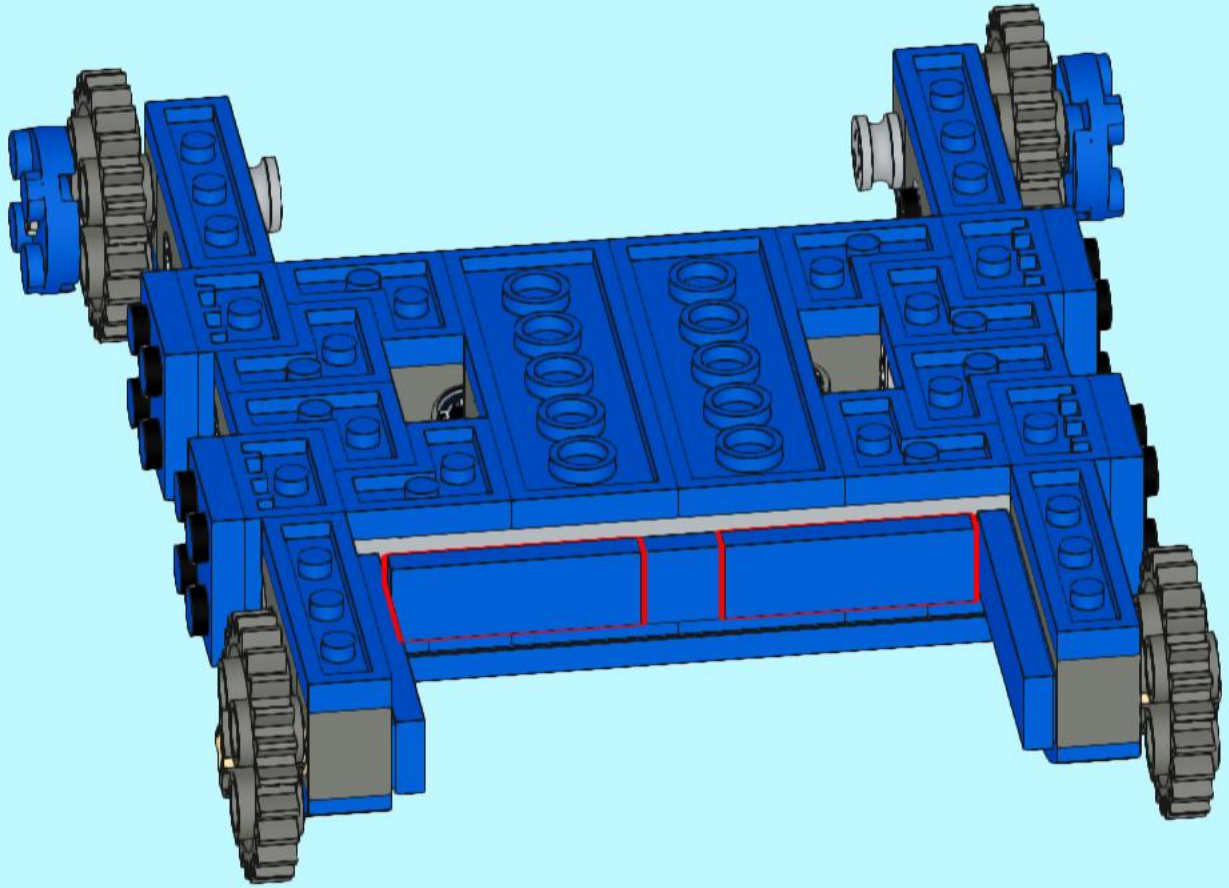

36

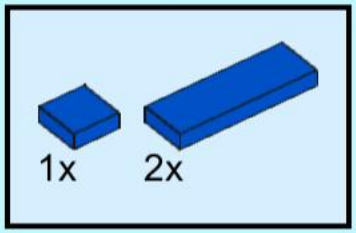

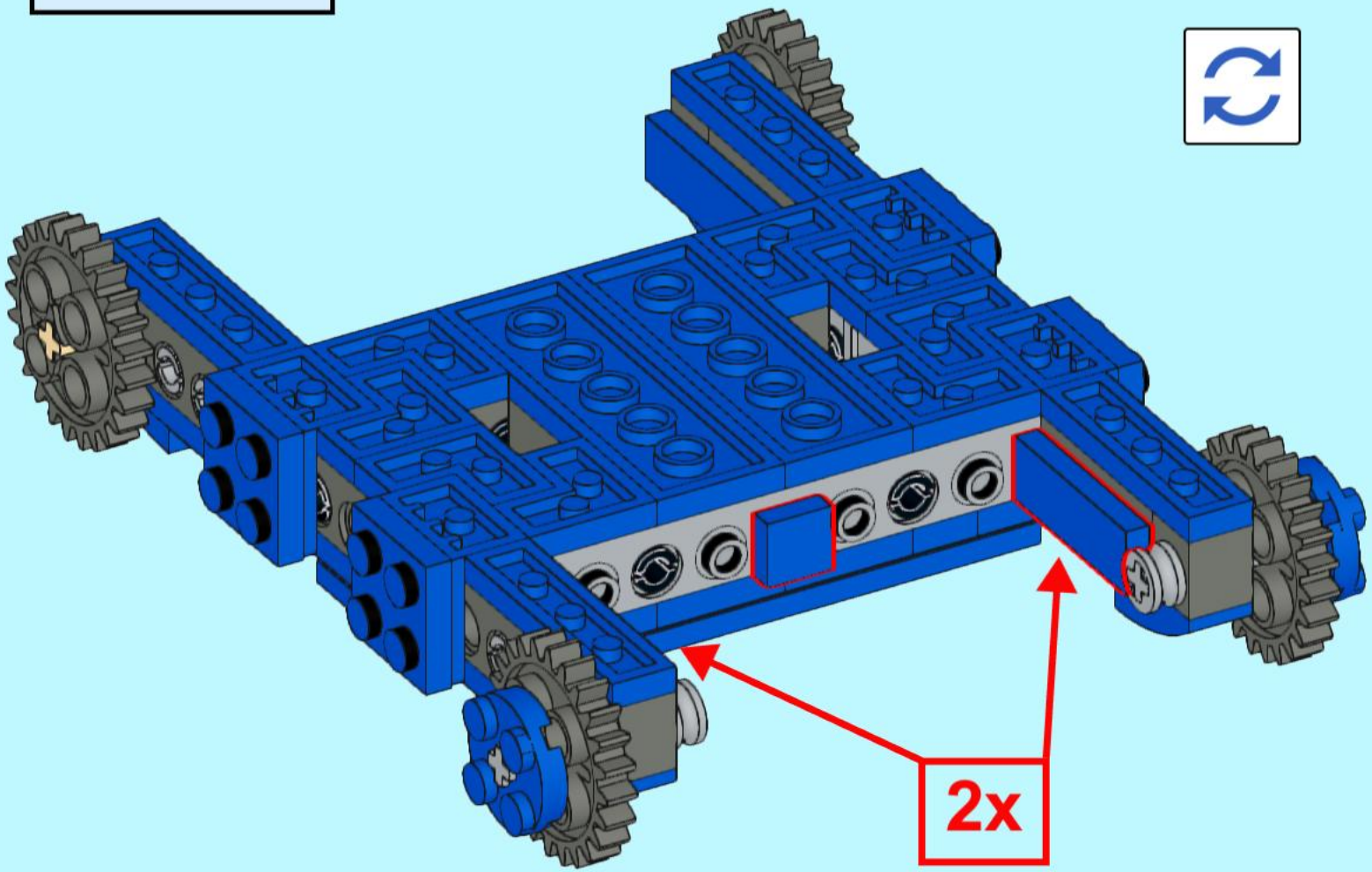

37

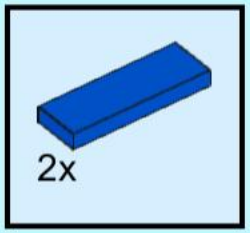

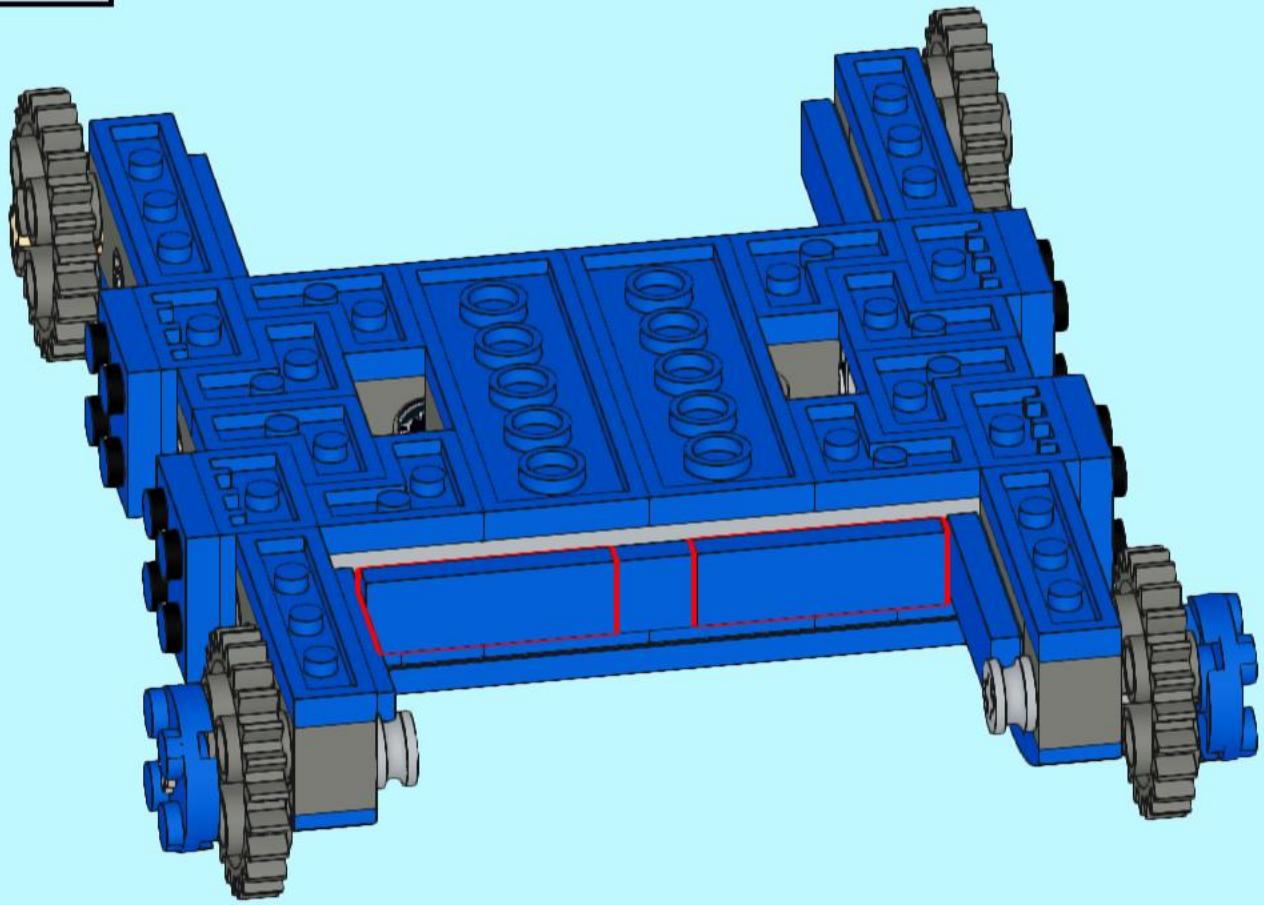

38

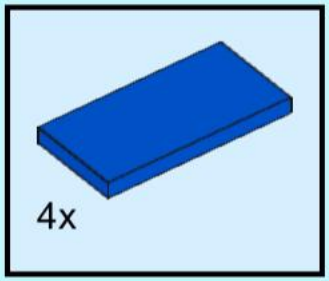

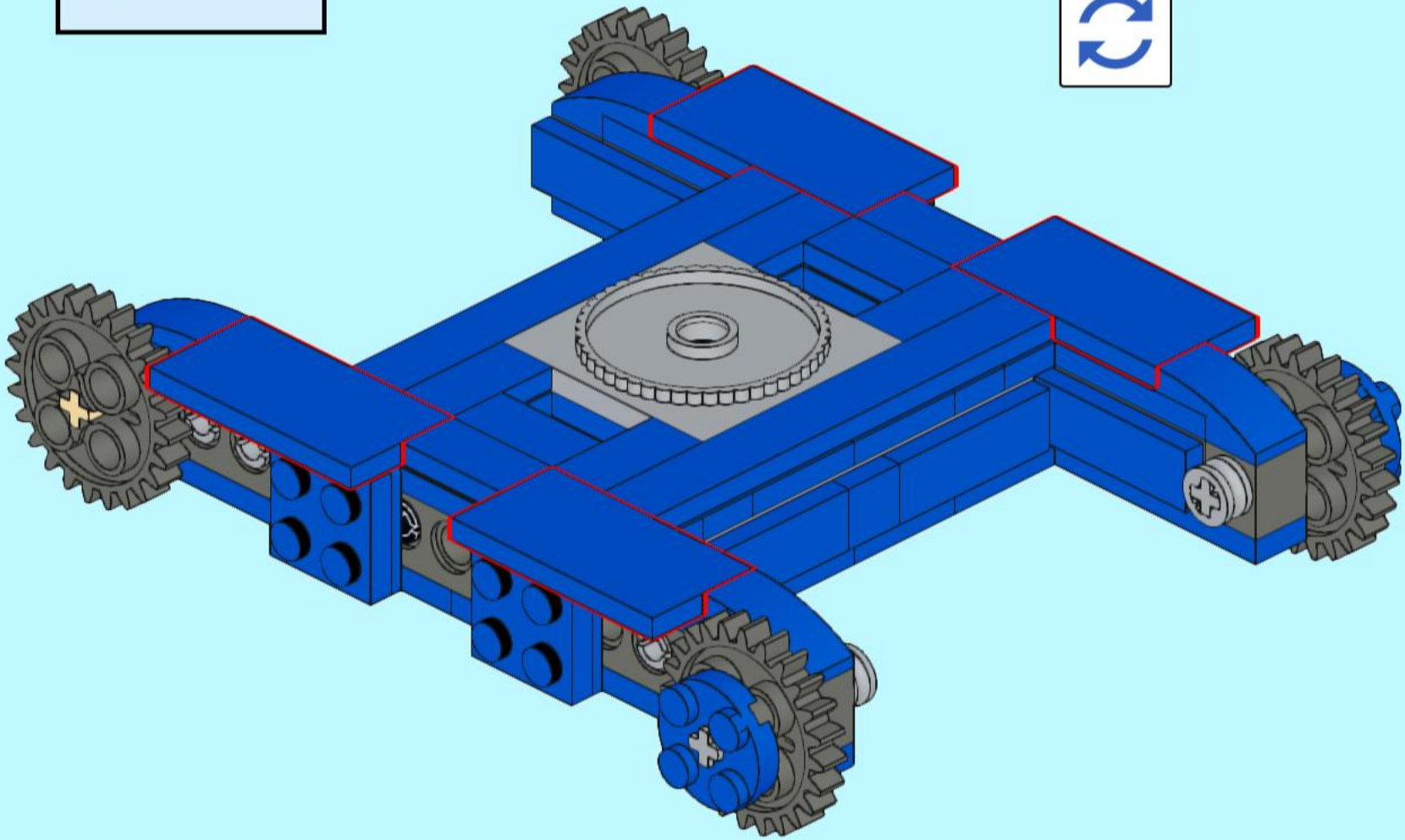

39

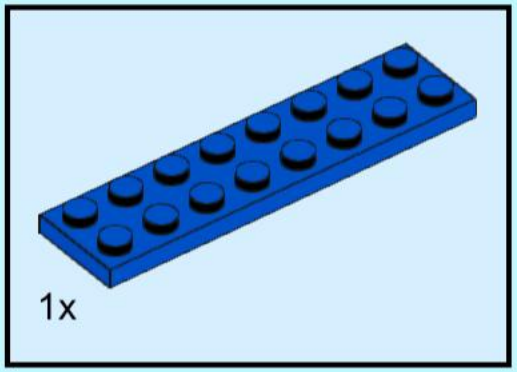

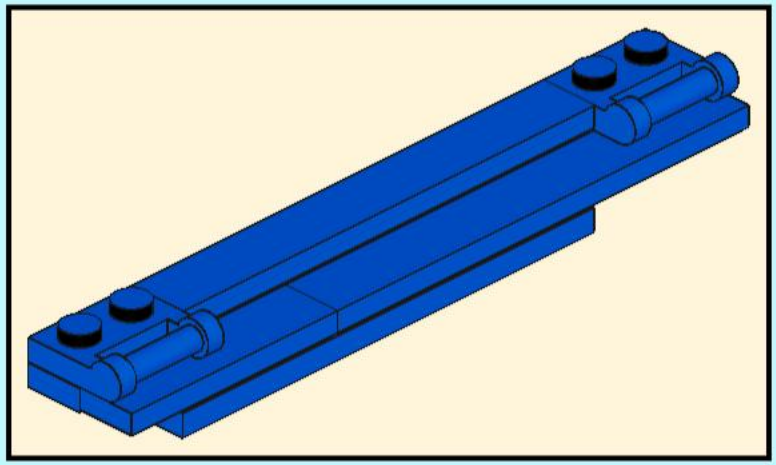

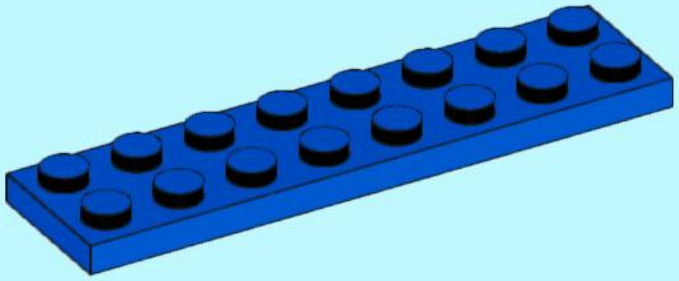

40

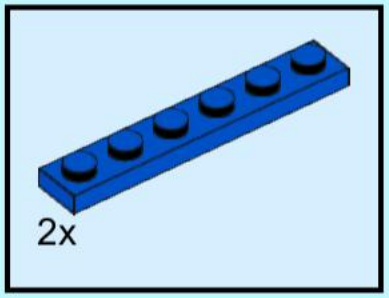

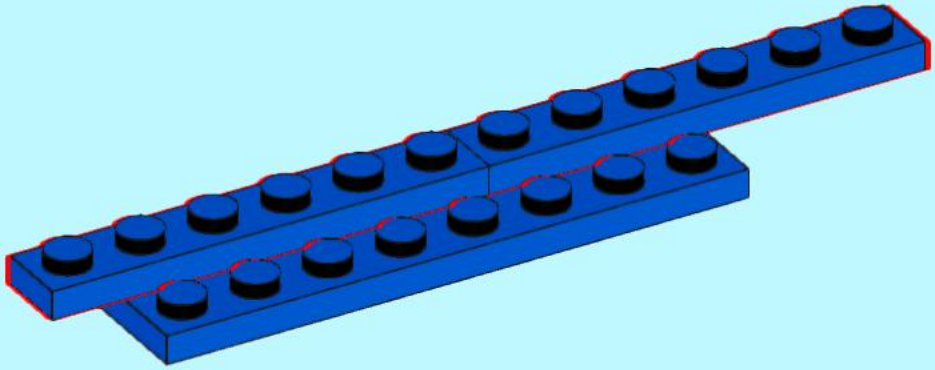

41

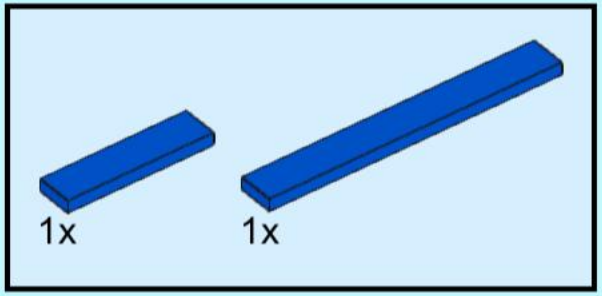

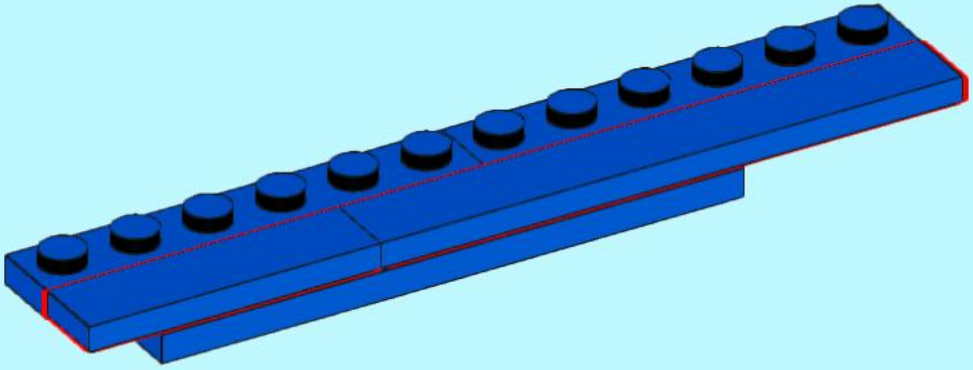

42

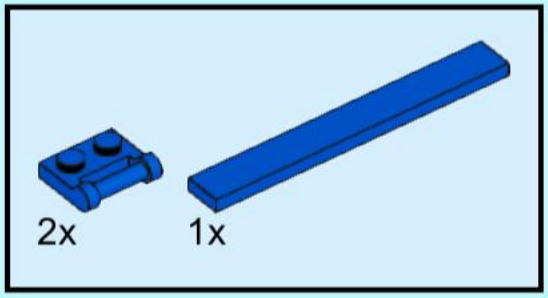

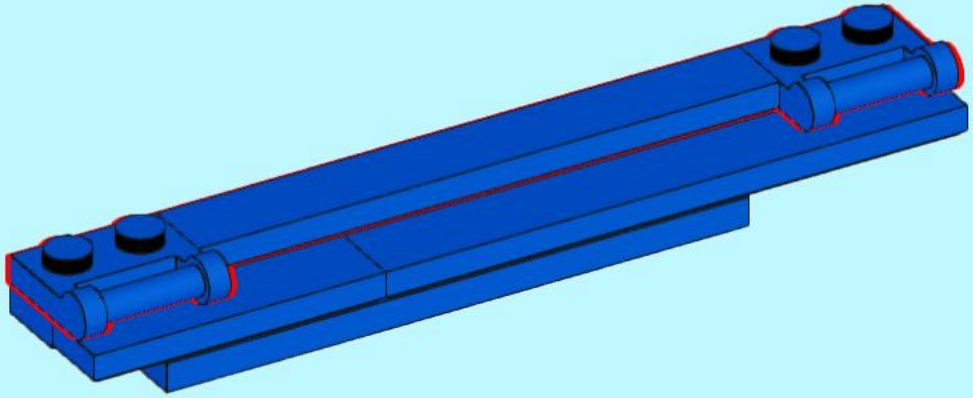

43

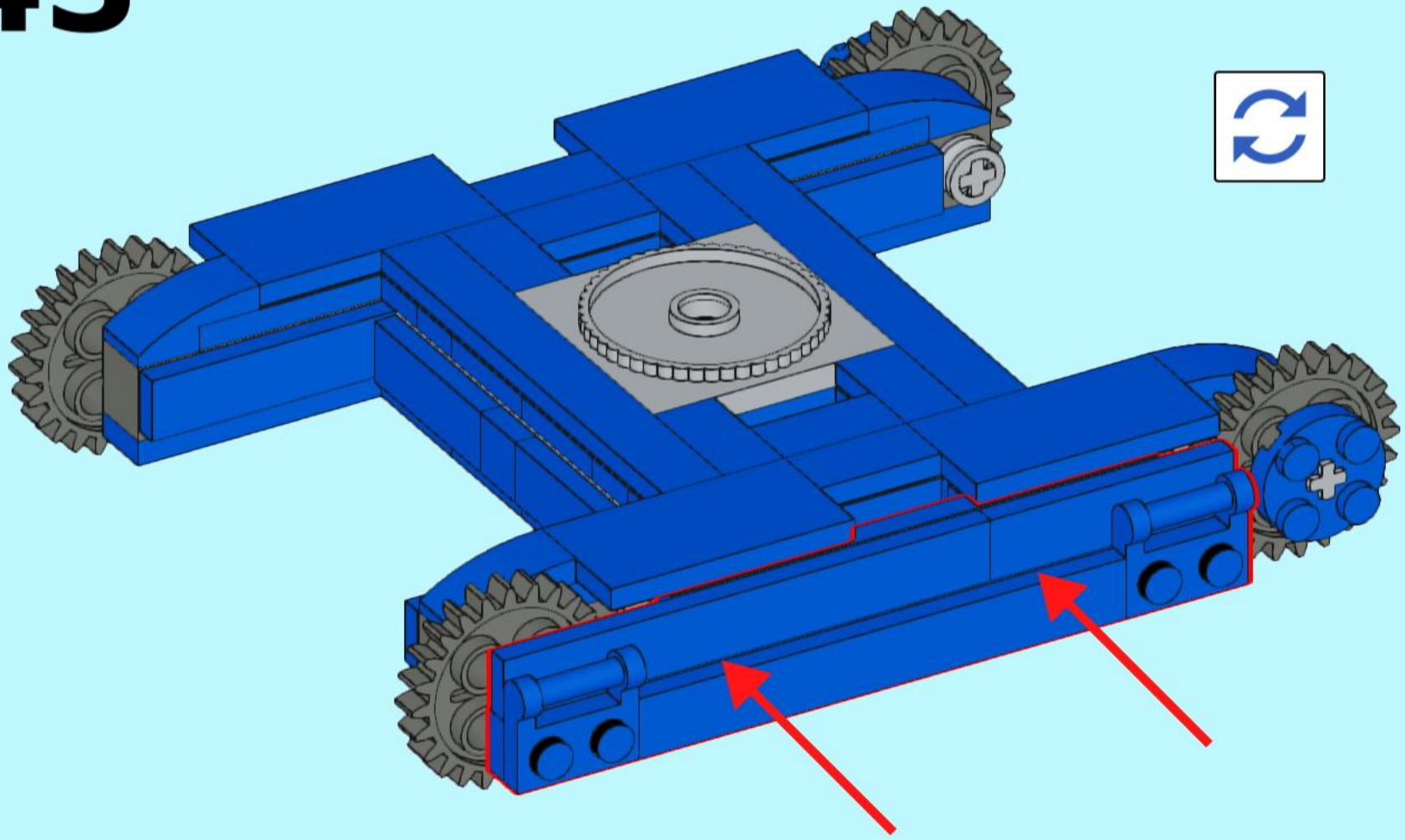

44

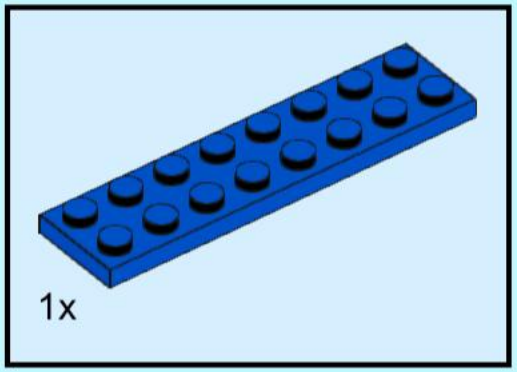

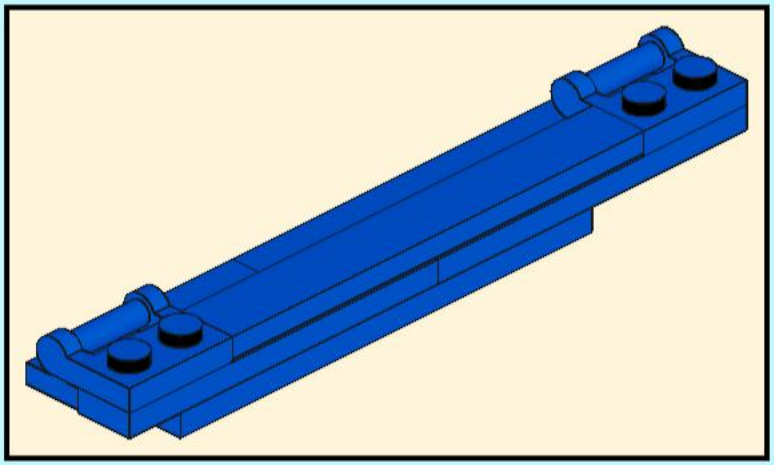

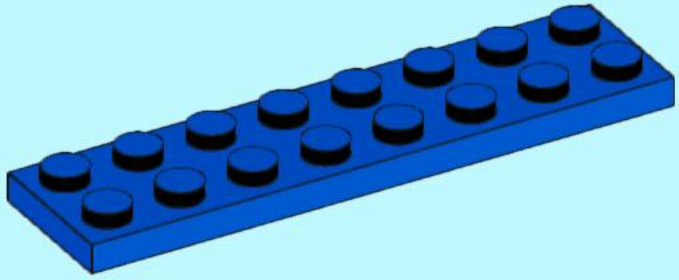

45

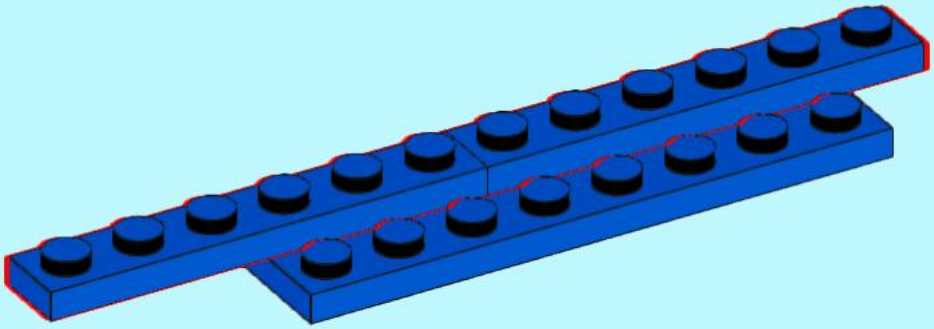

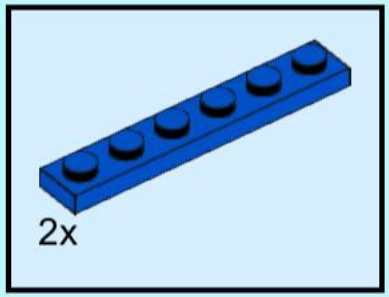

46

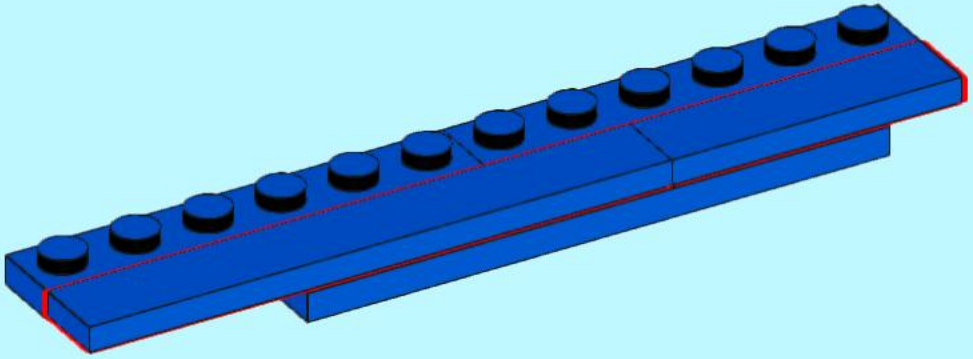

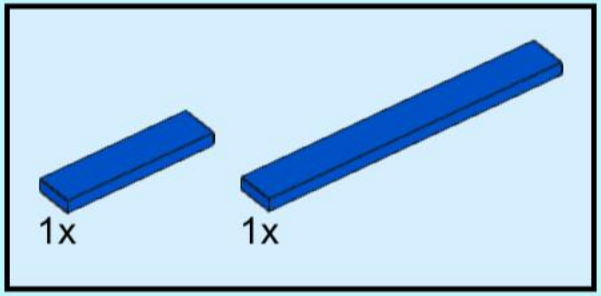

47

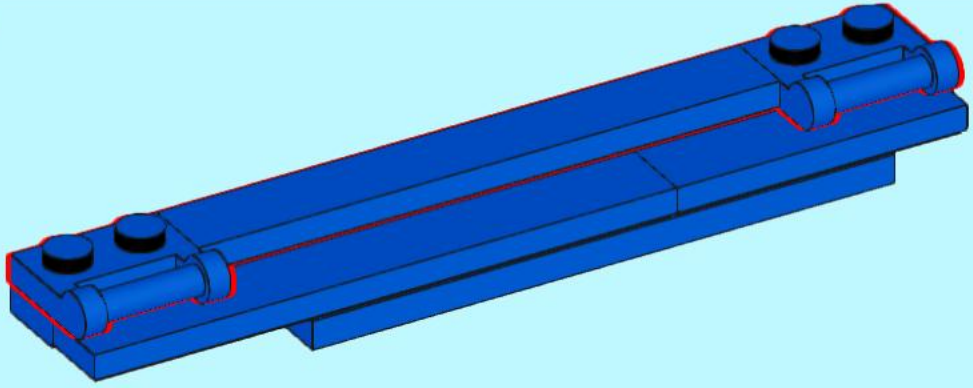

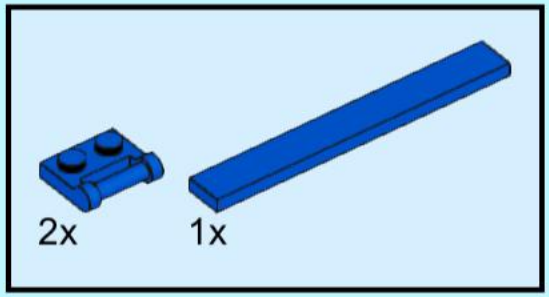

48

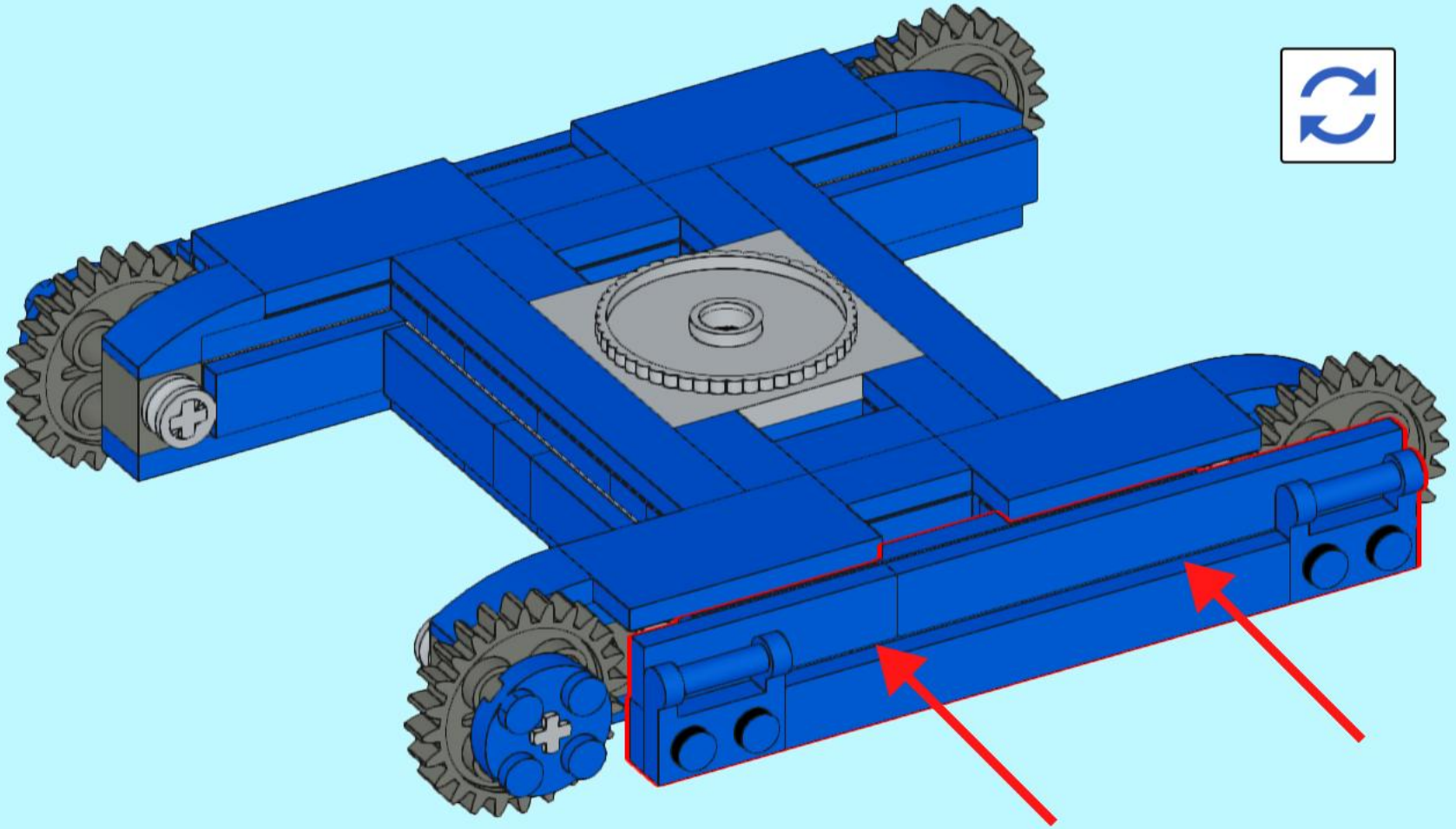

49

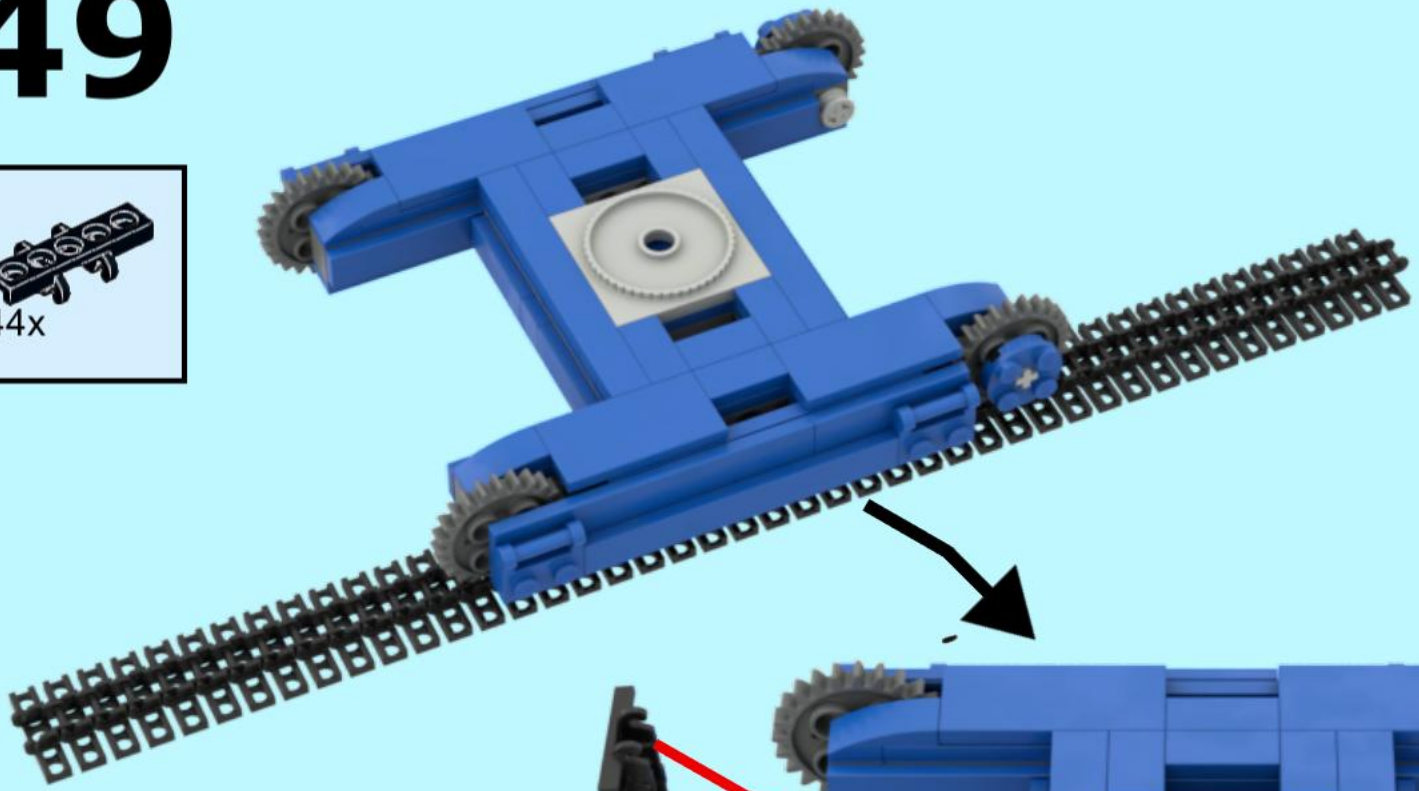

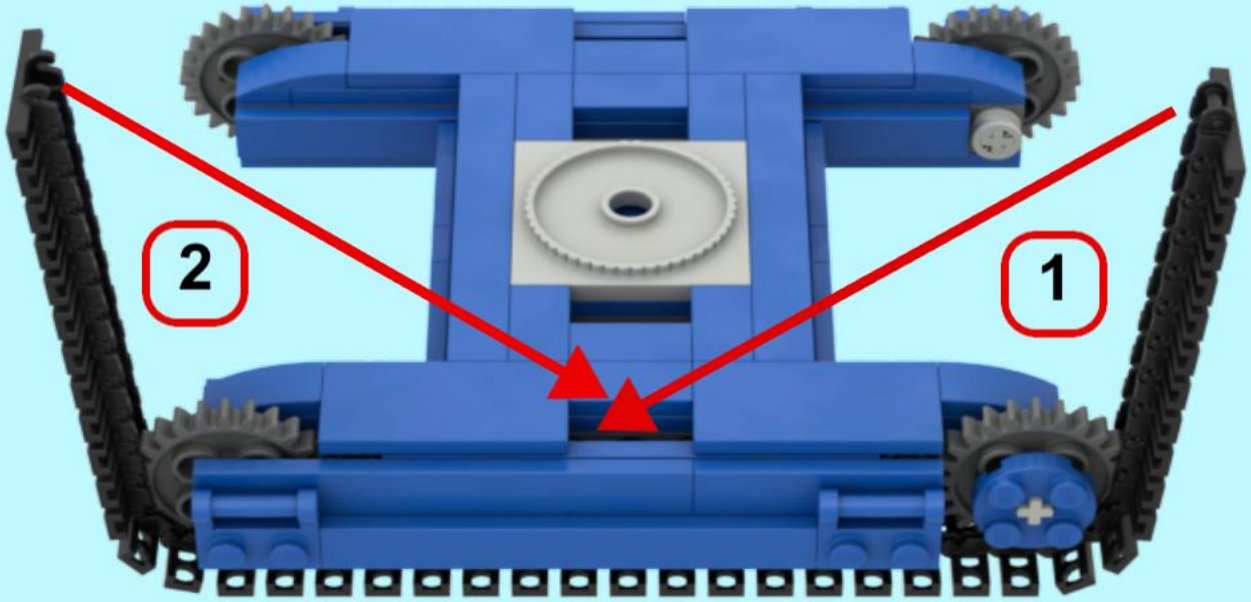

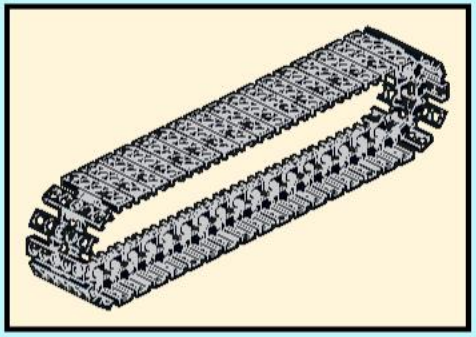

50

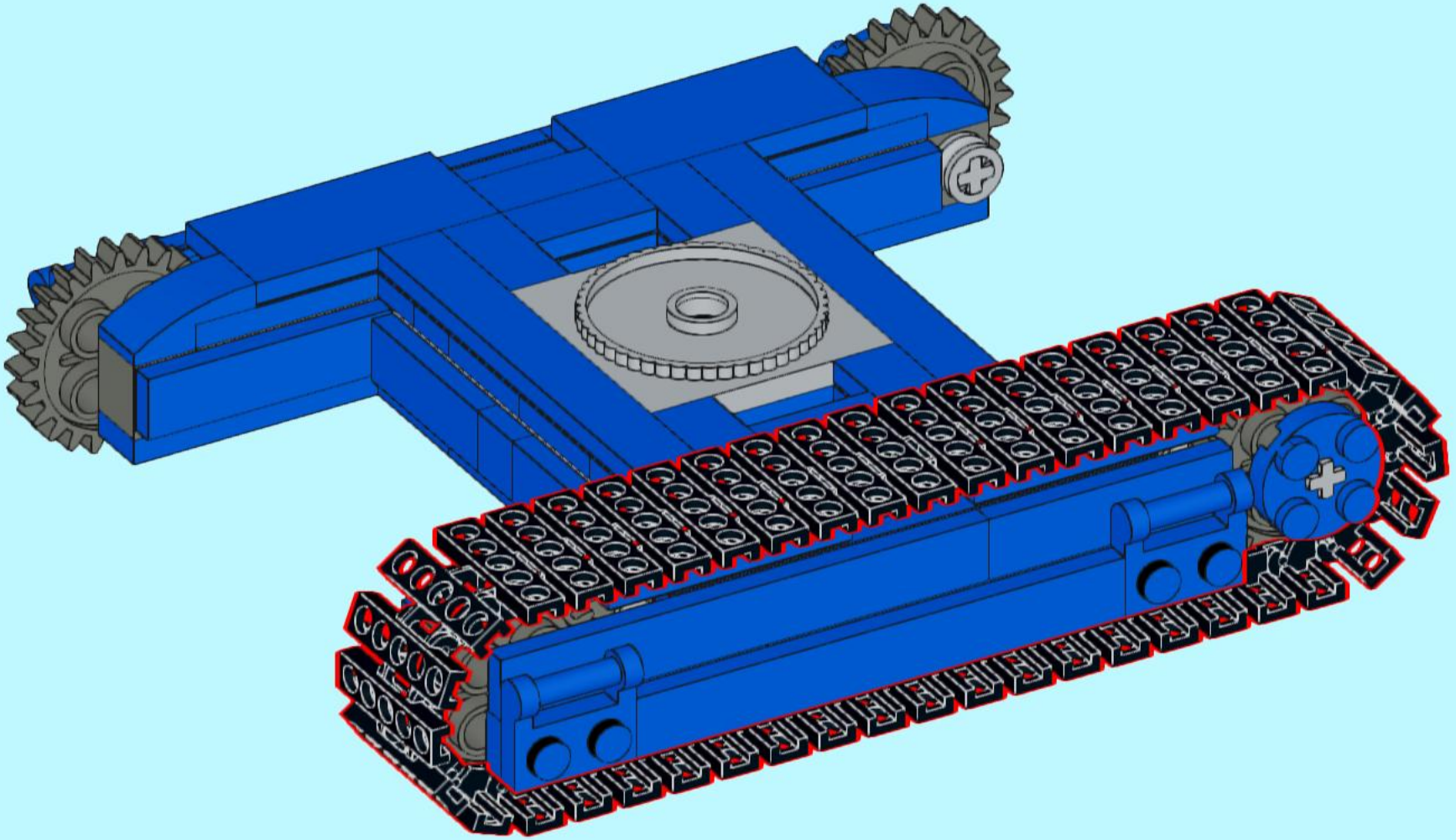

51

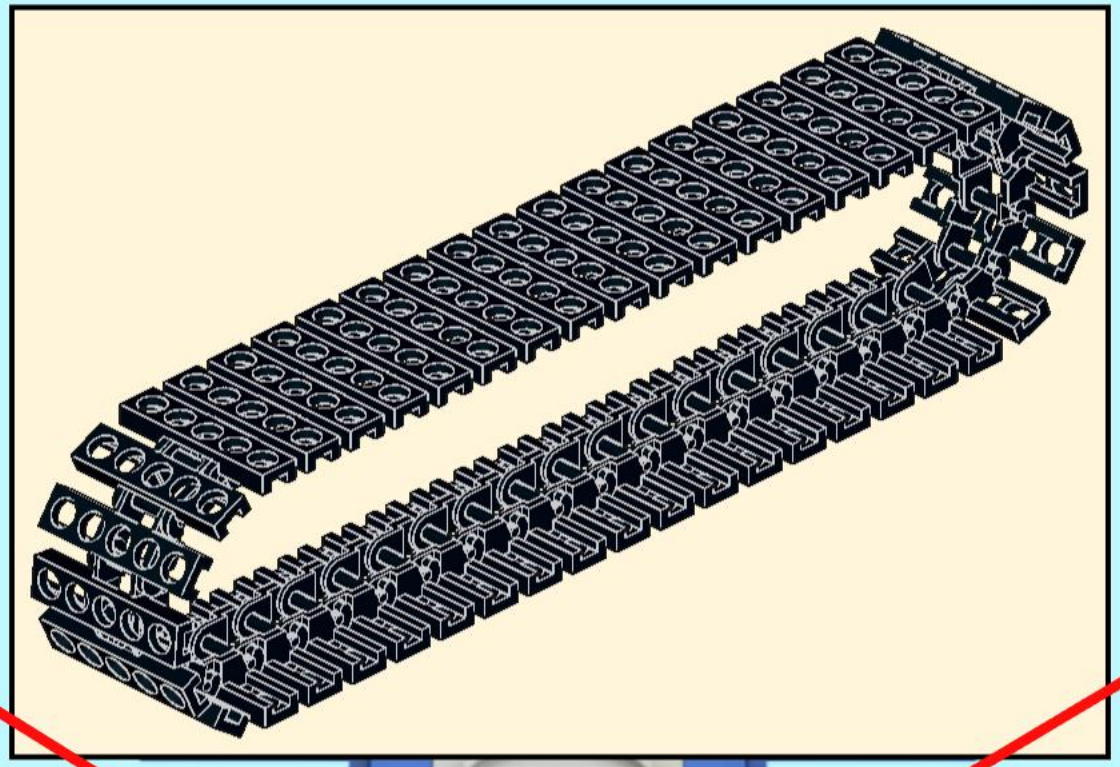

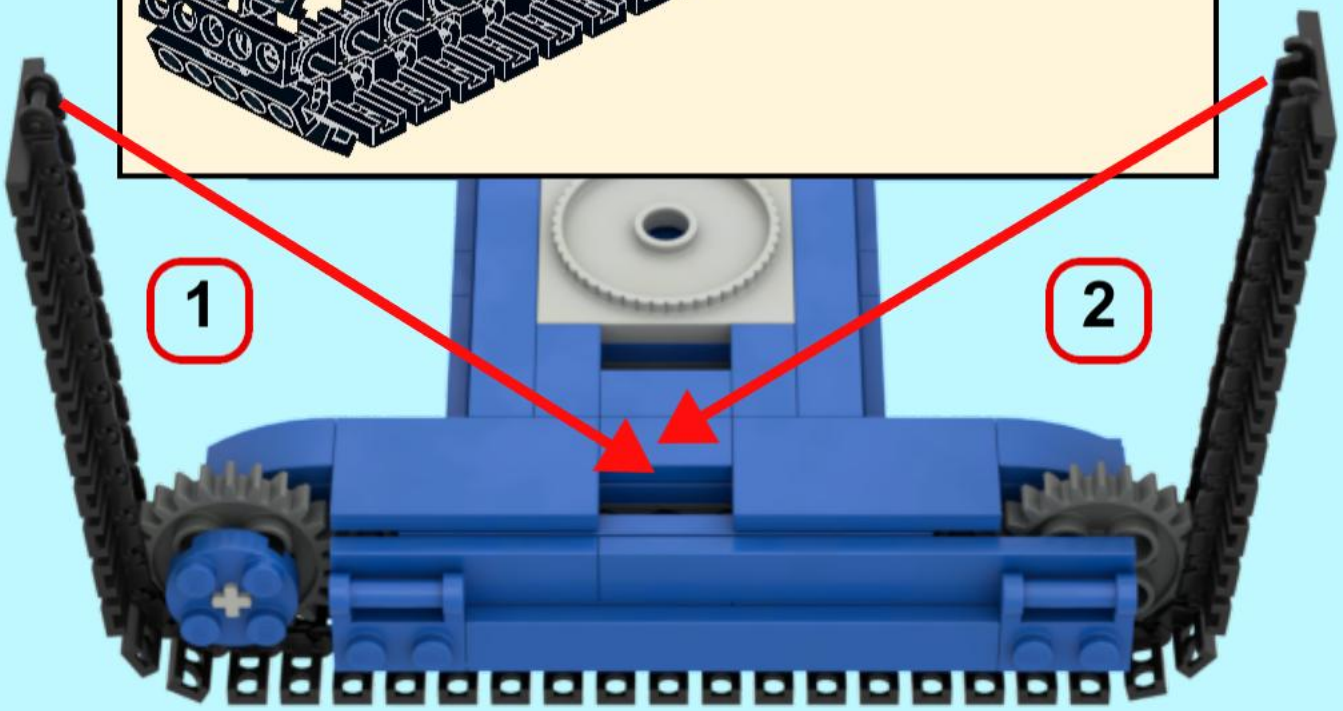

52

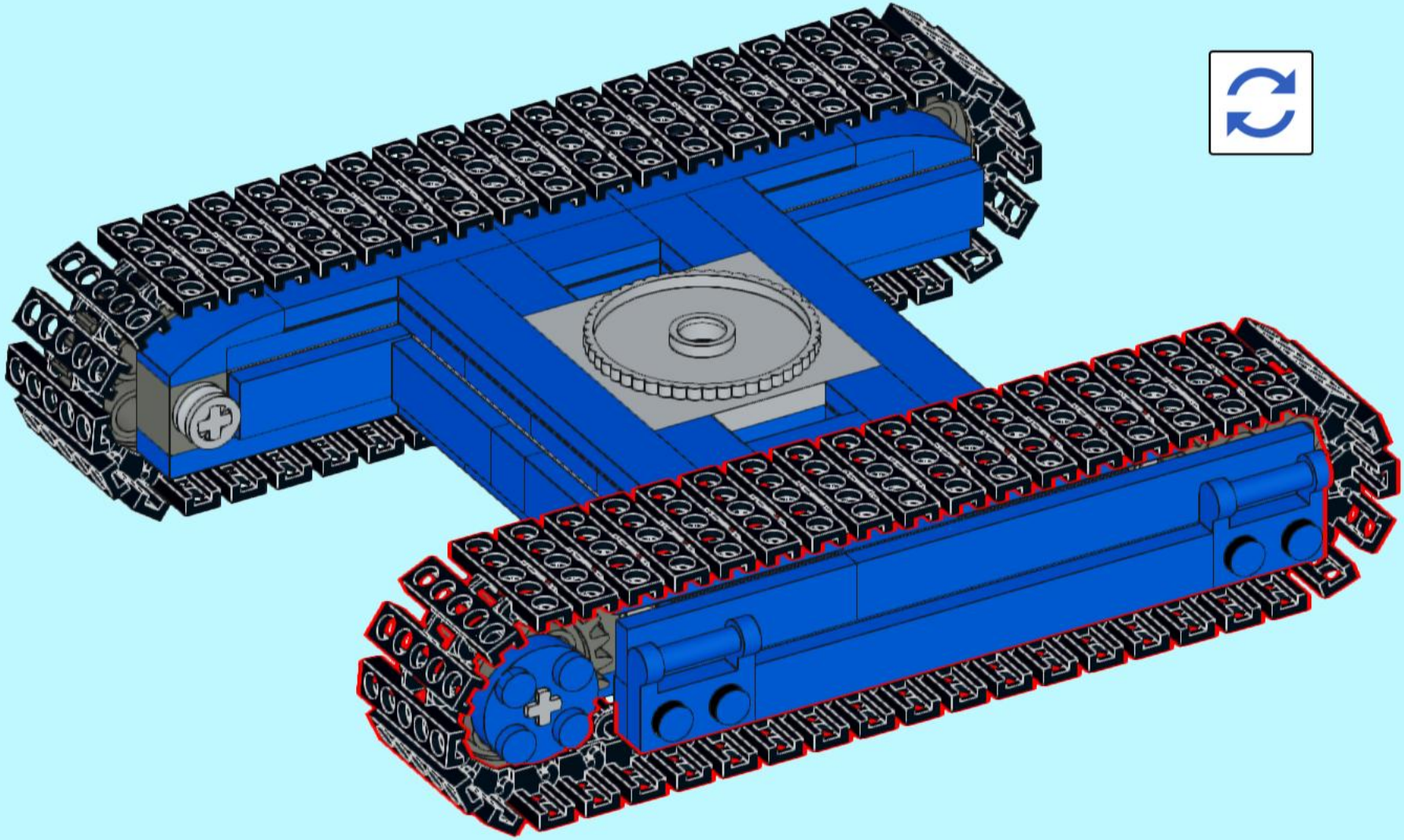

53

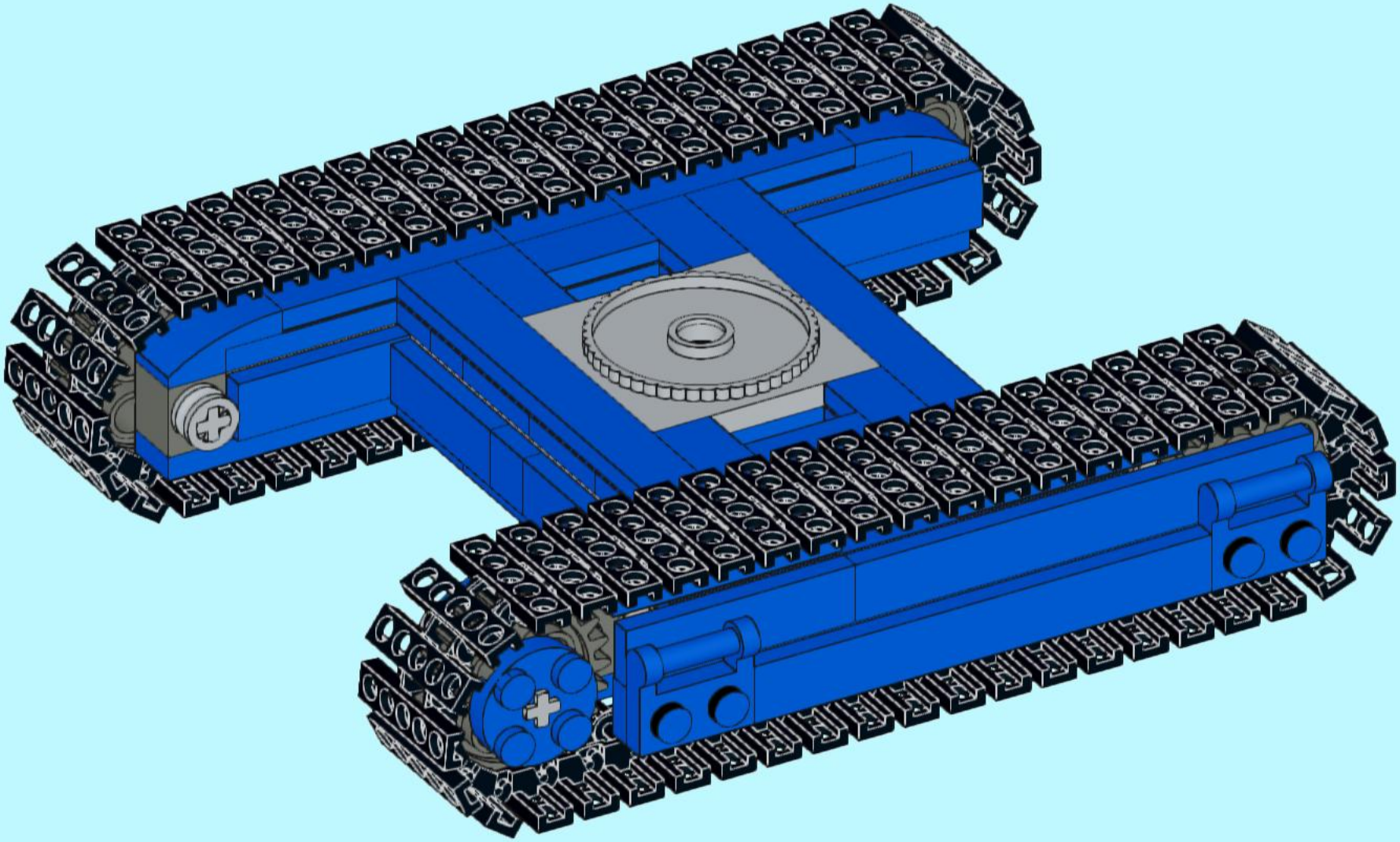

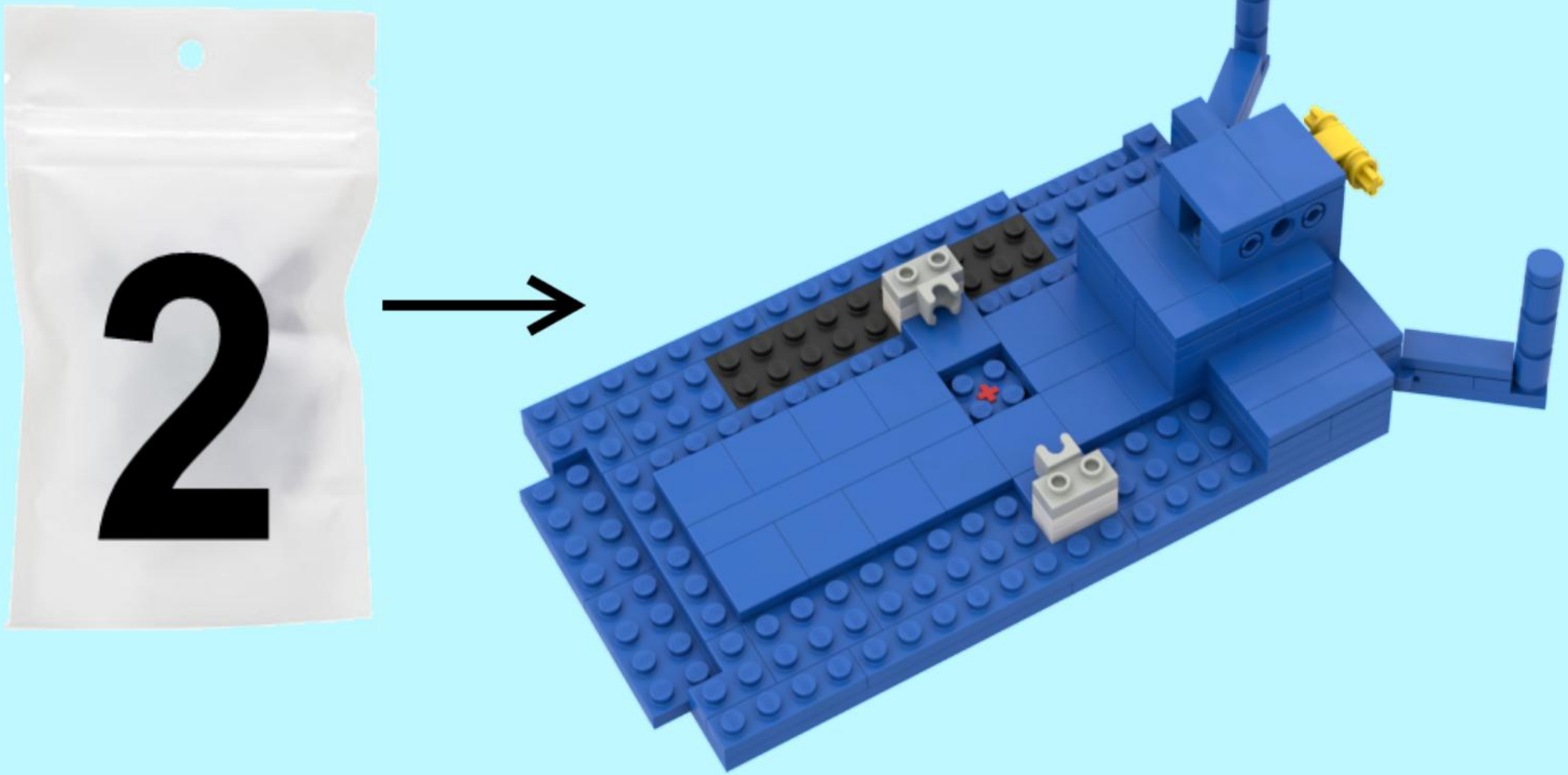
2

54

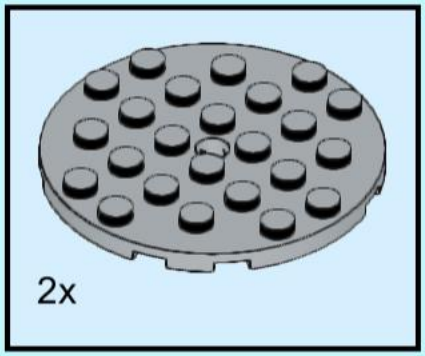

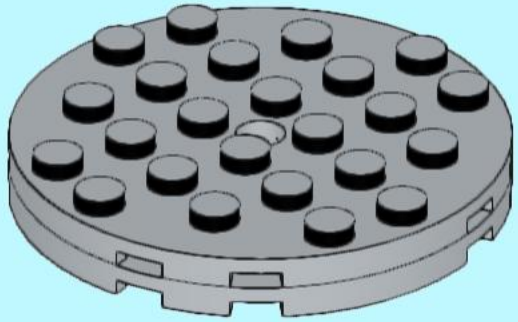

55

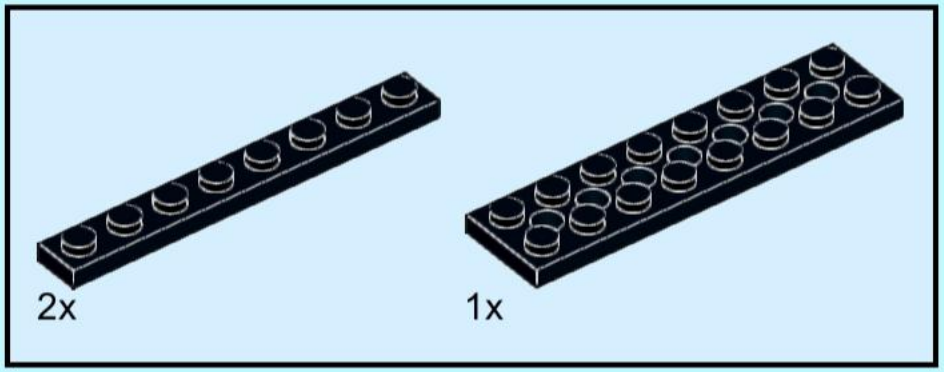

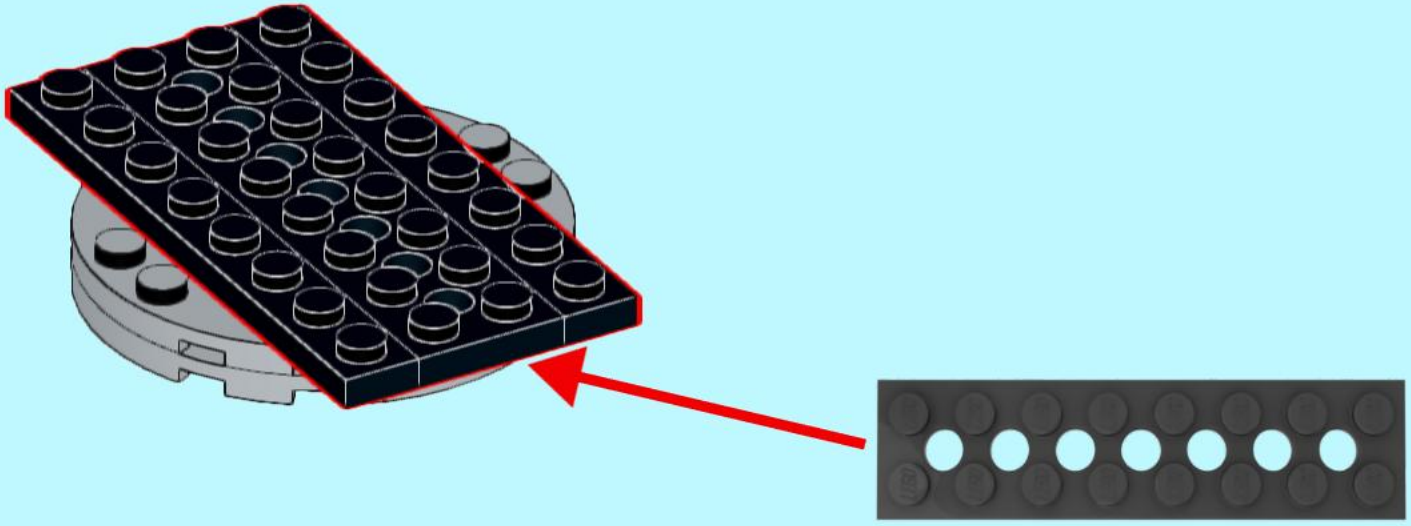

56

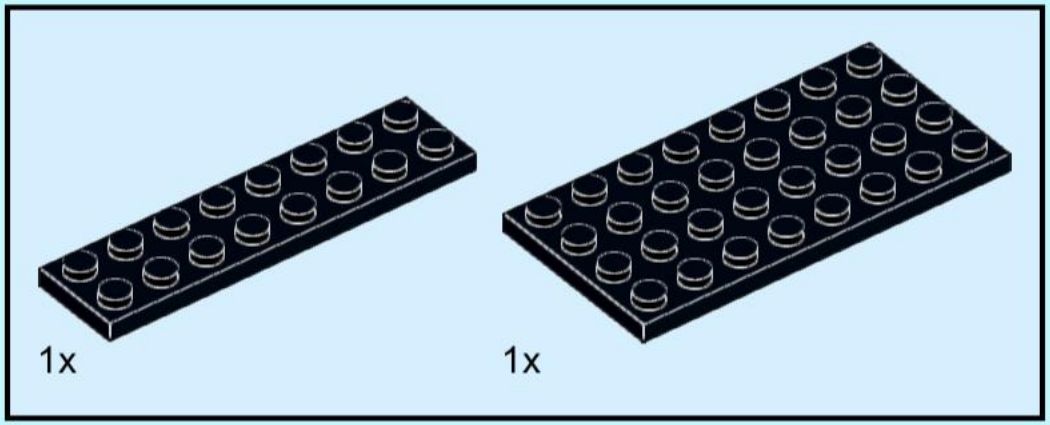

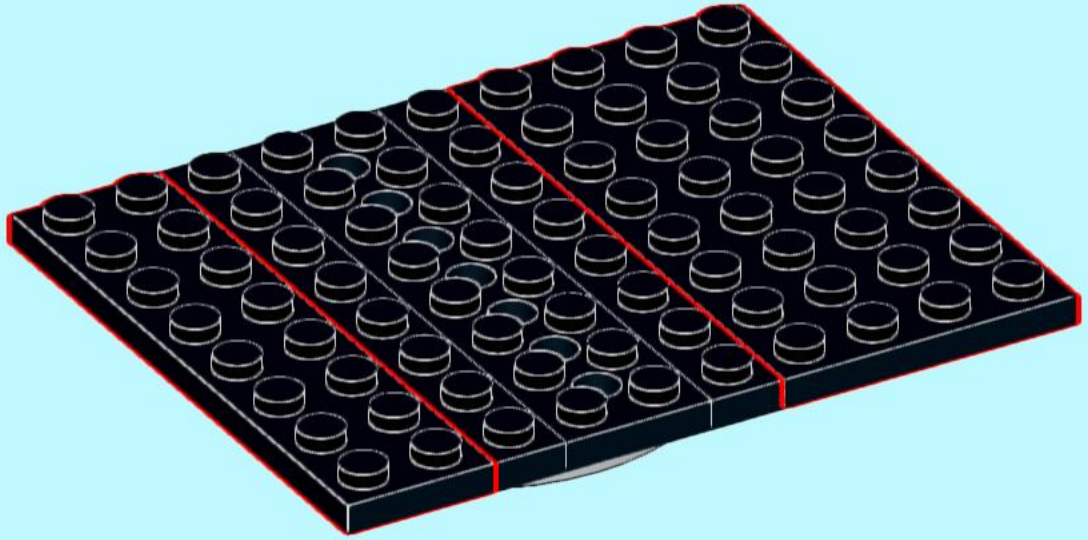

57

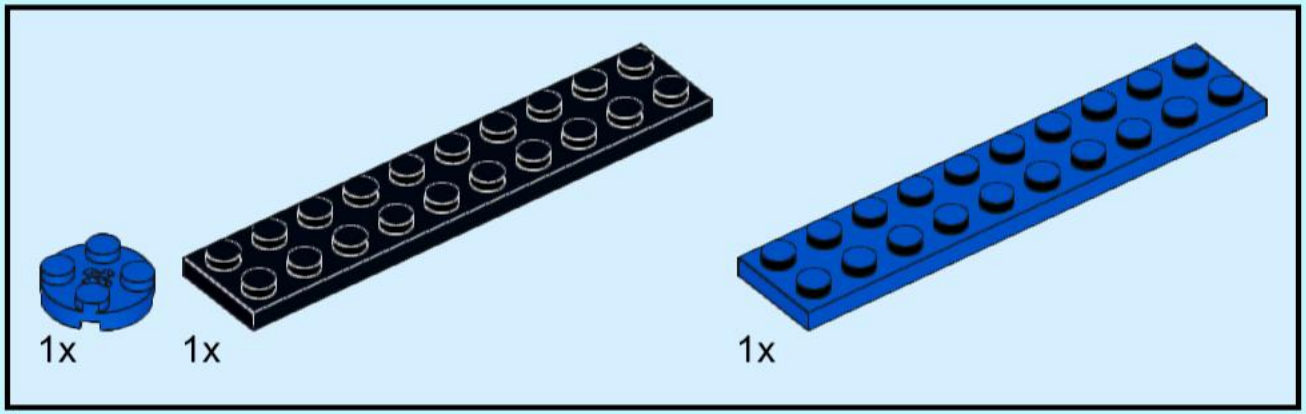

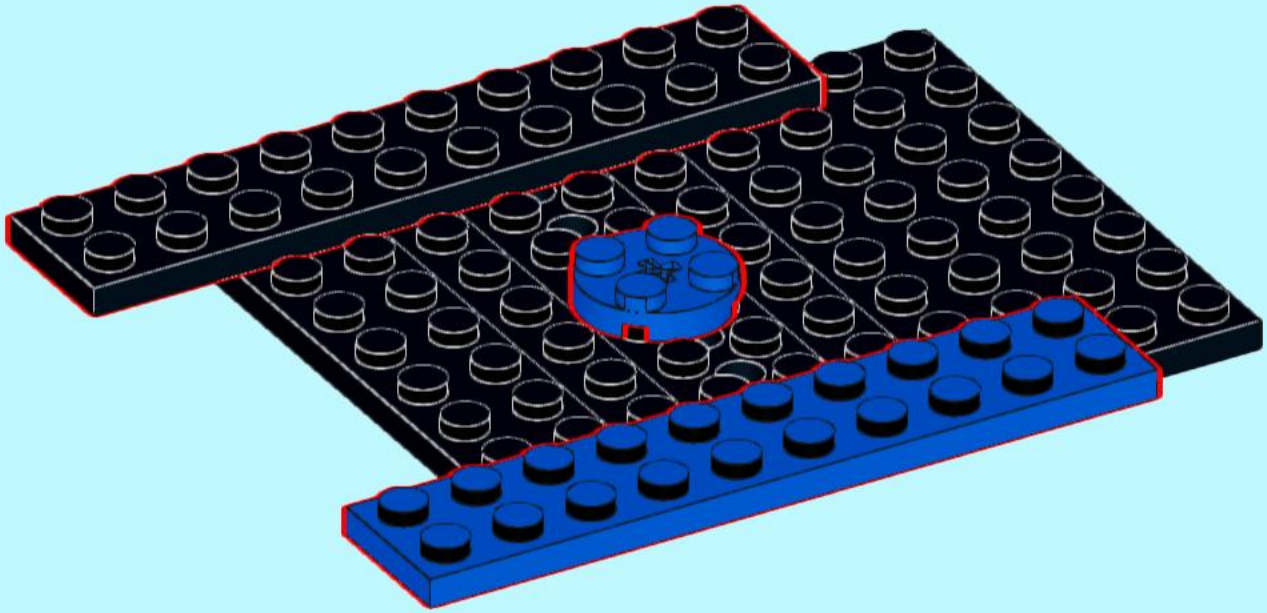

58

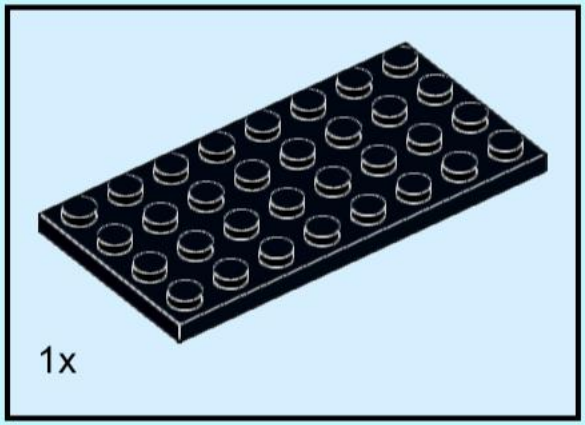

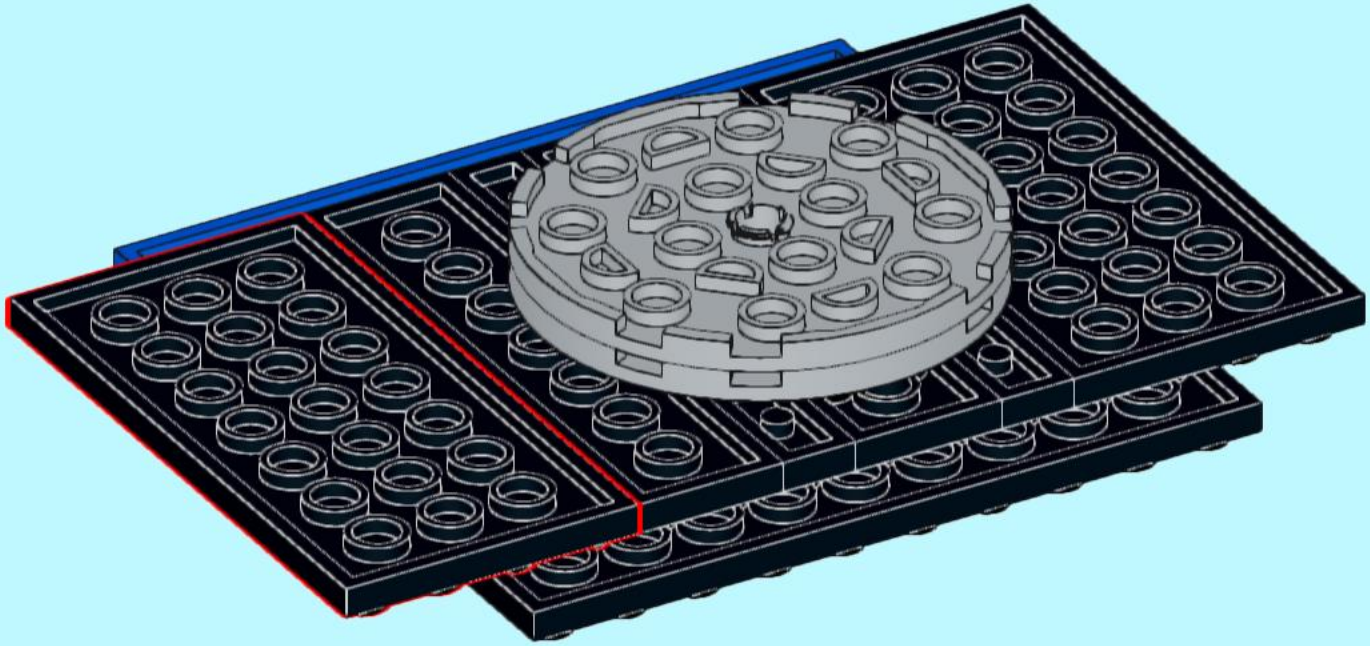

59

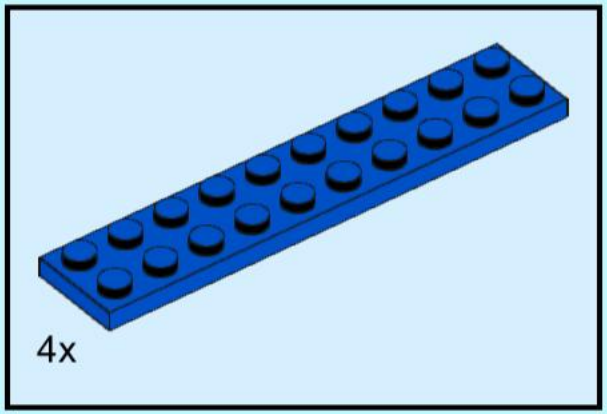

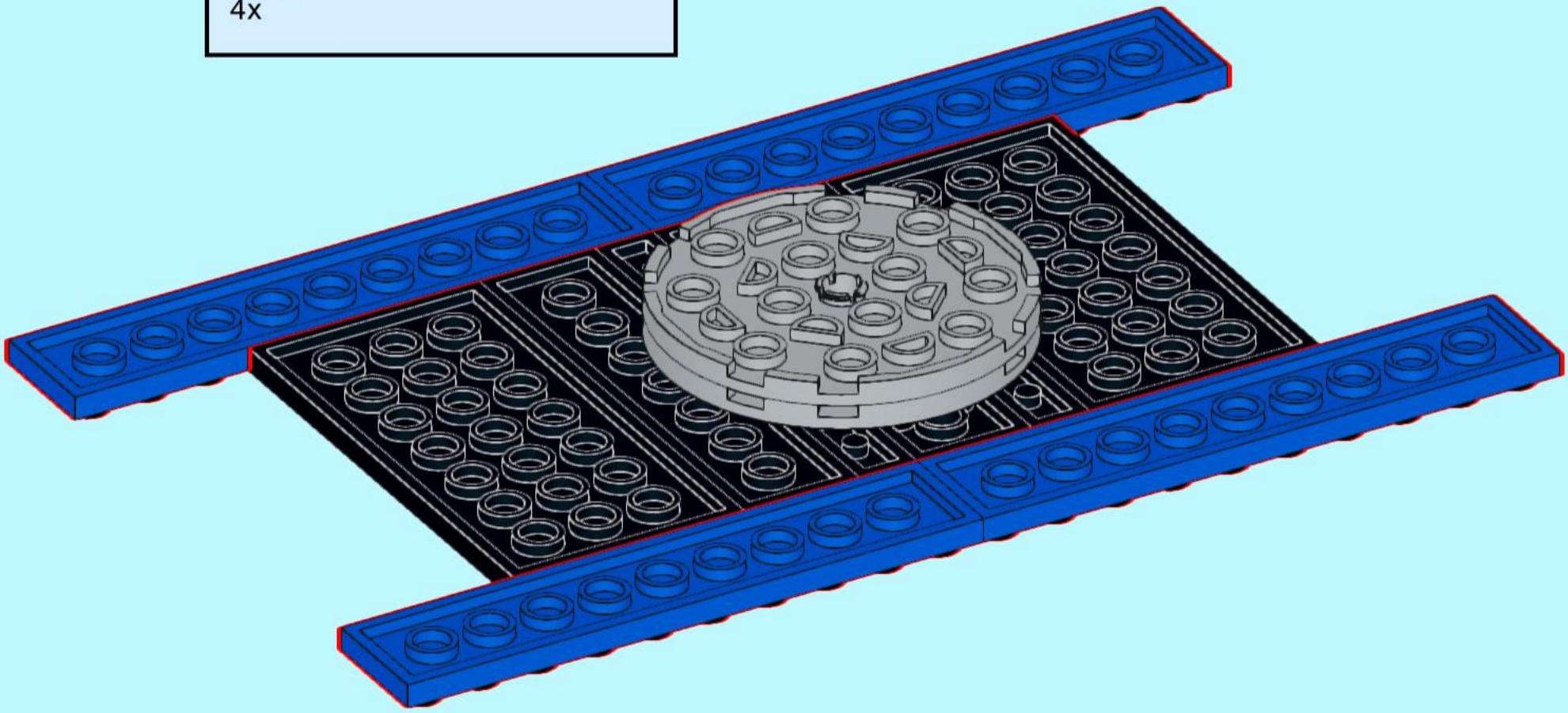

60

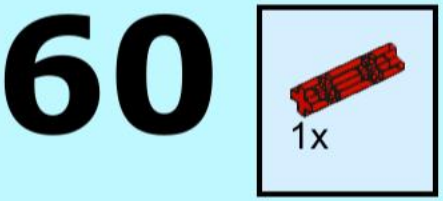

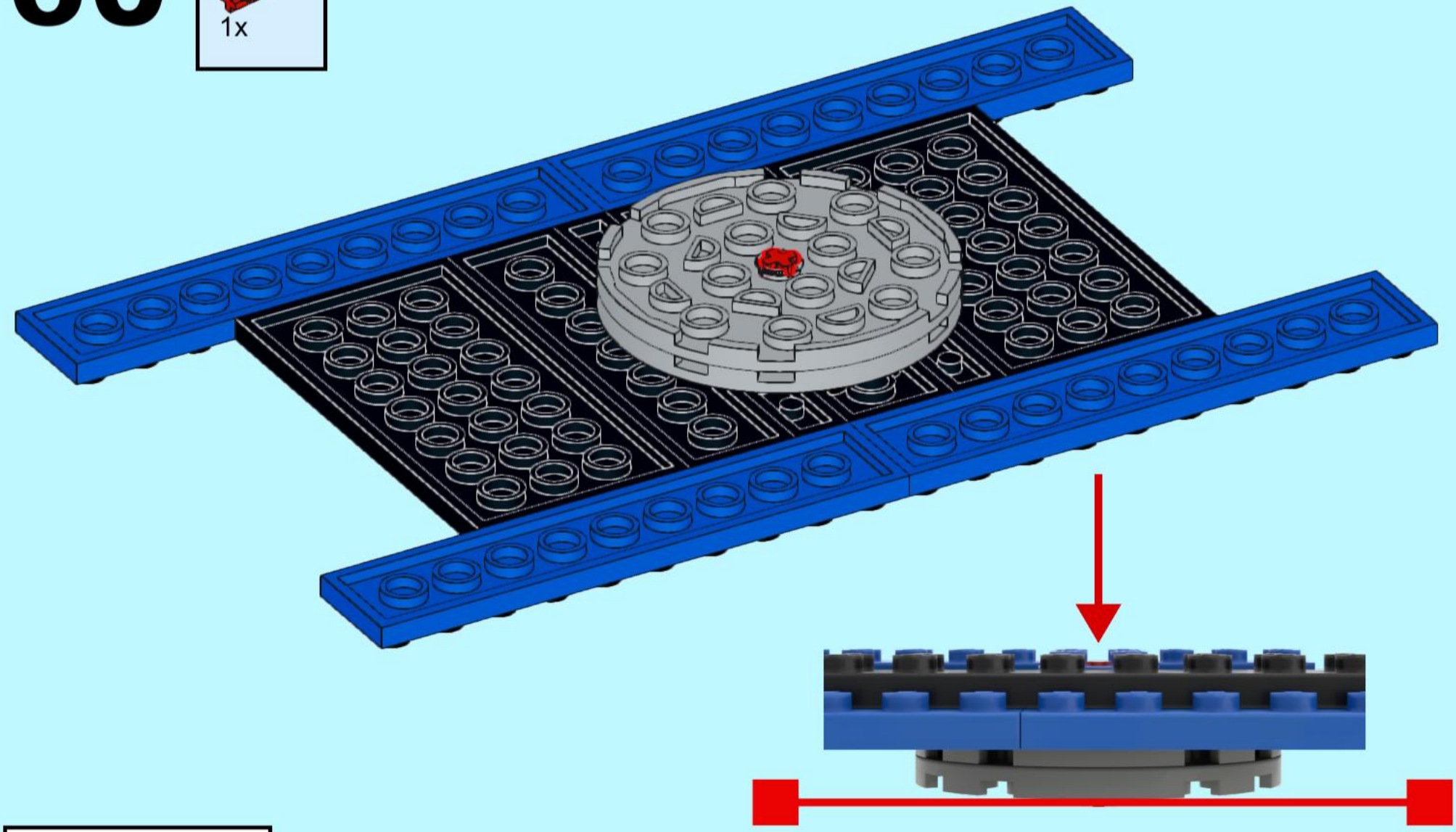

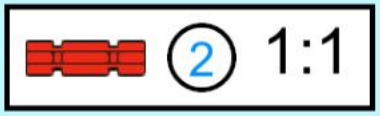

61

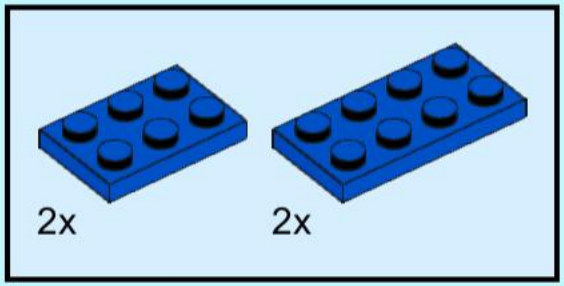

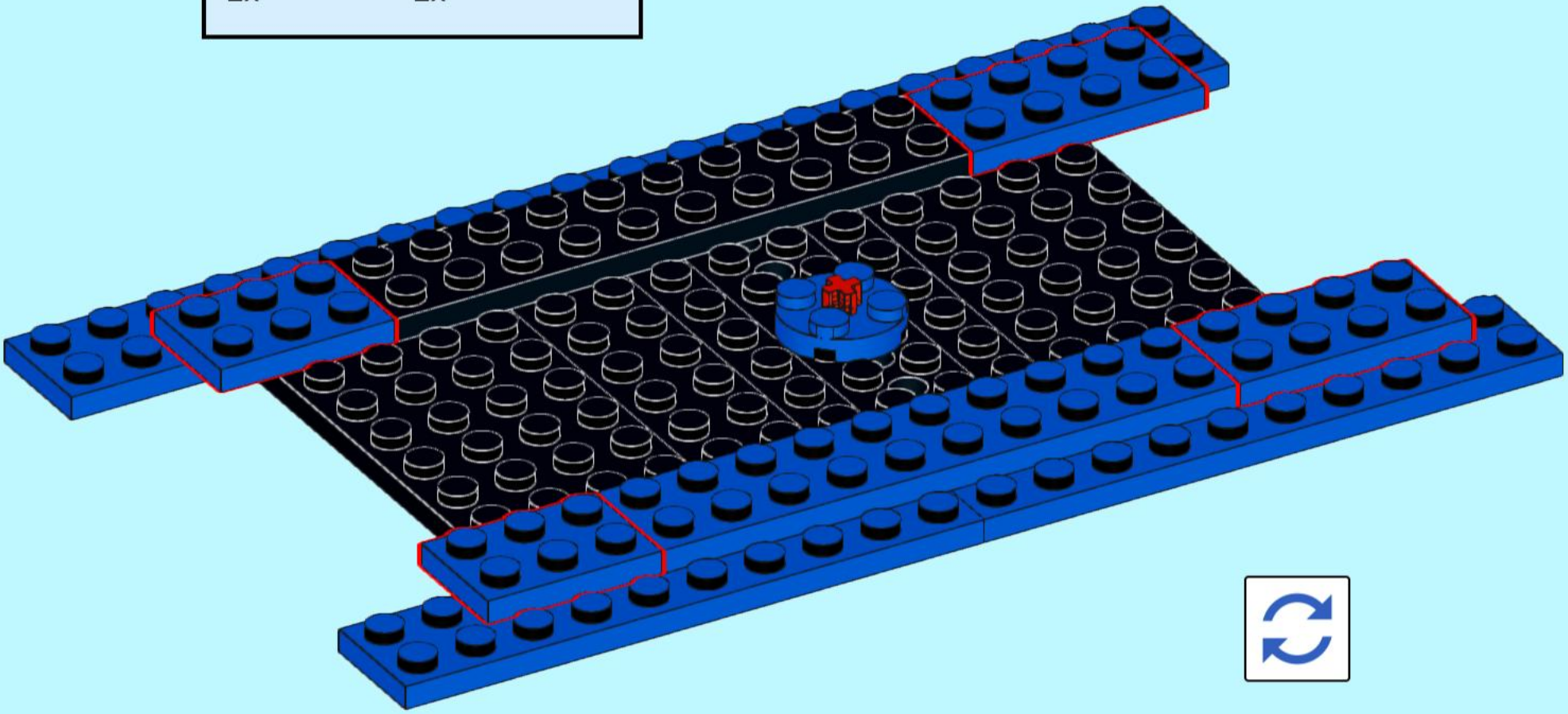

62

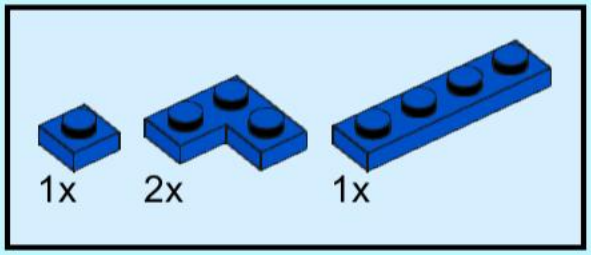

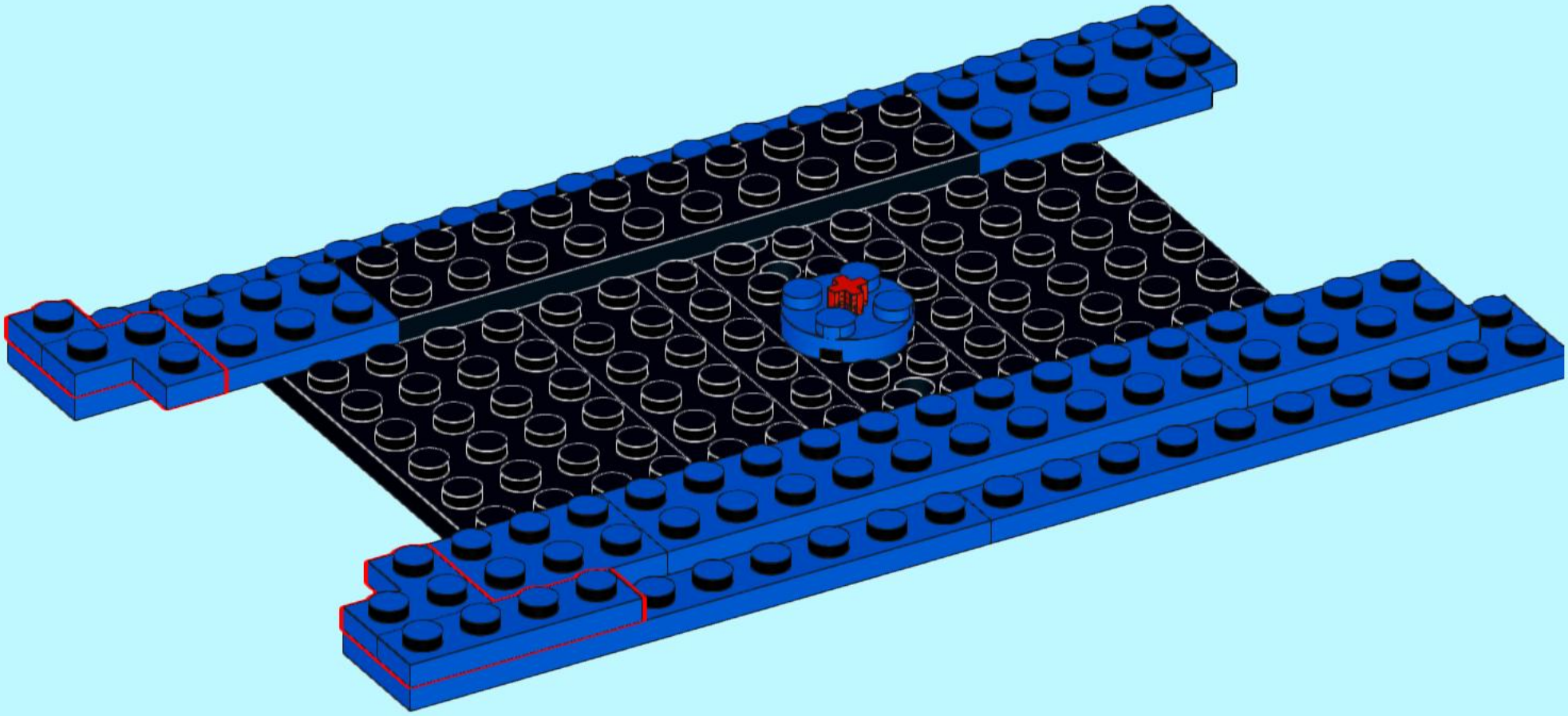

63

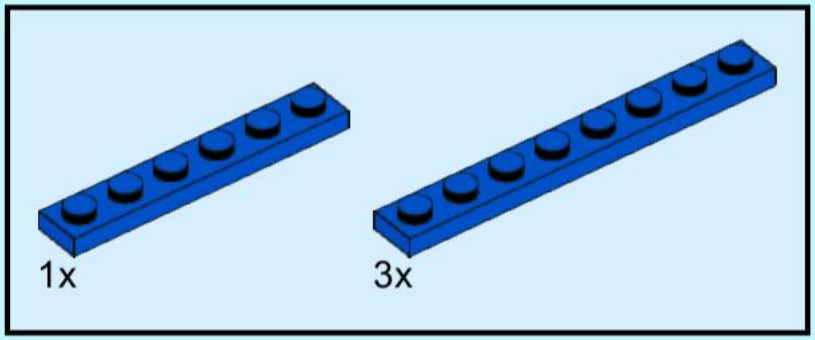

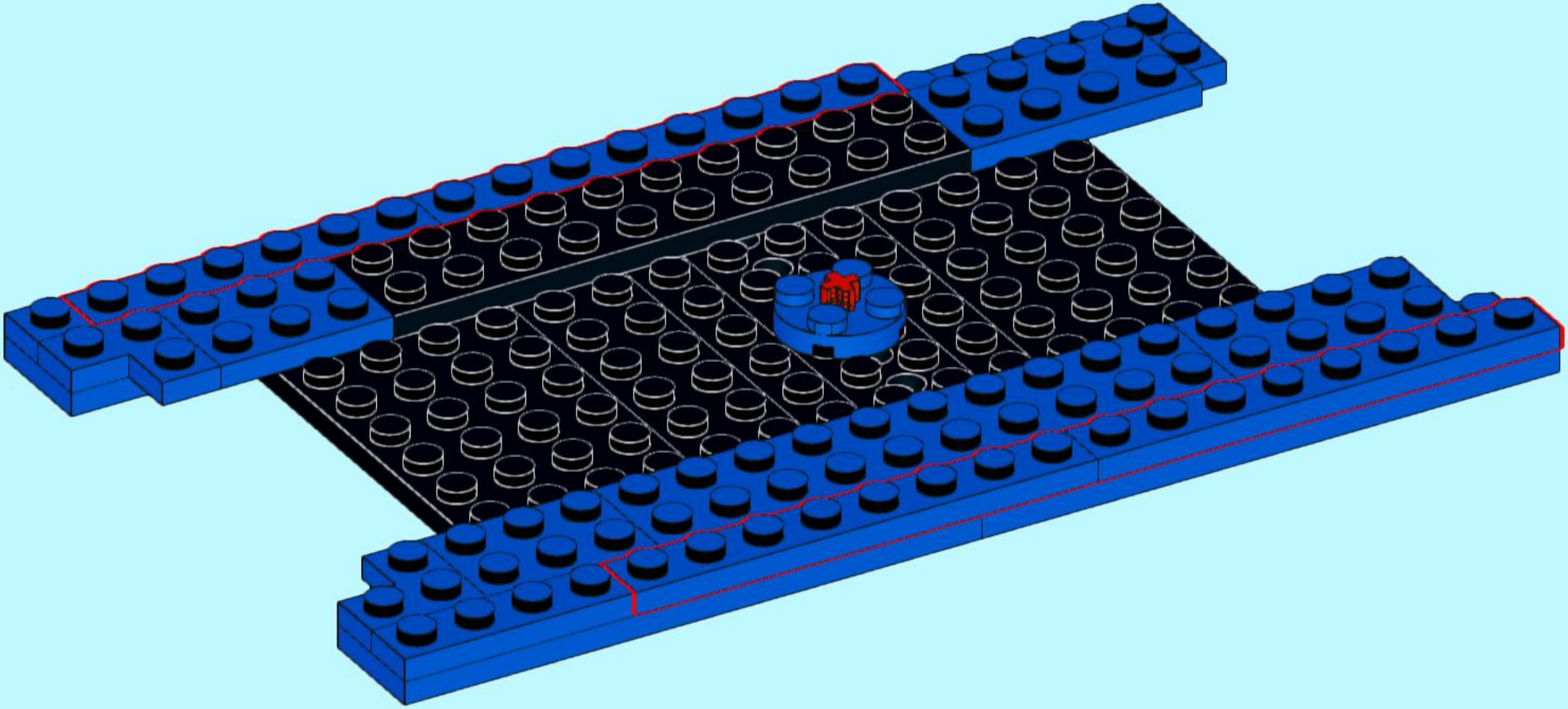

64

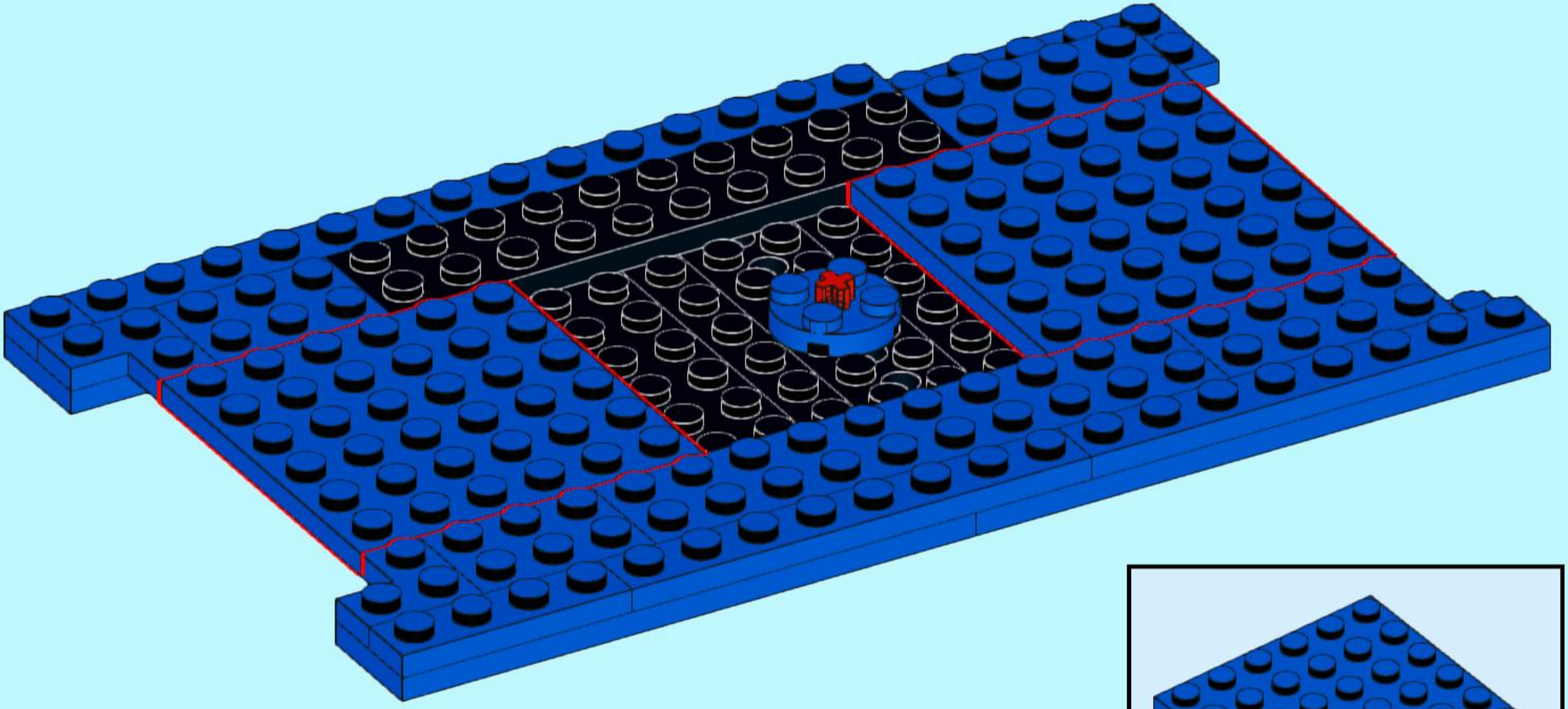

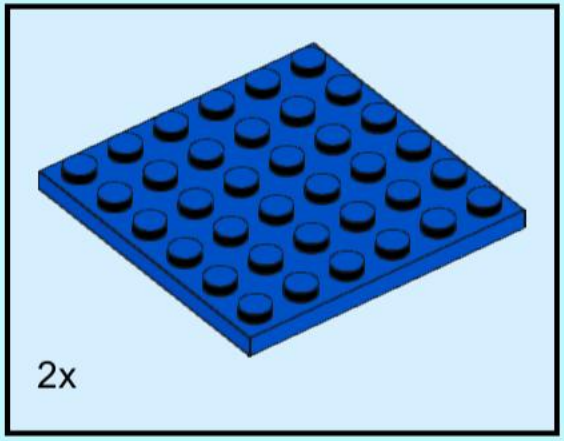

65

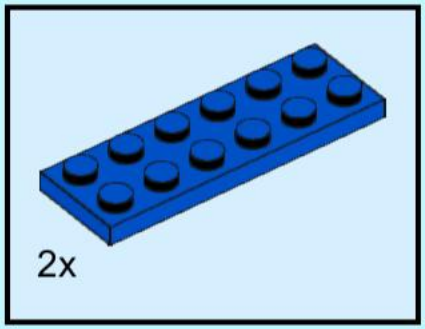

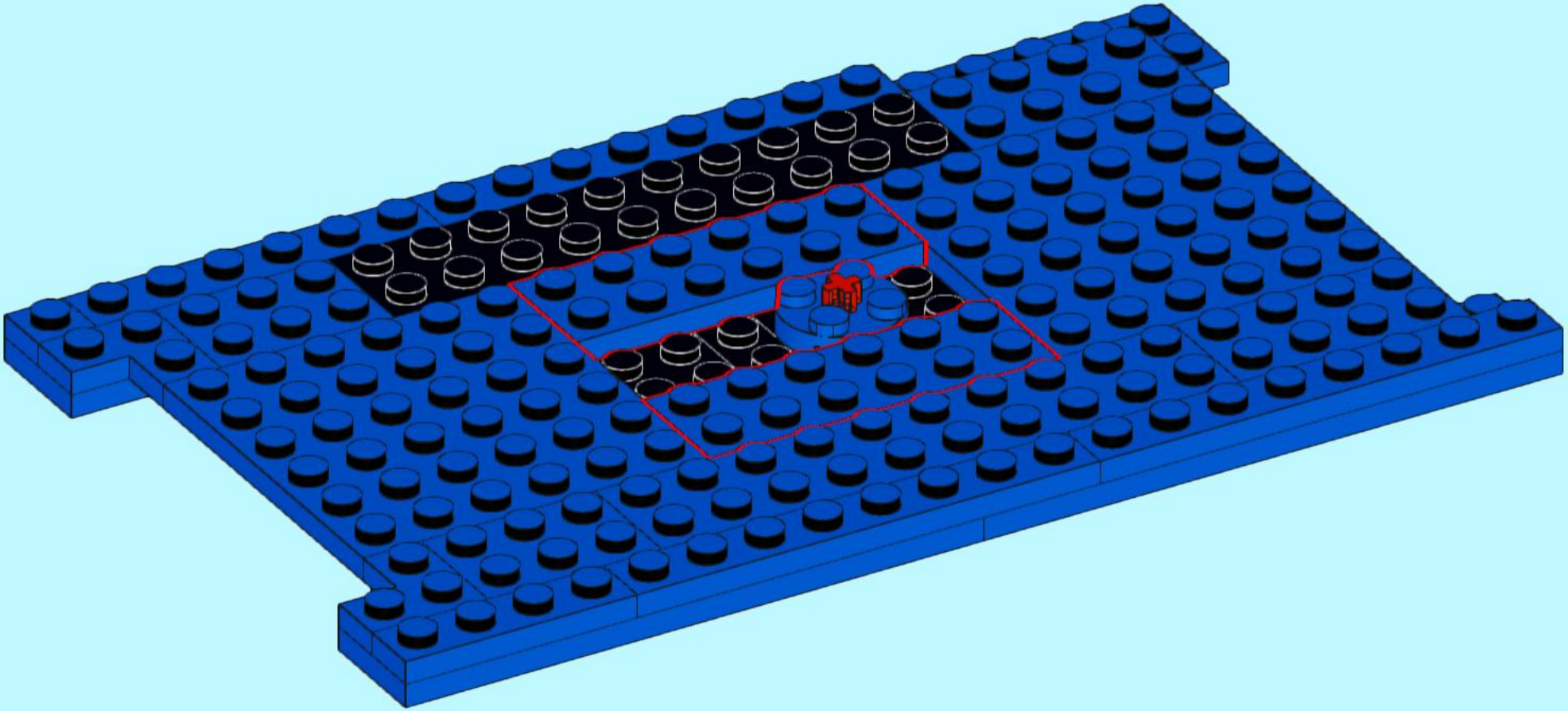

66

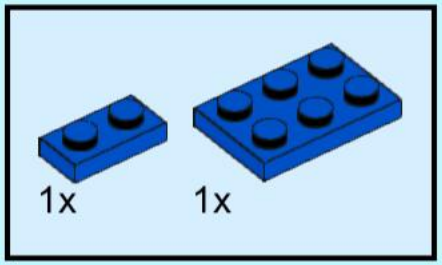

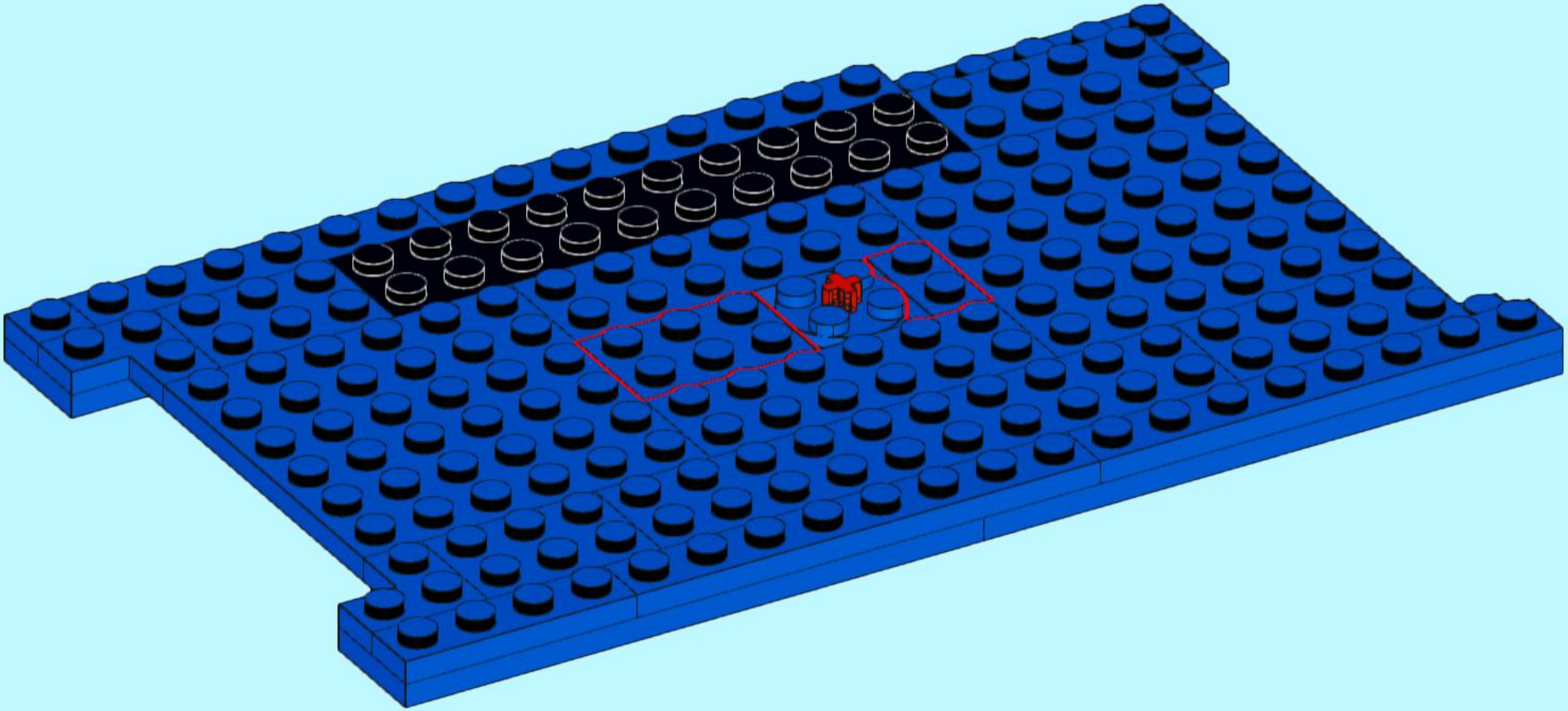

67

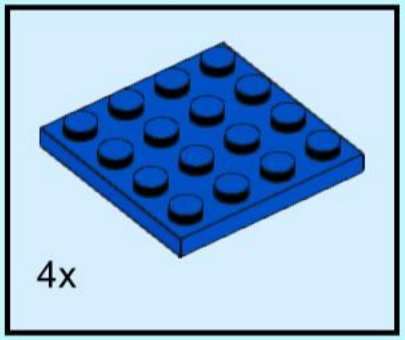

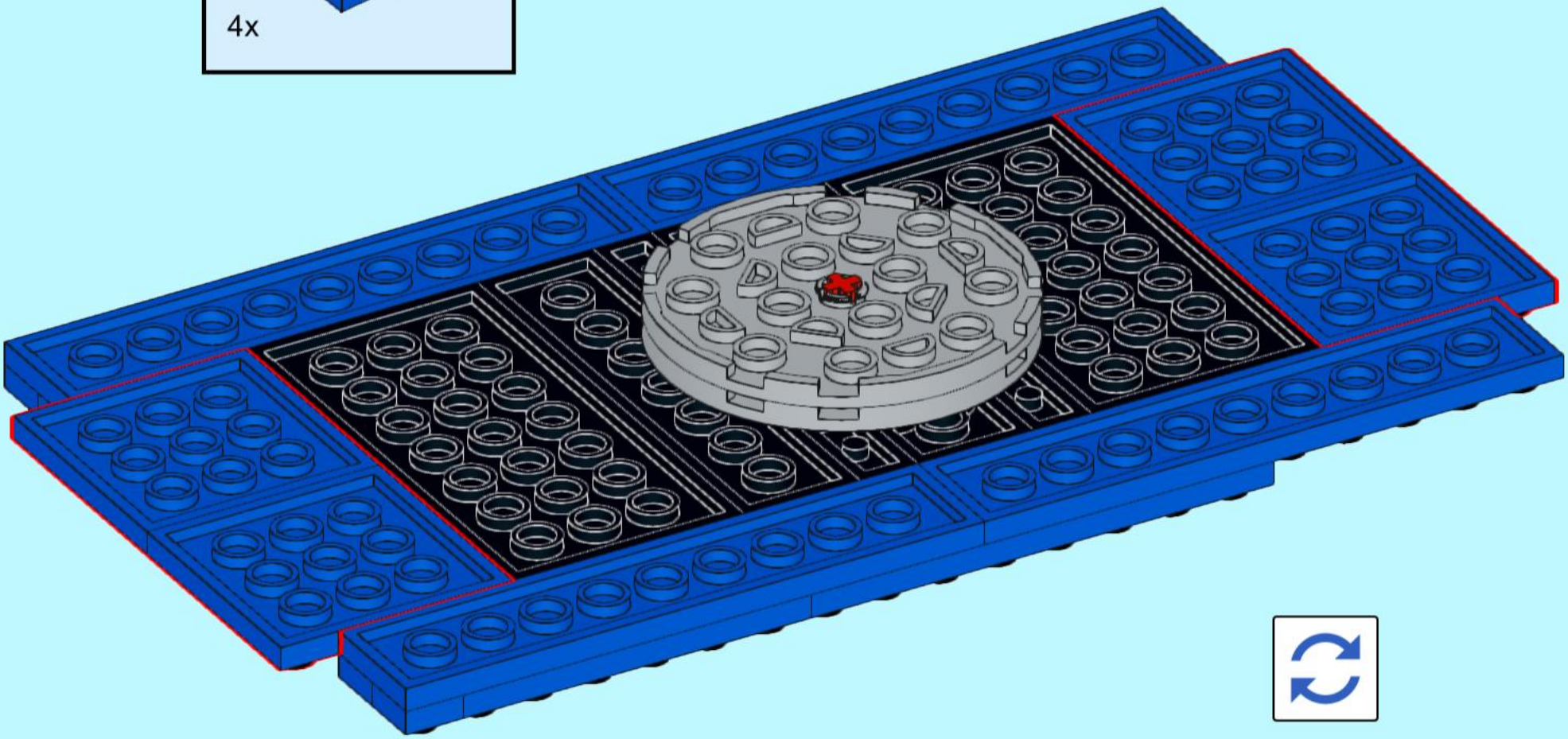

68

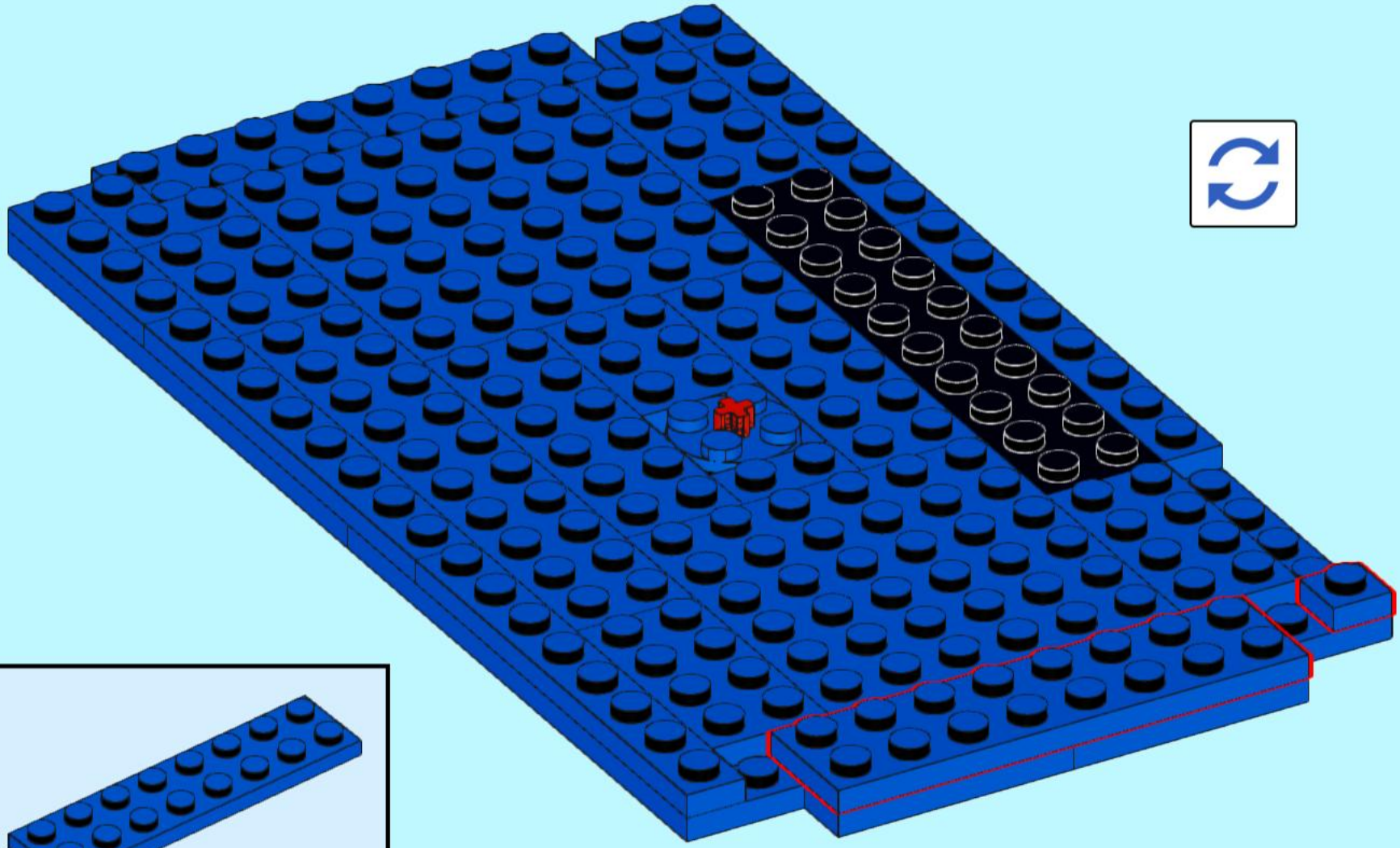

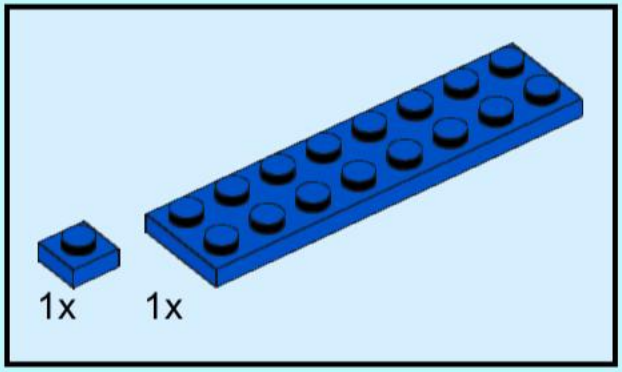

69

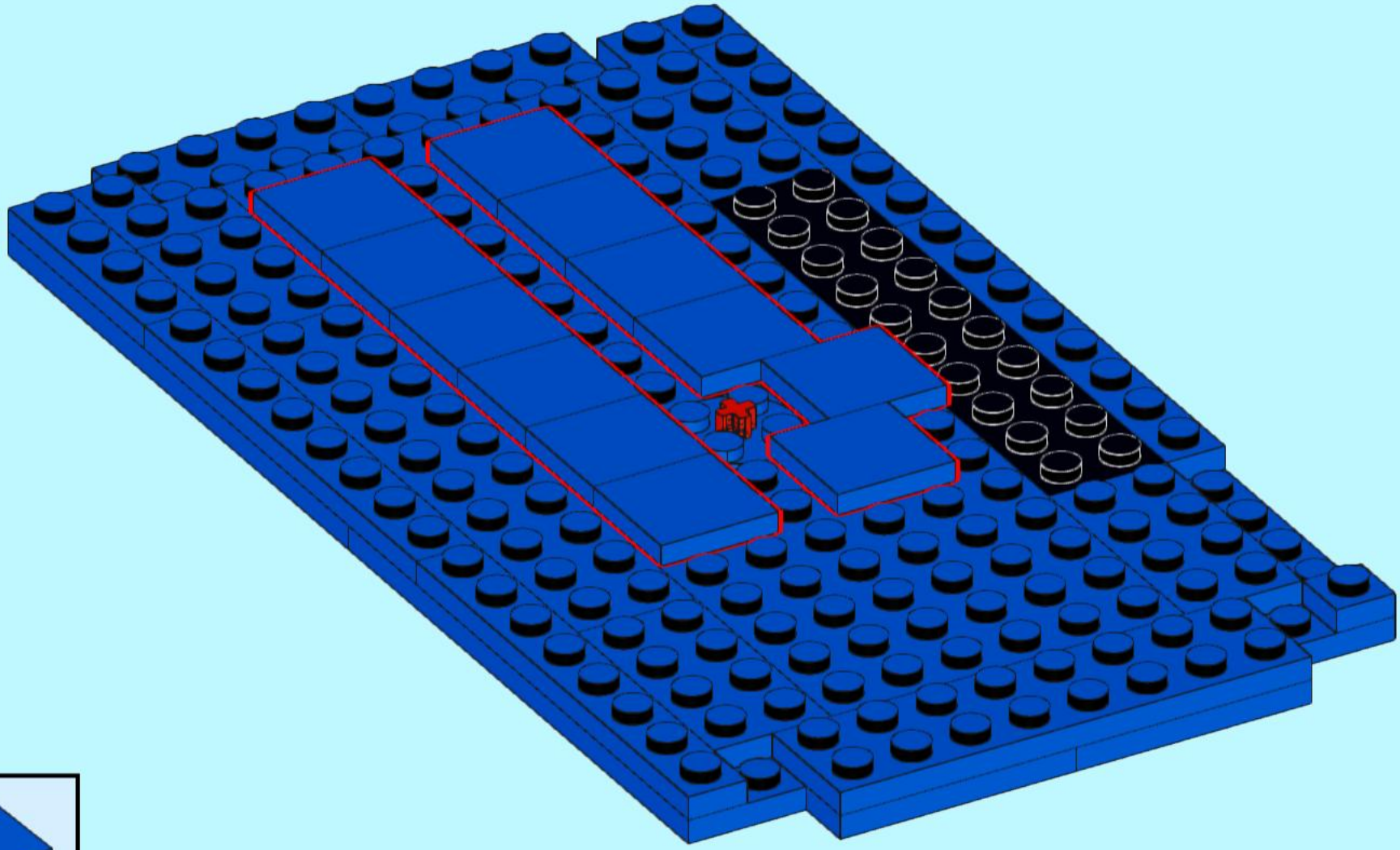

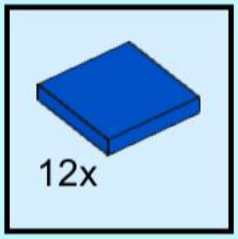

70

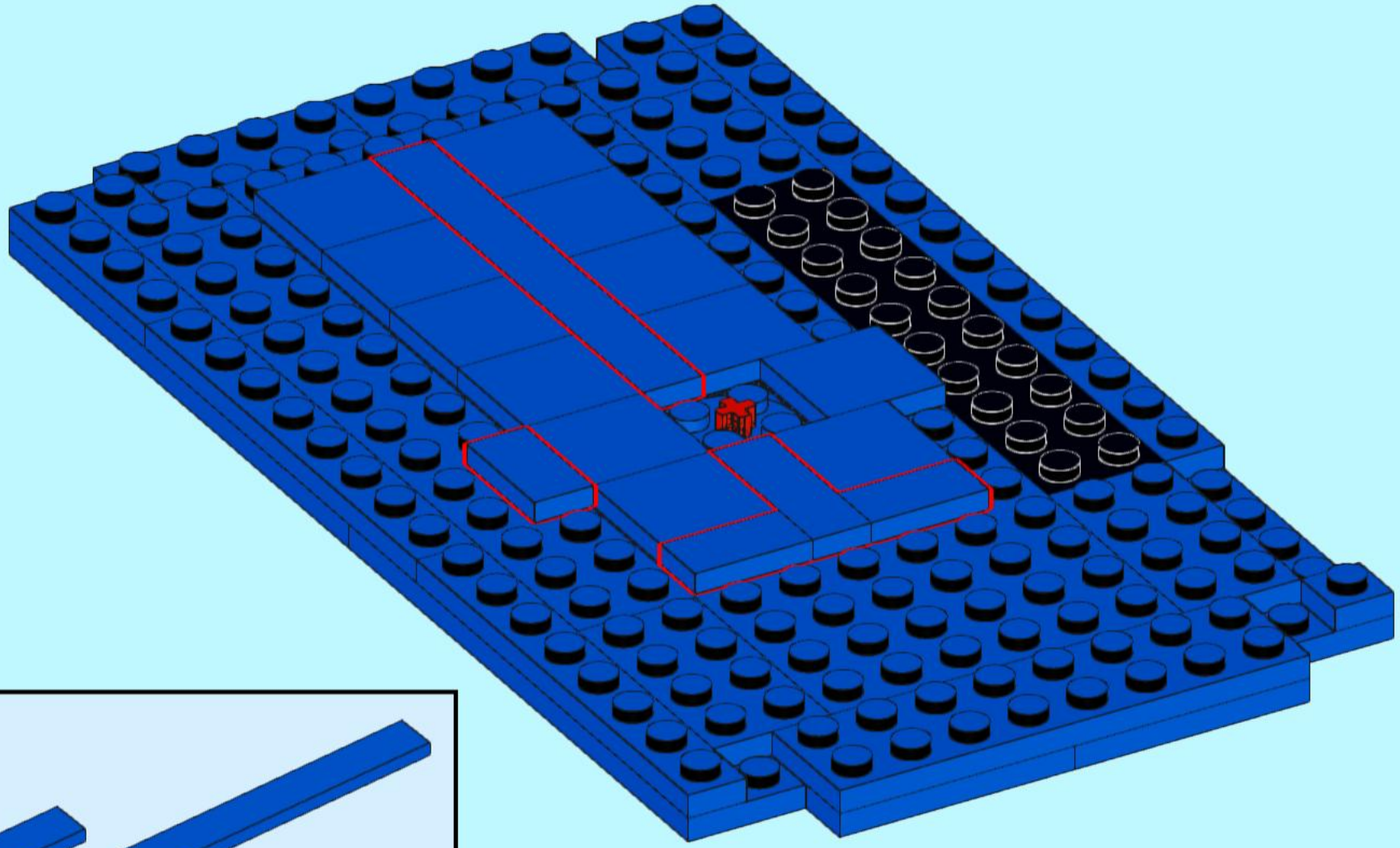

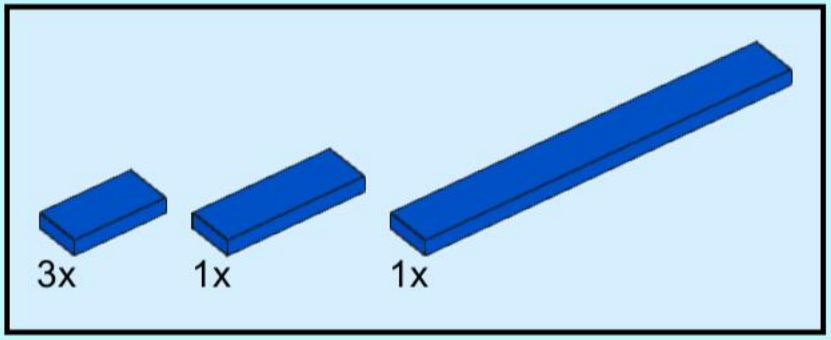

71

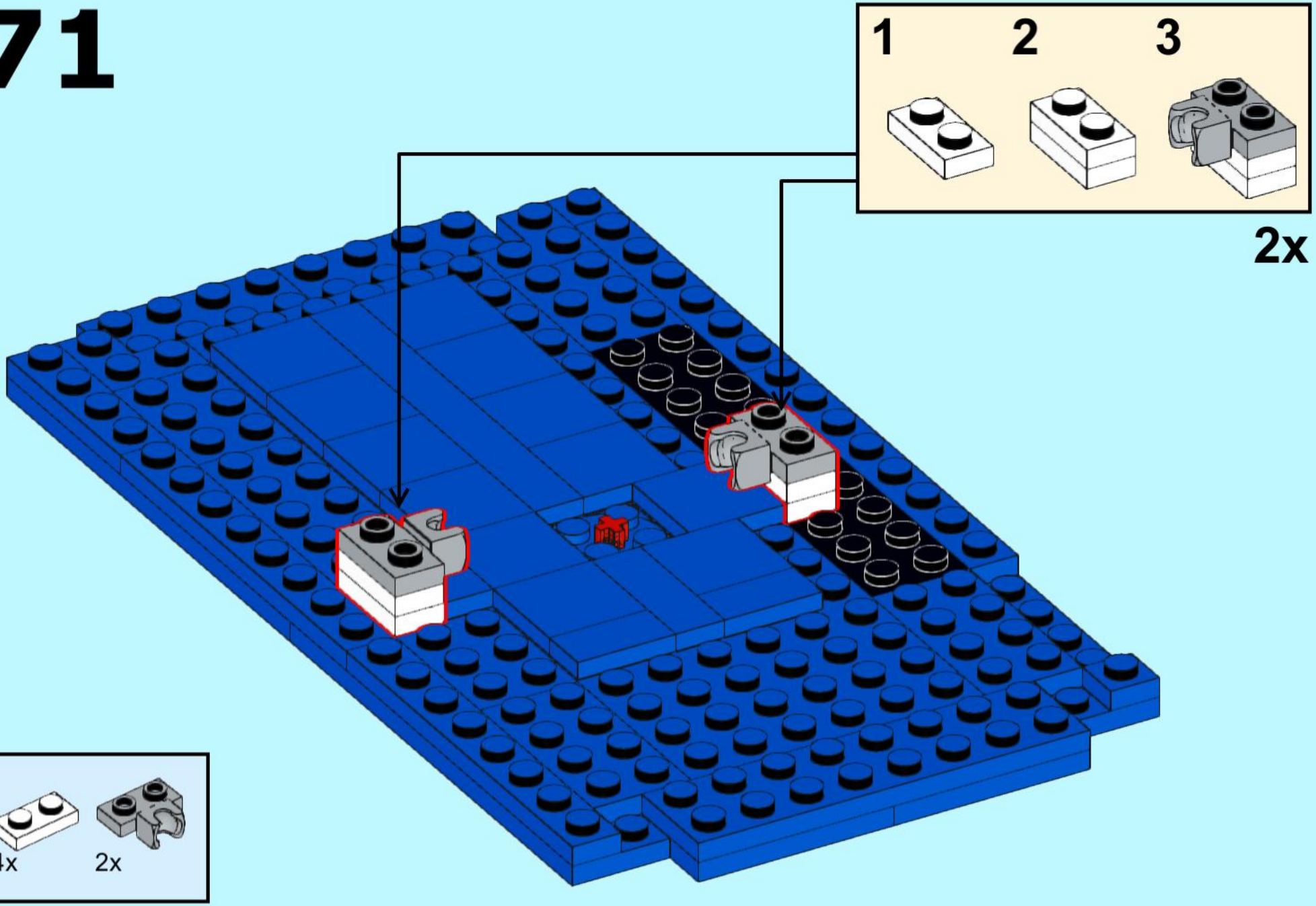

72

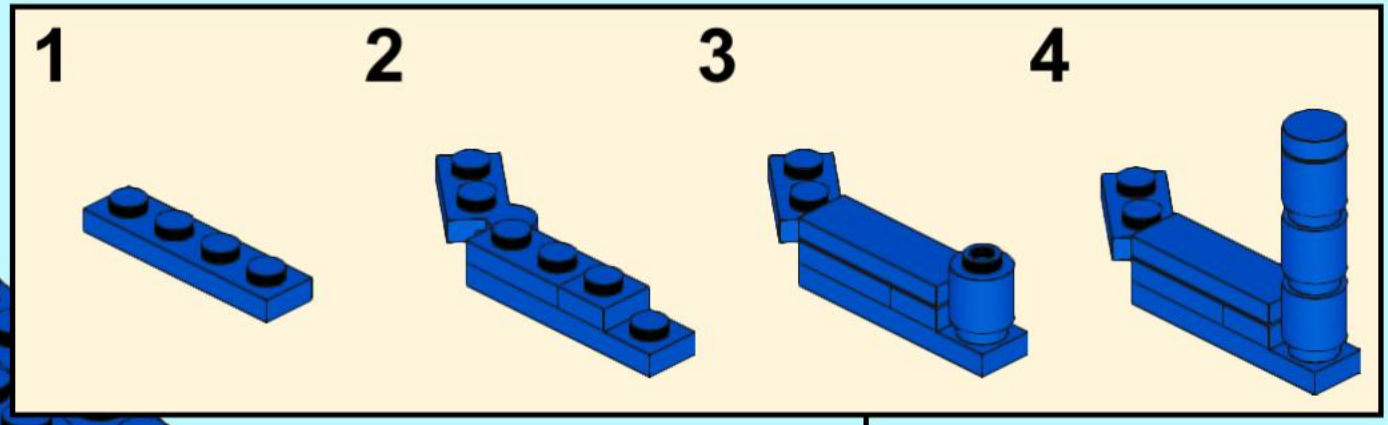

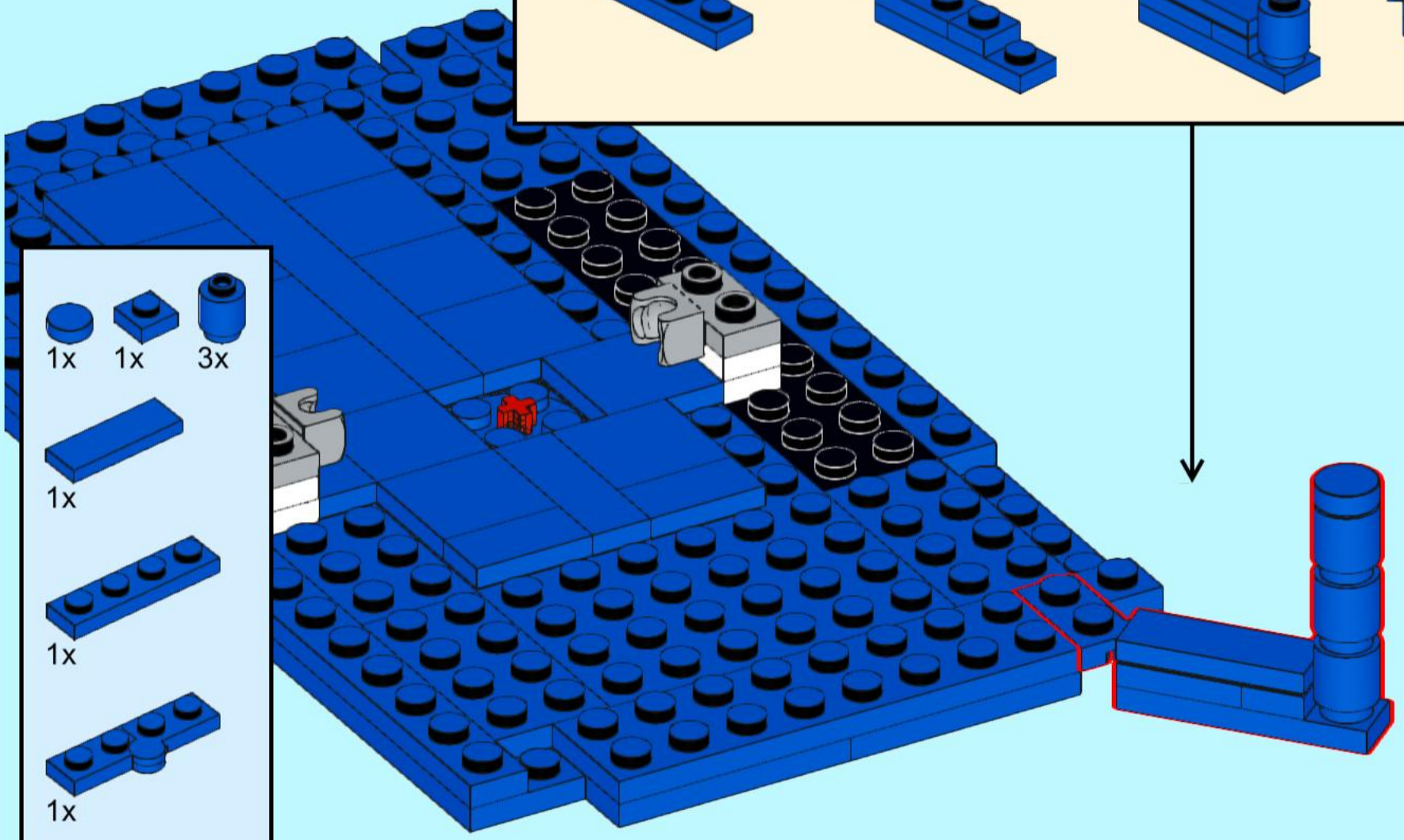

73

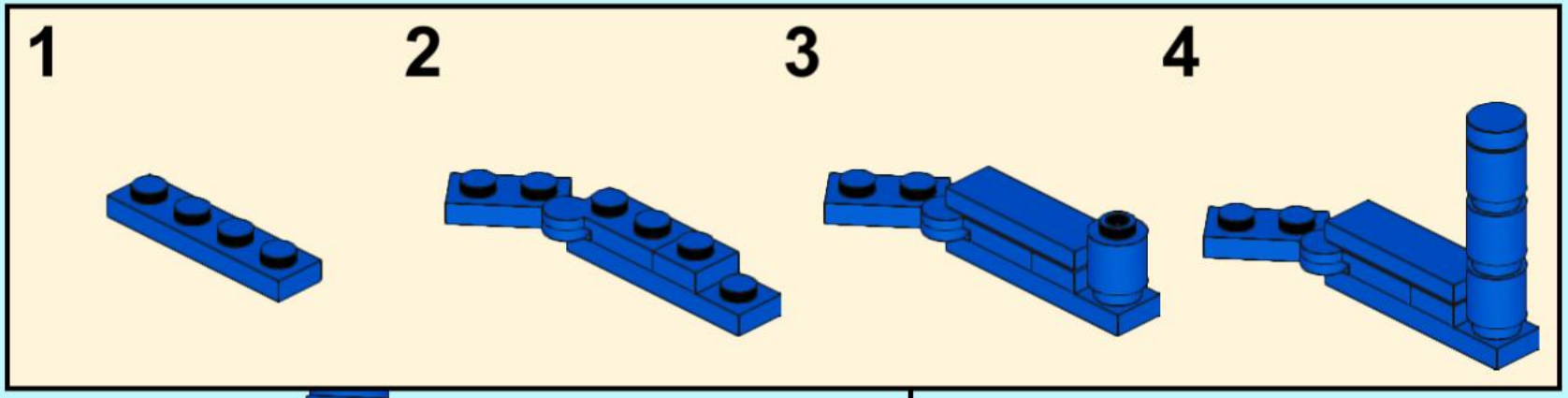

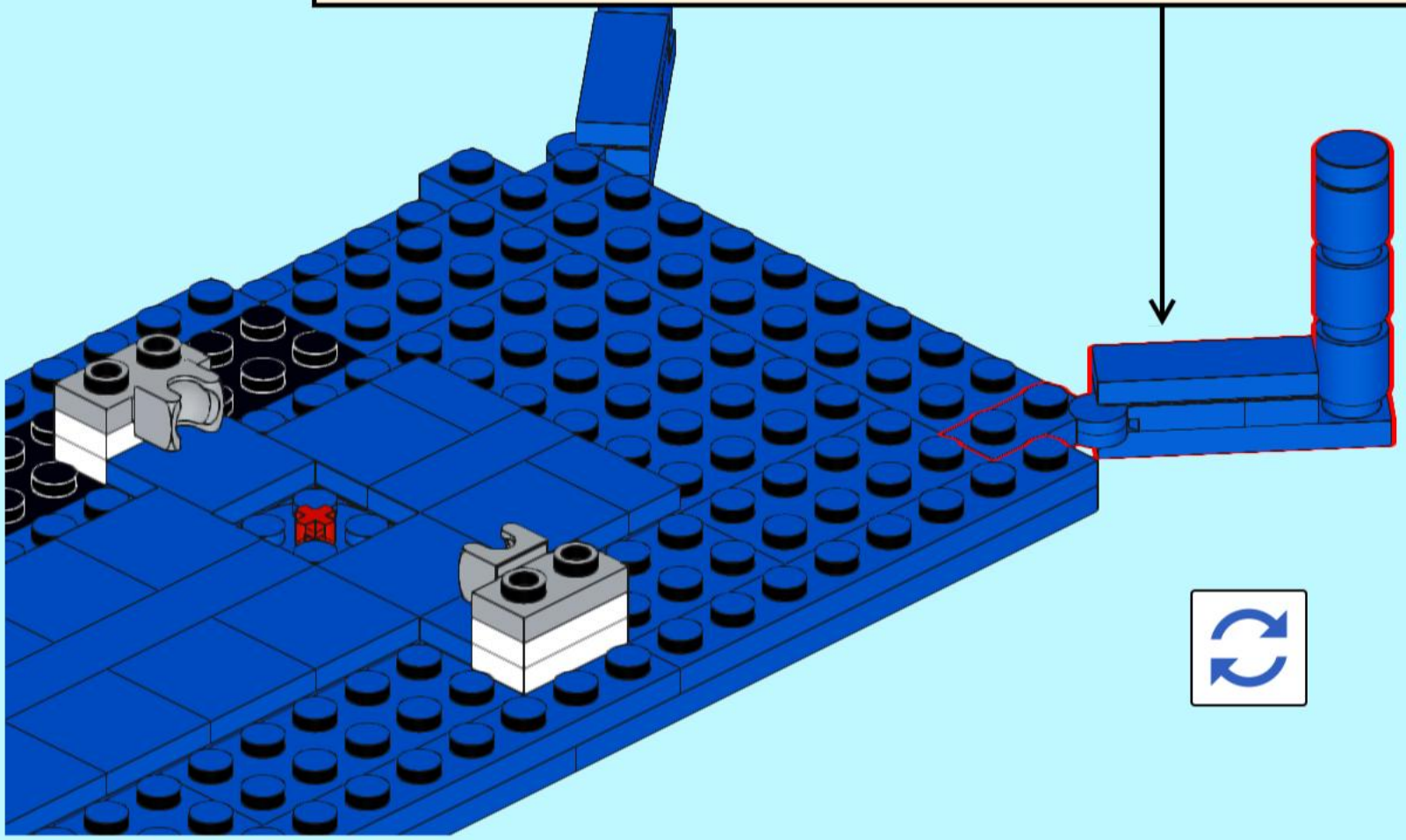

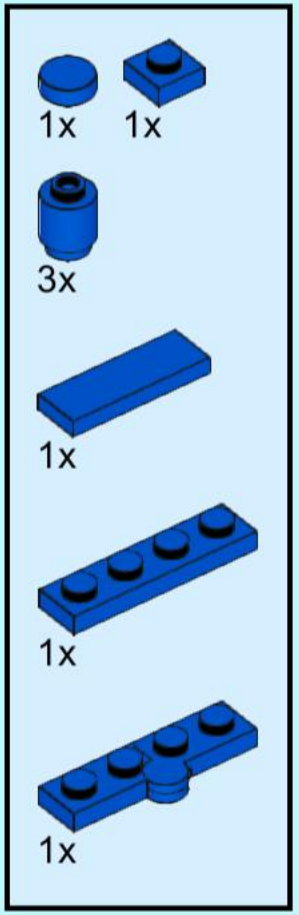

74

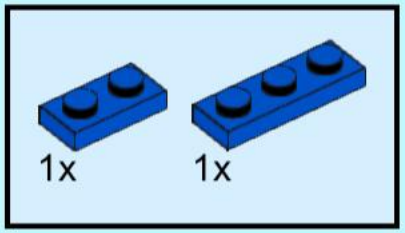

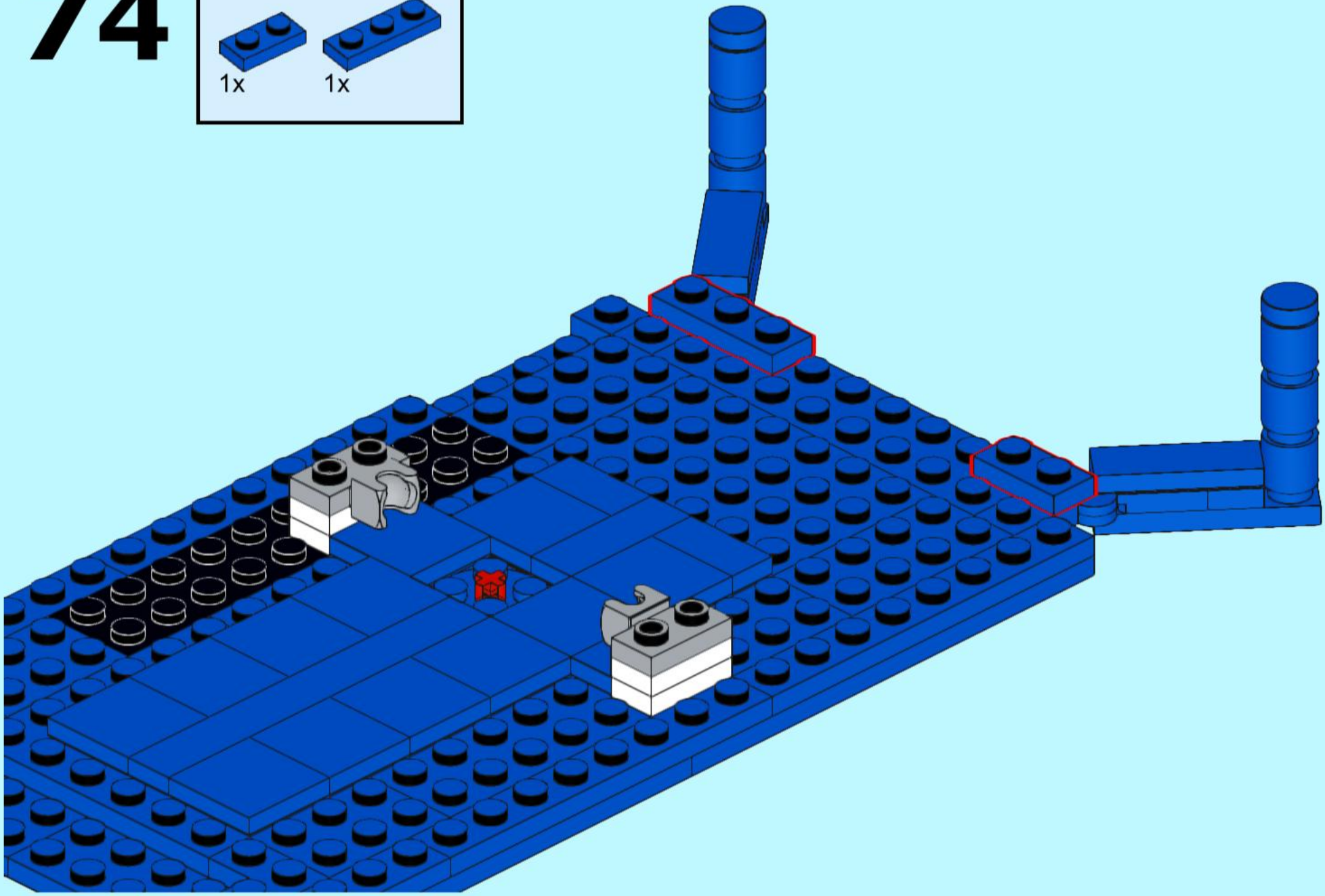

75

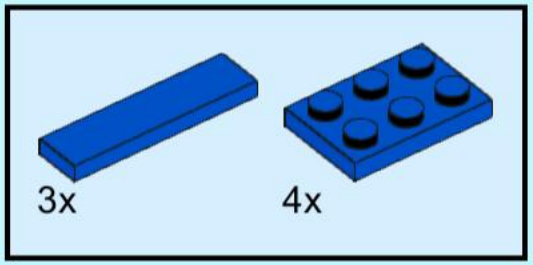

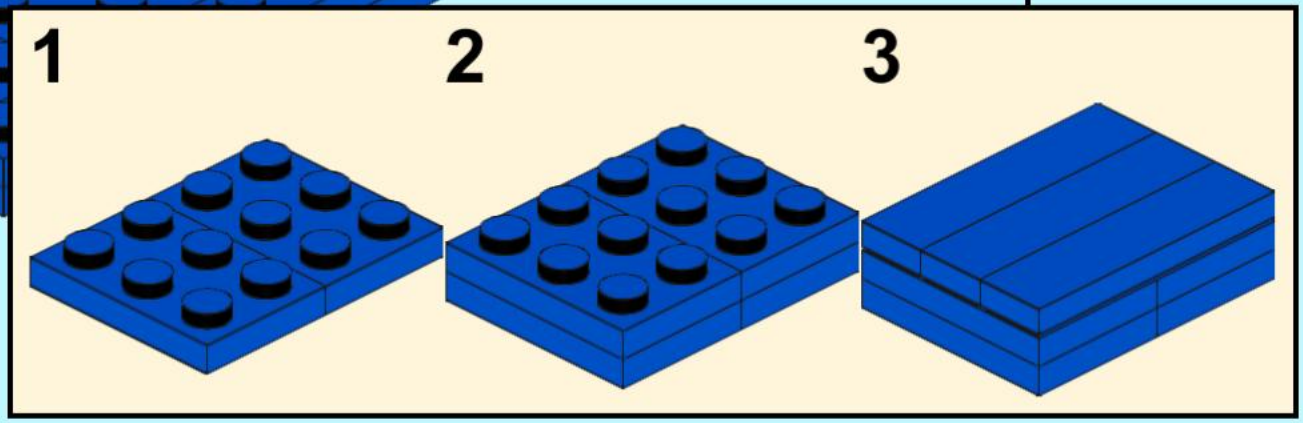

76

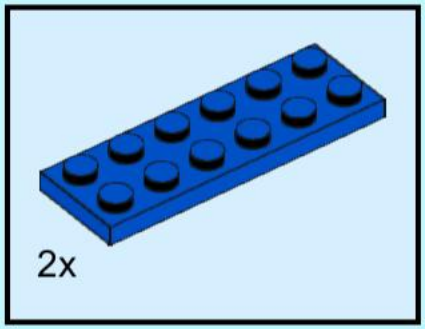

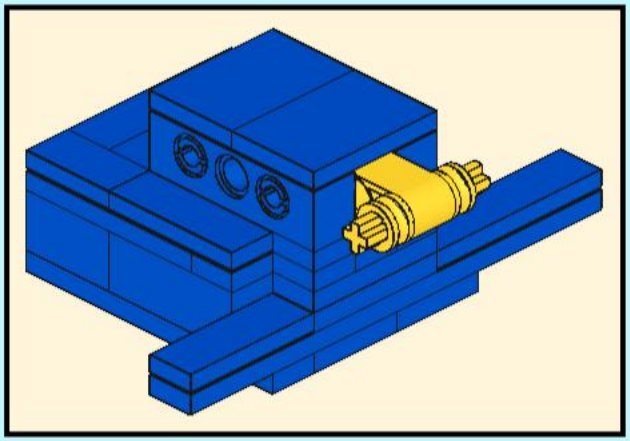

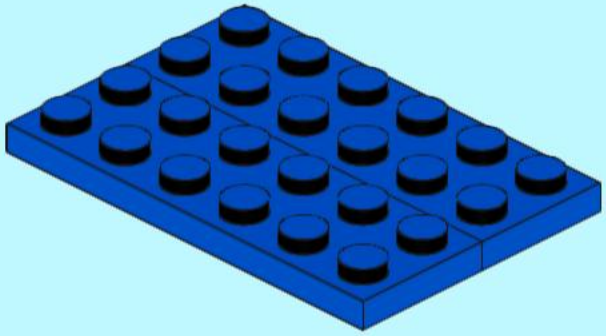

77

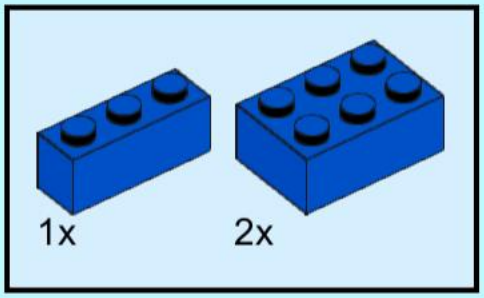

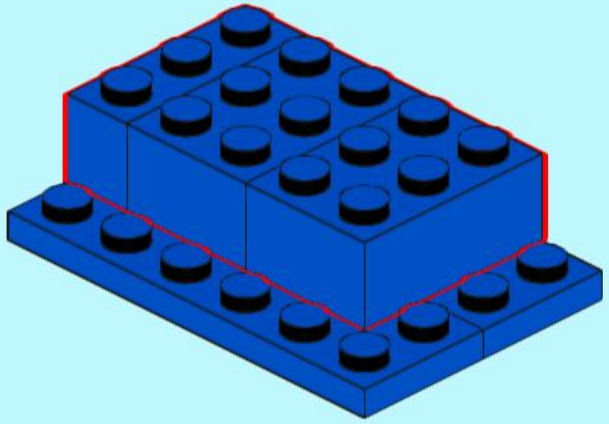

78

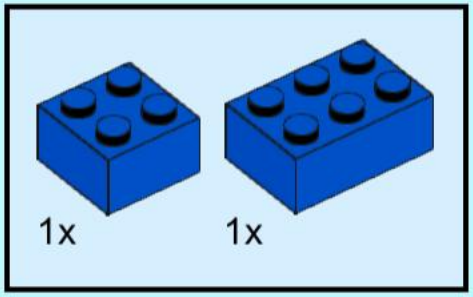

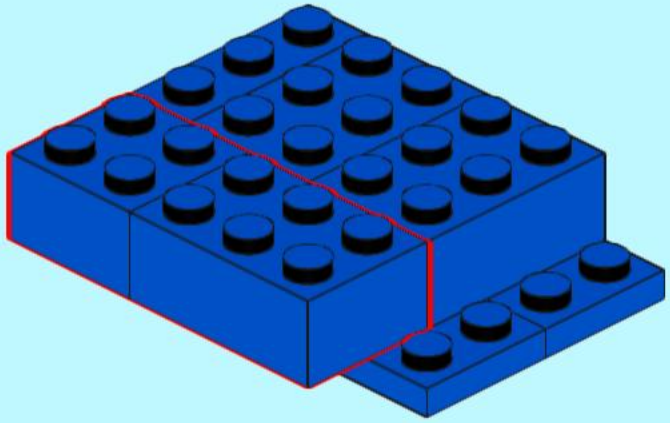

79

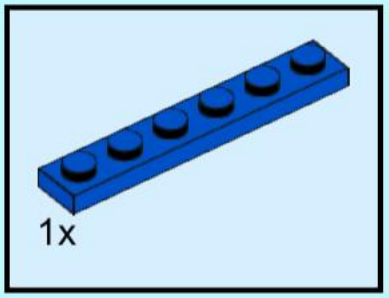

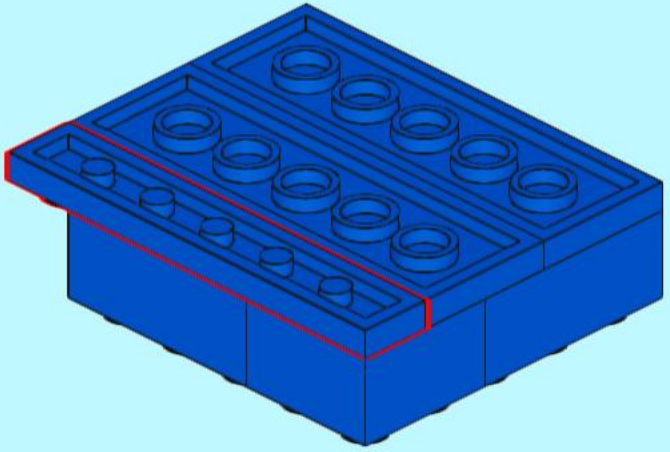

80

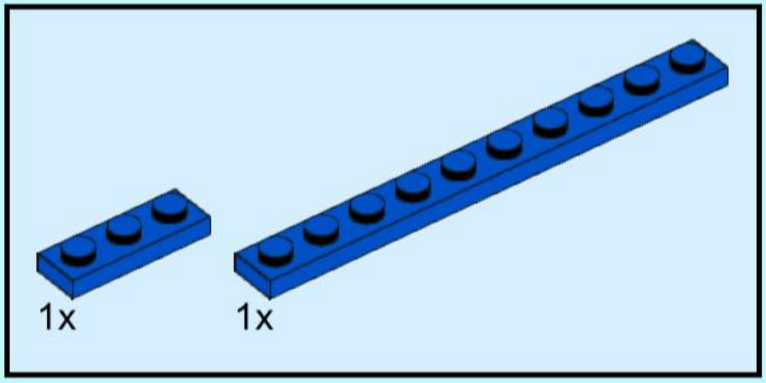

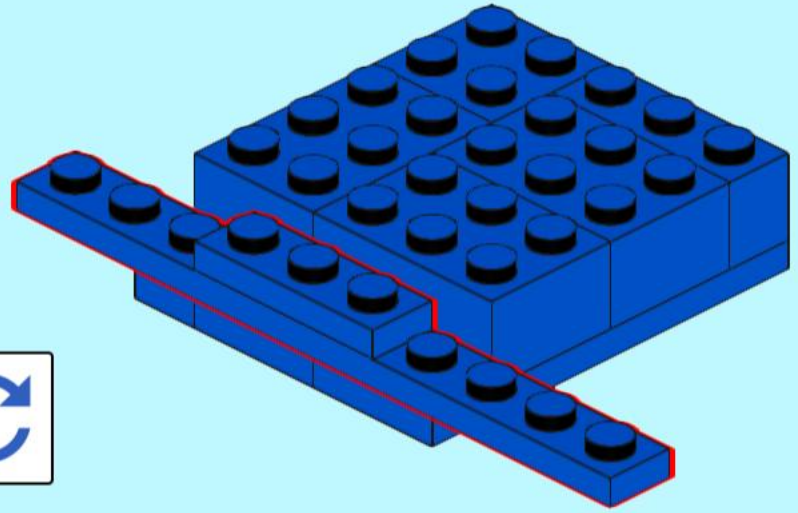

81

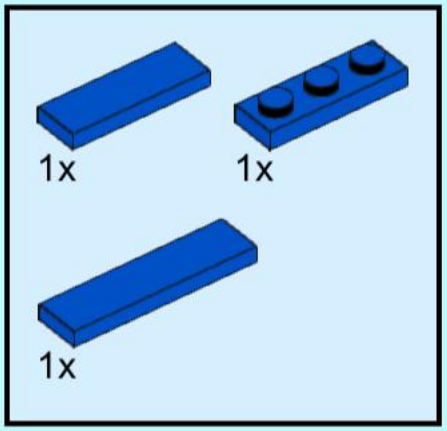

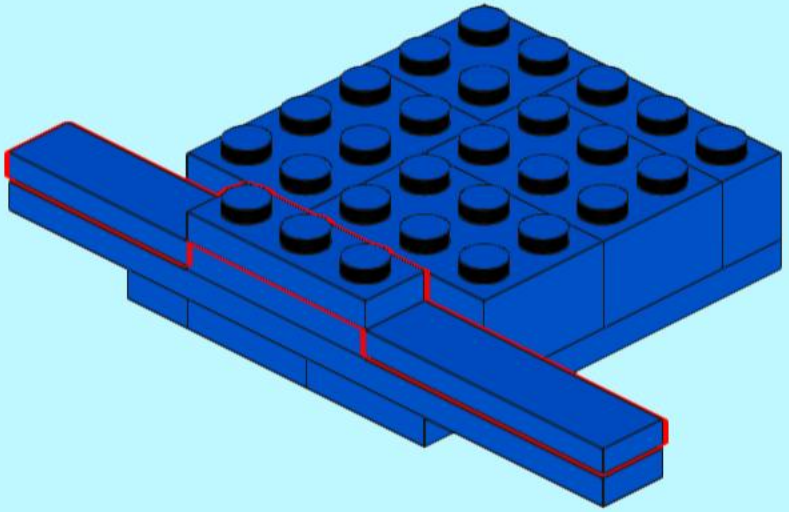

82

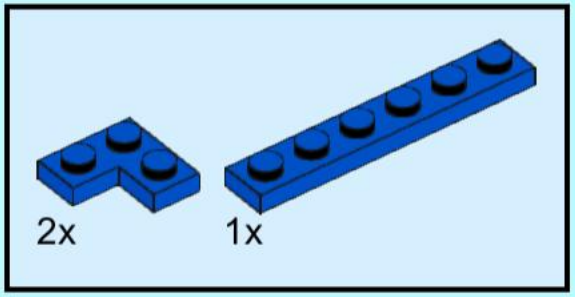

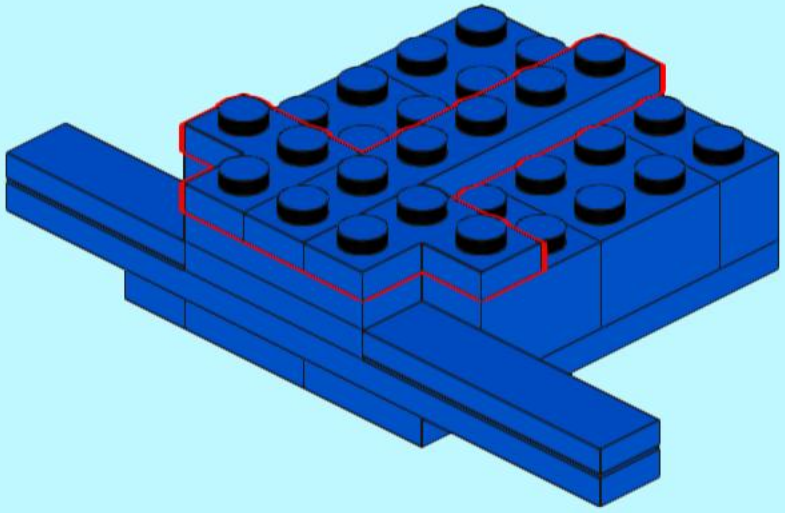

83

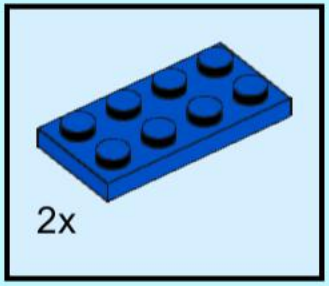

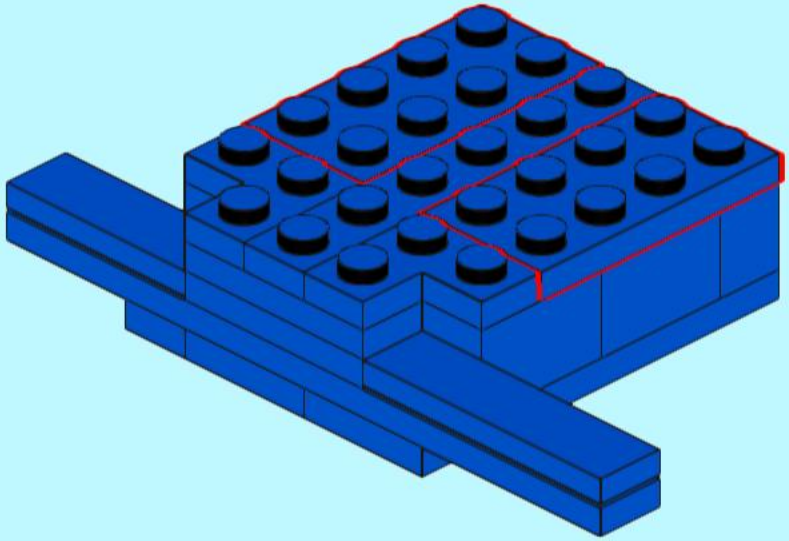

84

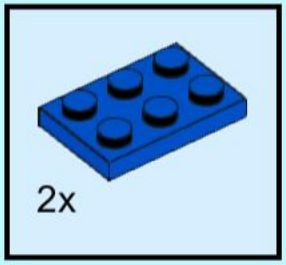

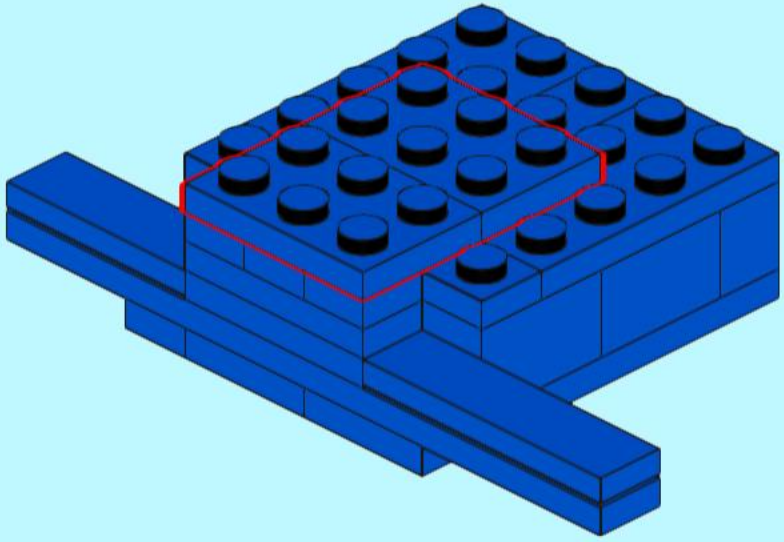

85

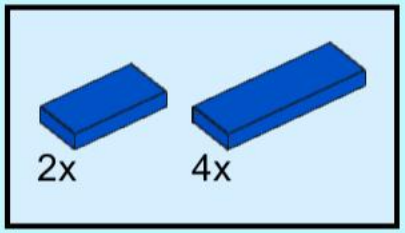

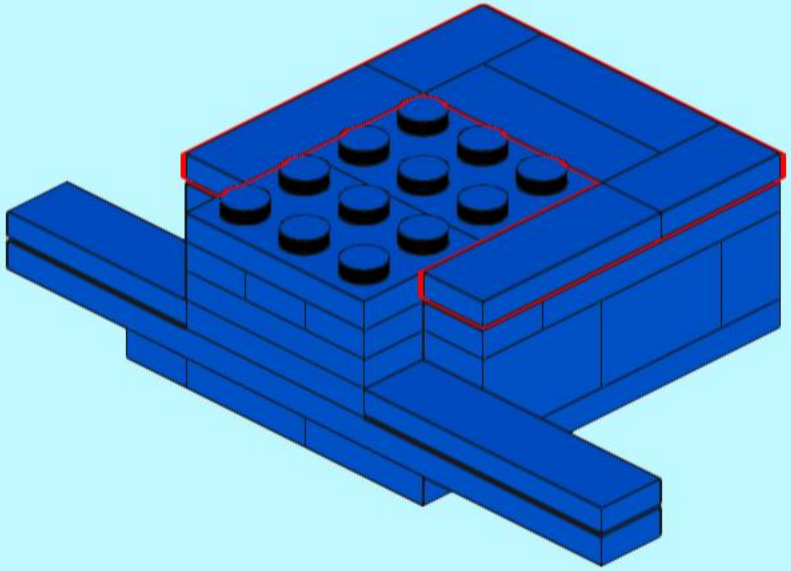

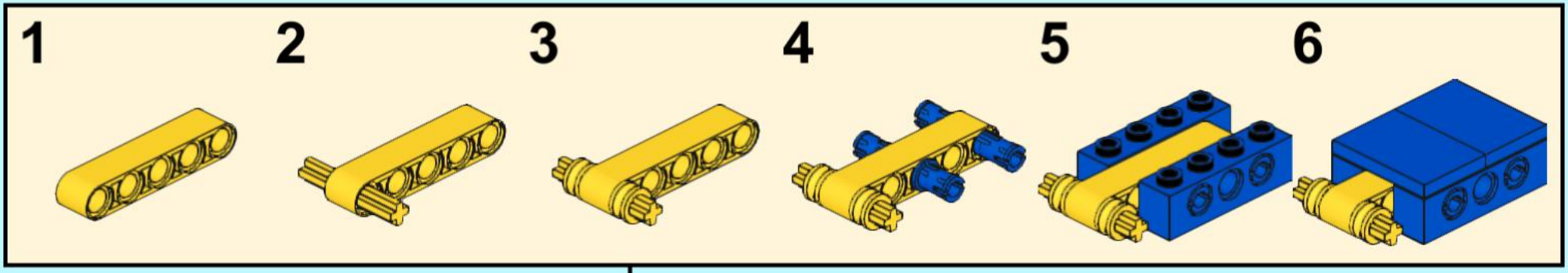

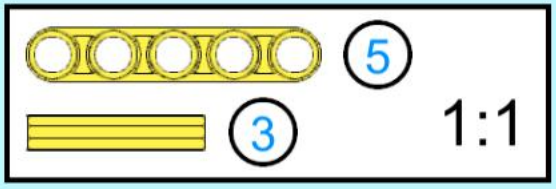

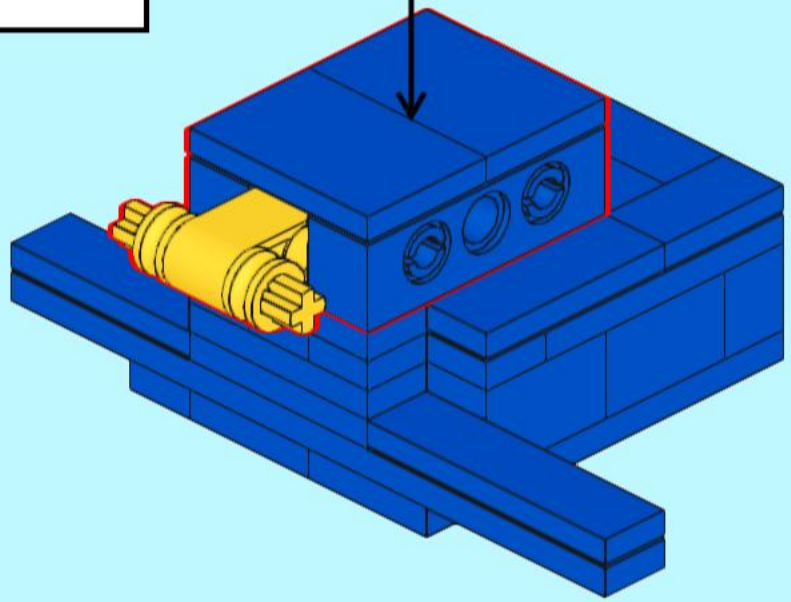

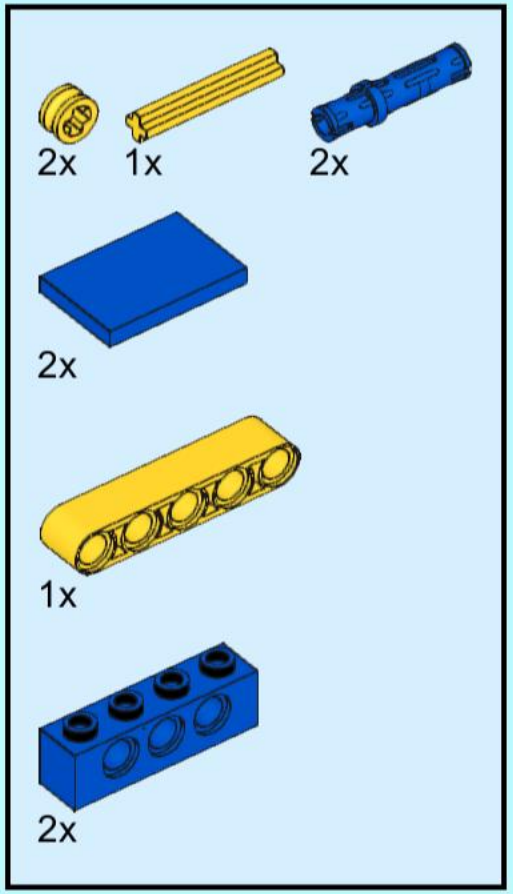

86

87

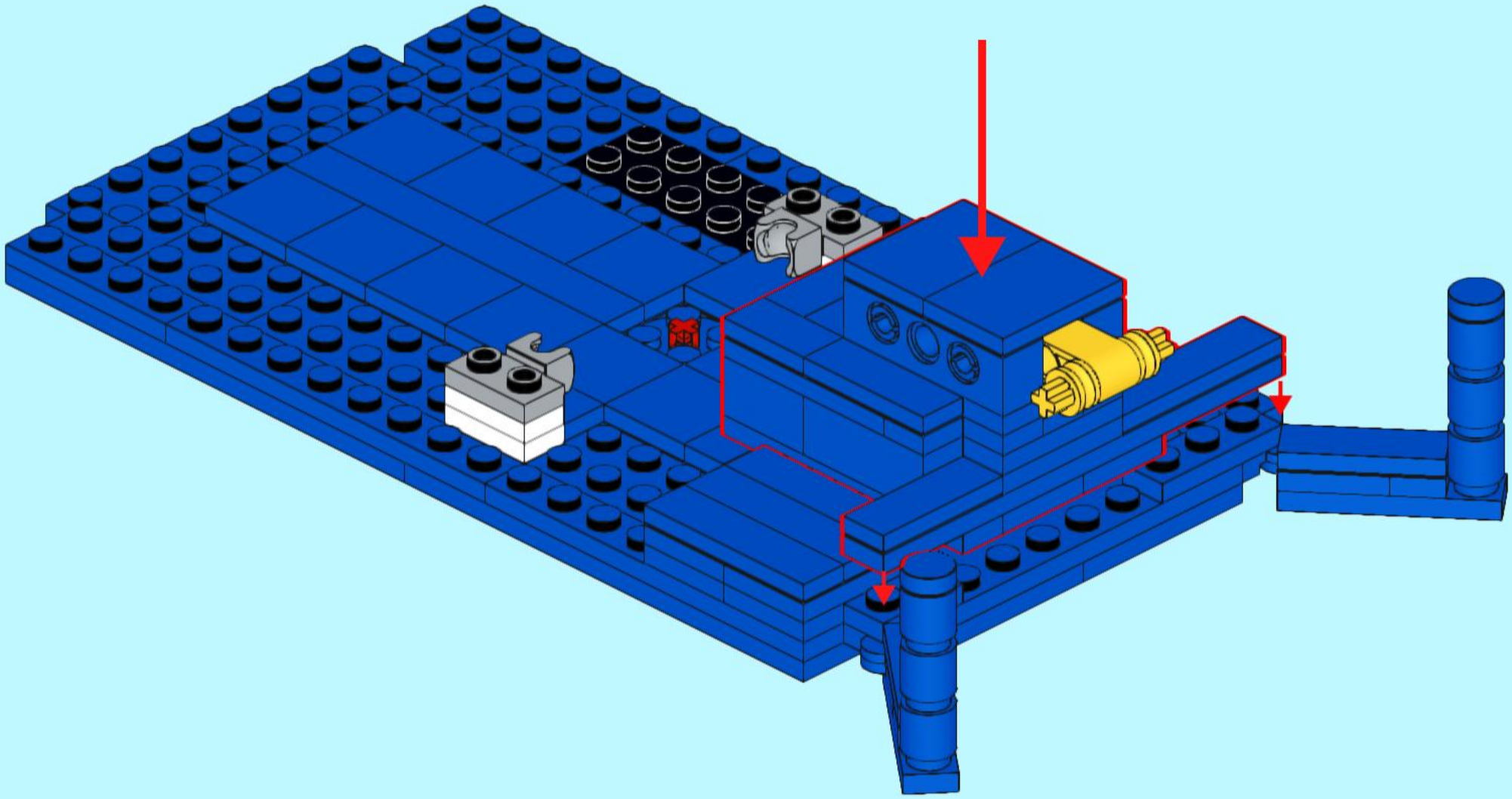

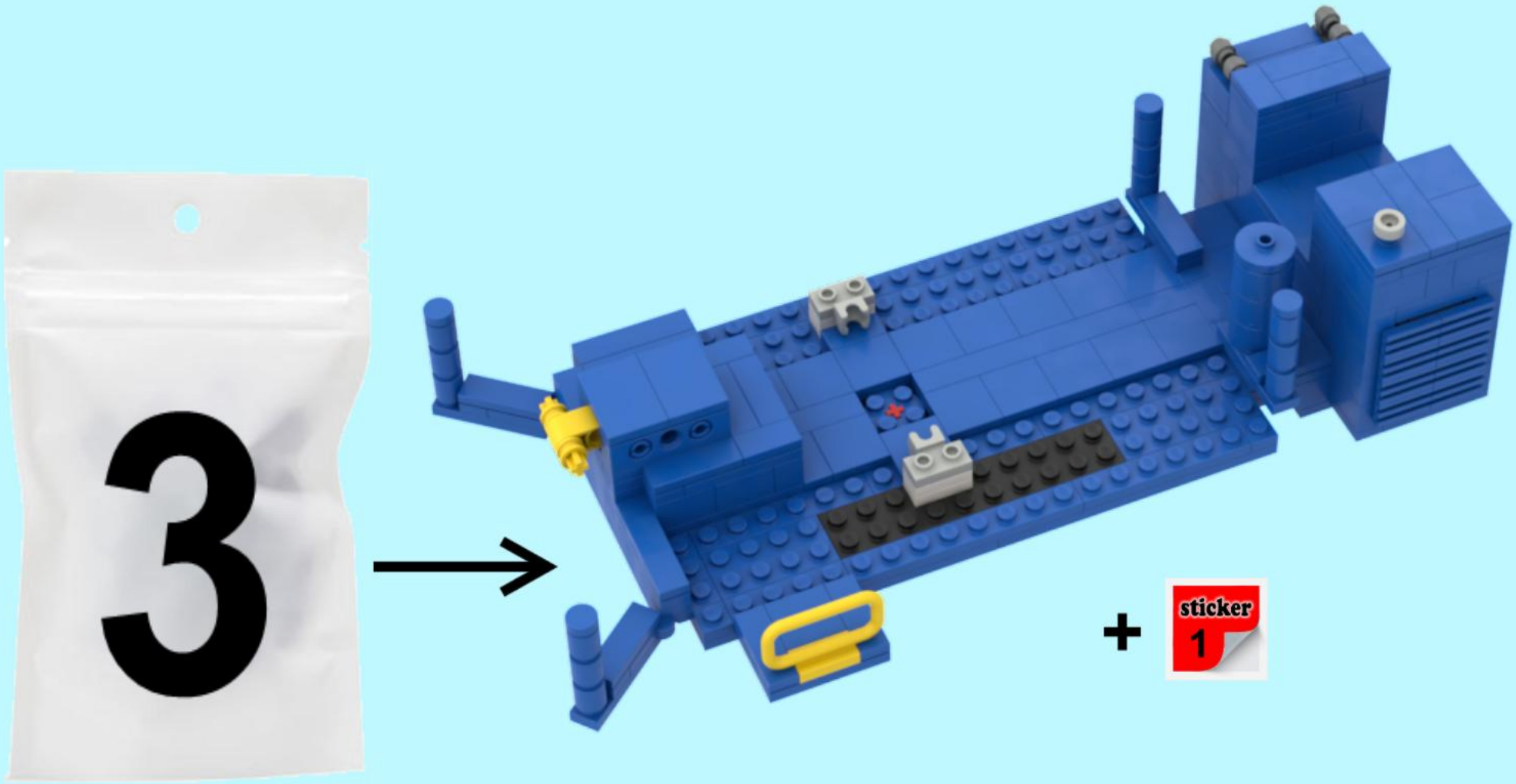
3
sticker
1

88

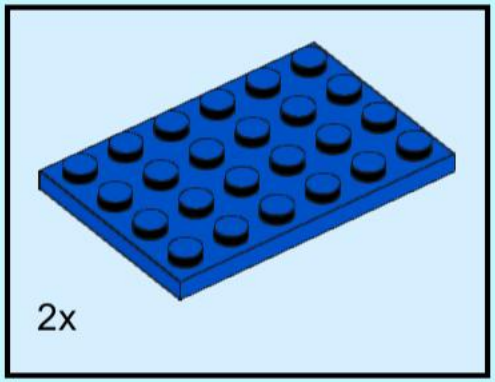

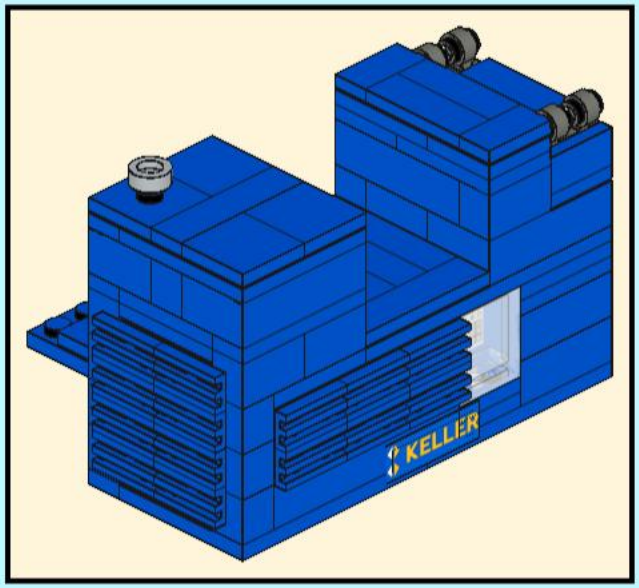

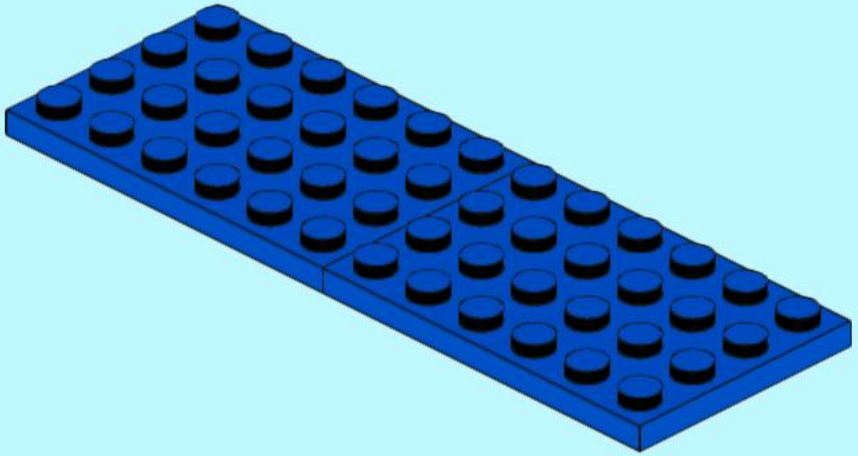

89

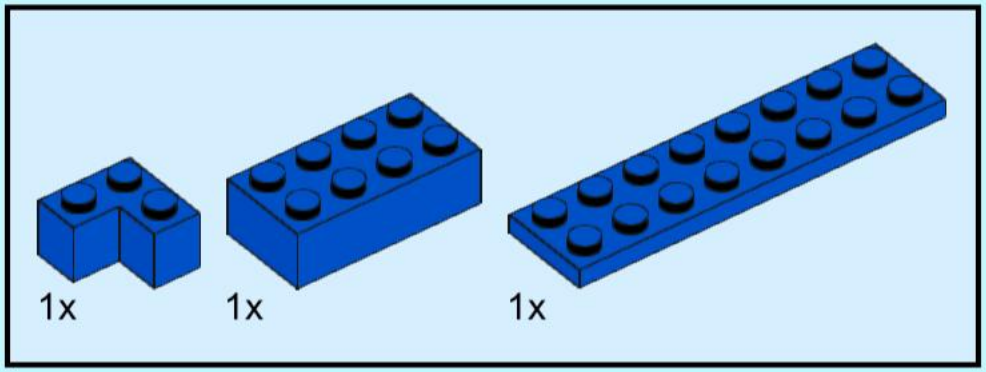

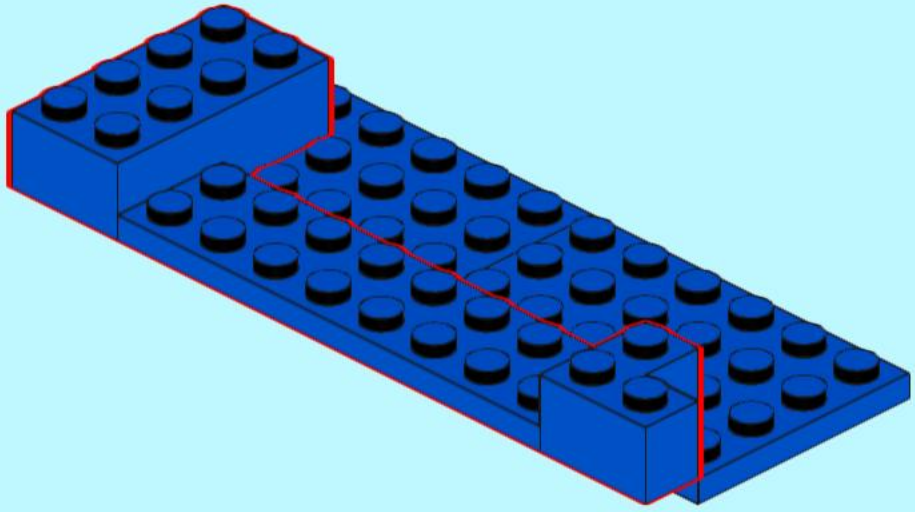

90

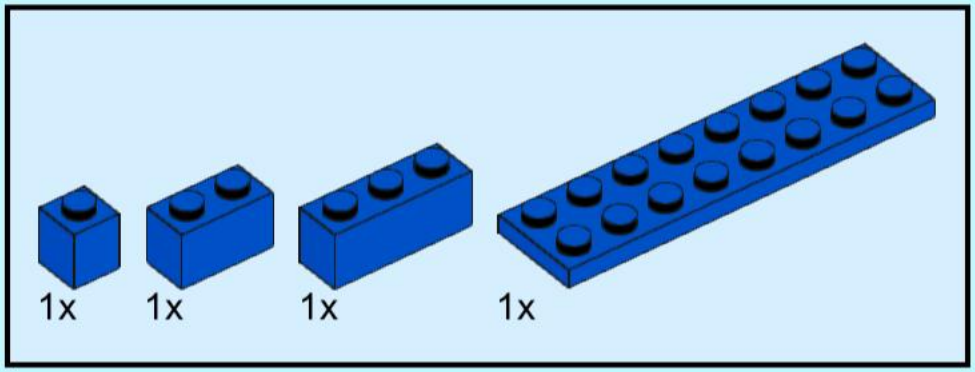

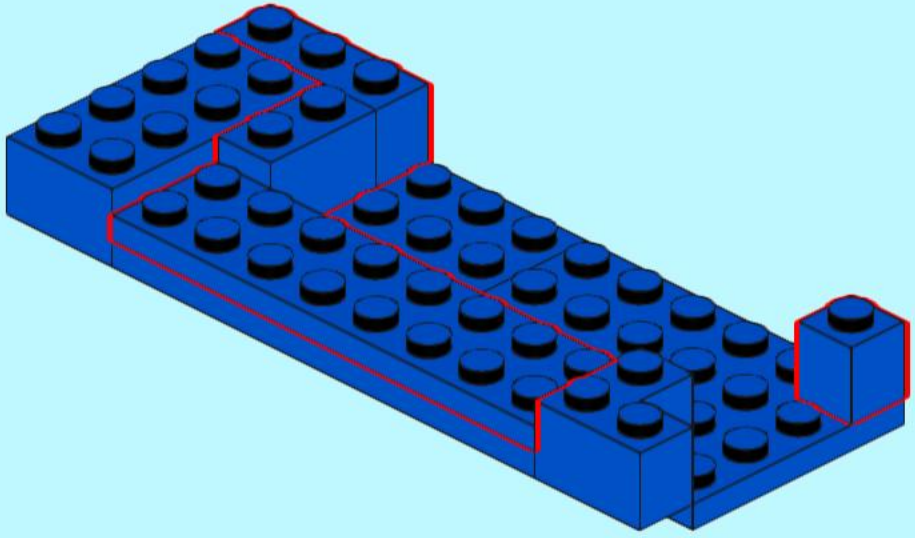

91

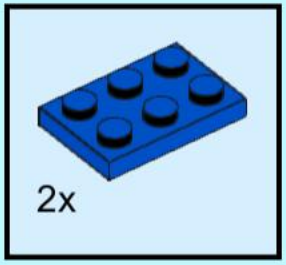

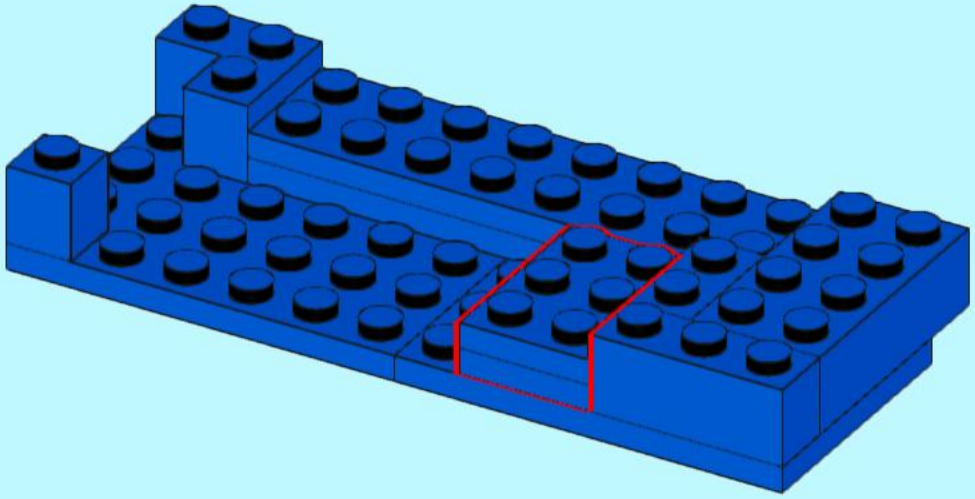

92

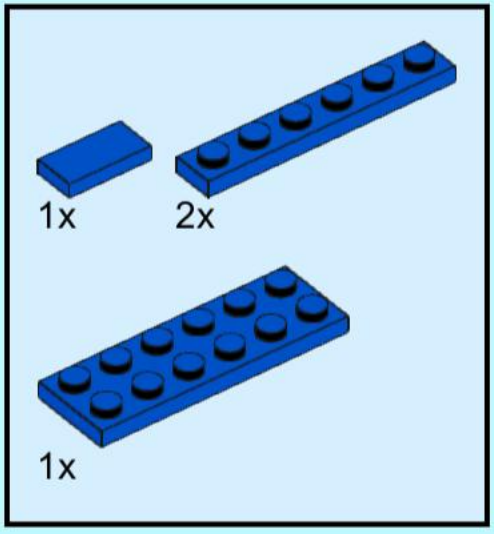

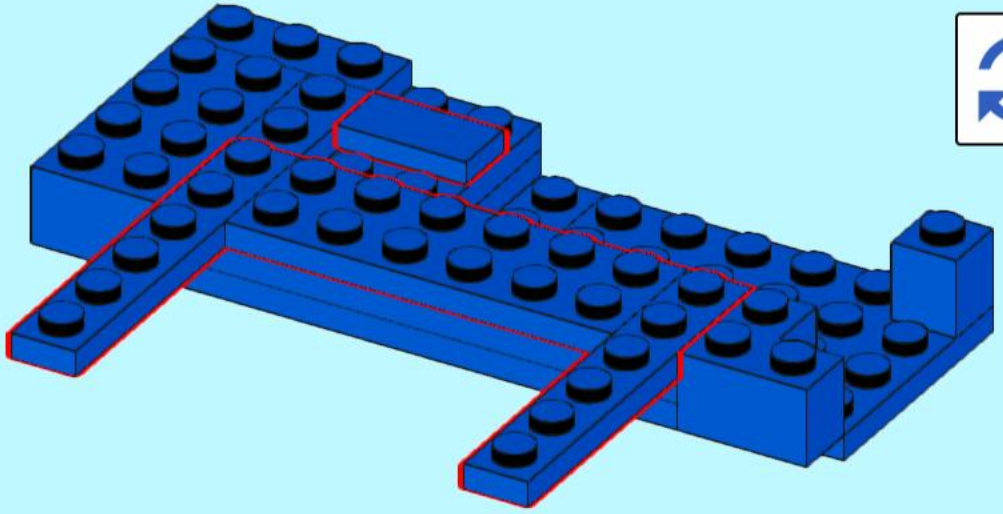

93

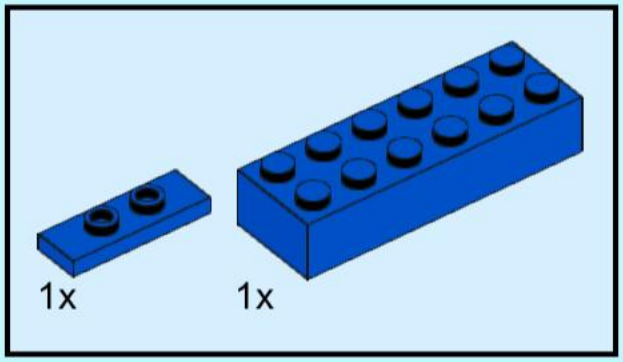

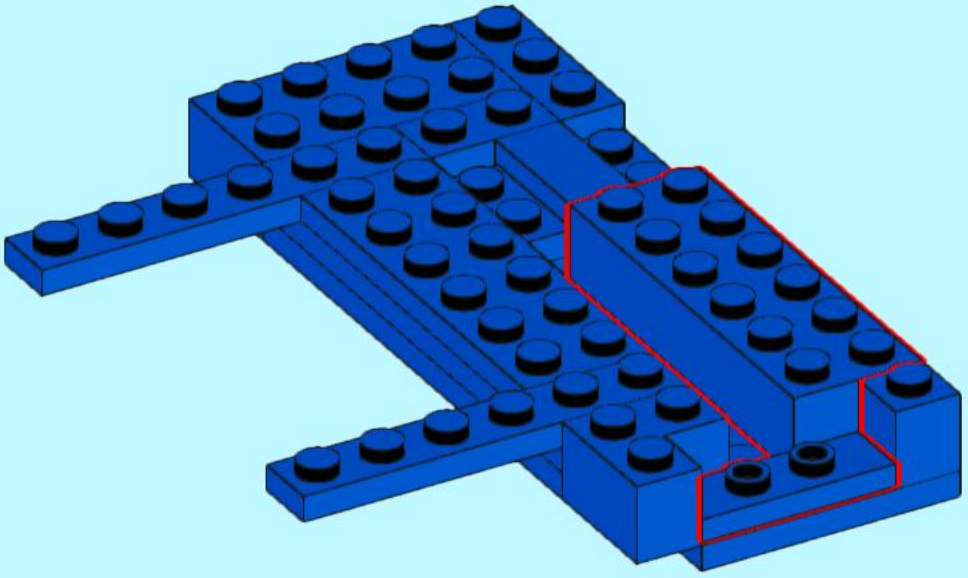

94

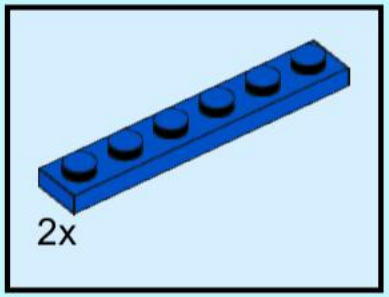

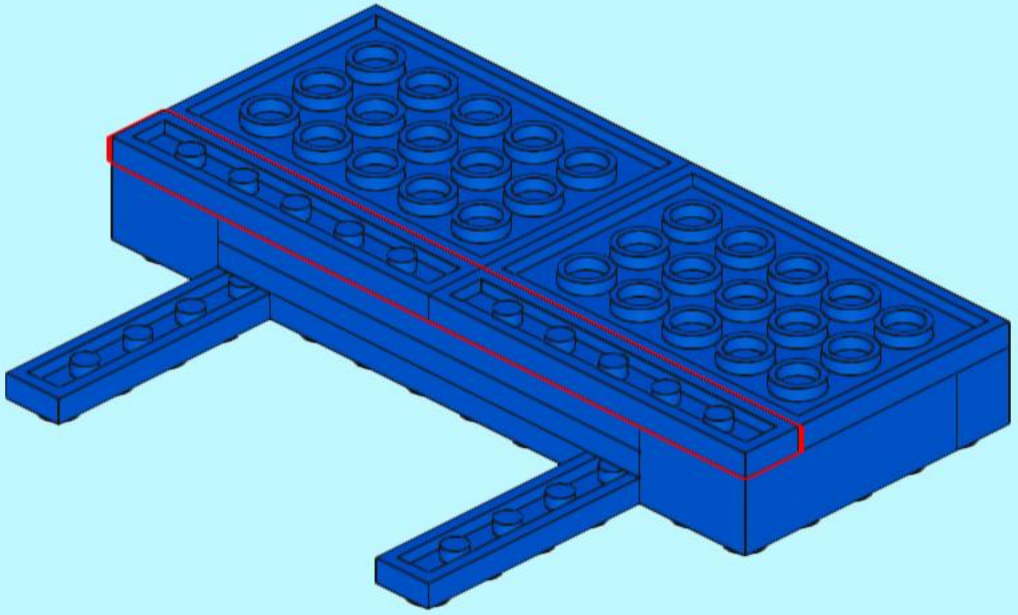

95

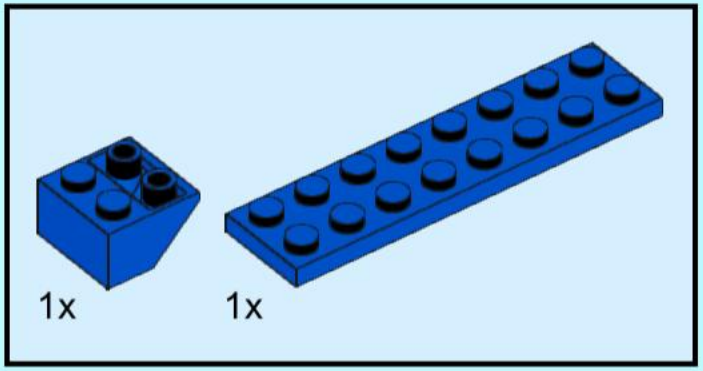

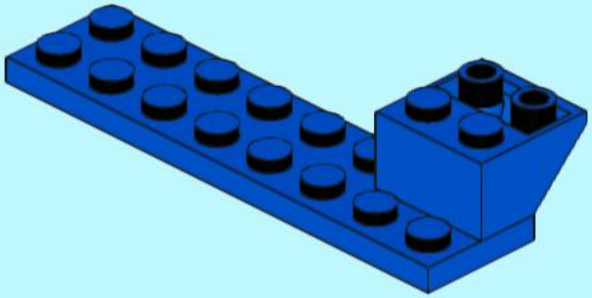

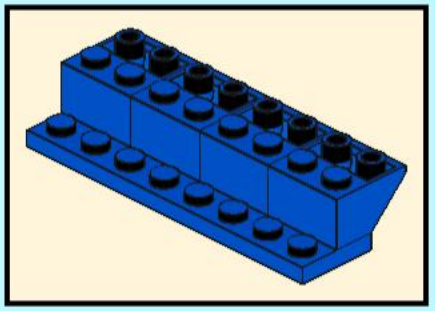

96

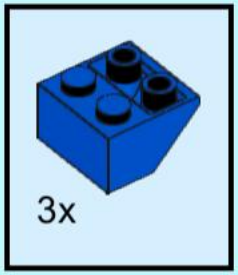

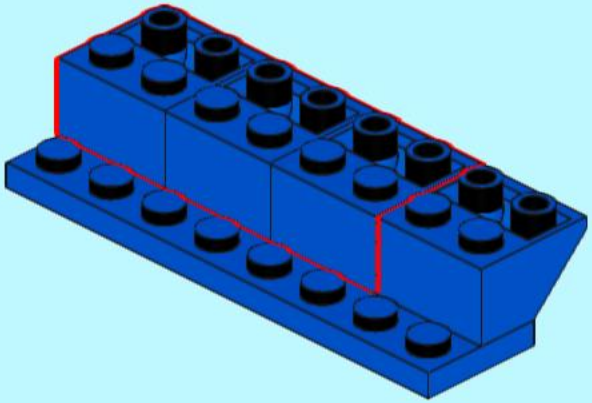

97

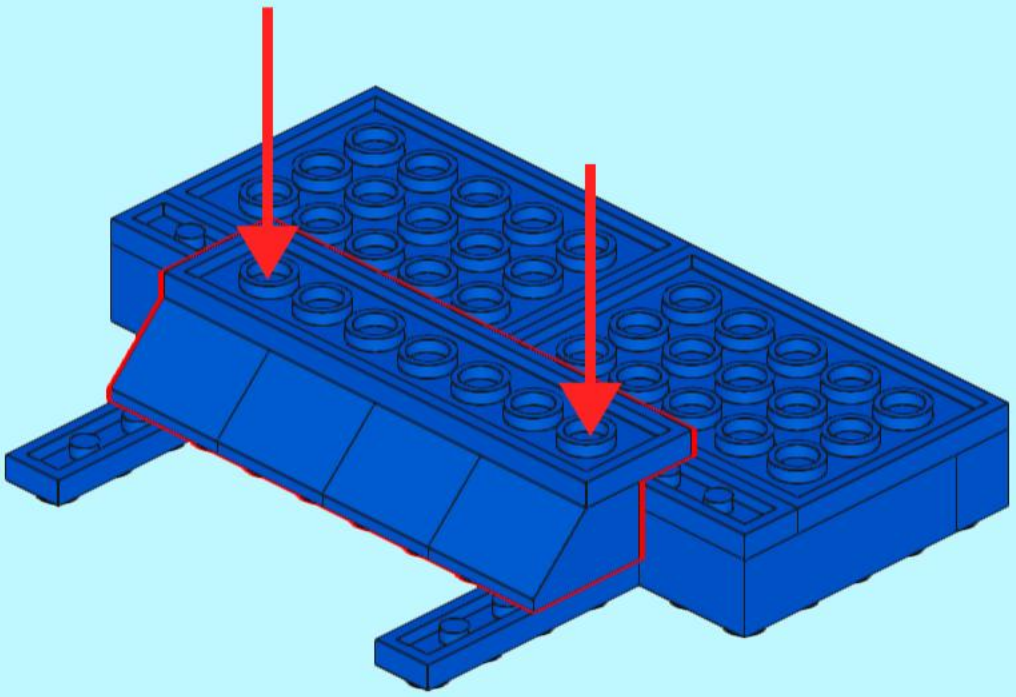

98

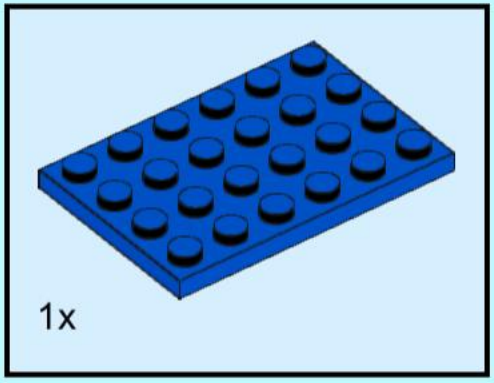

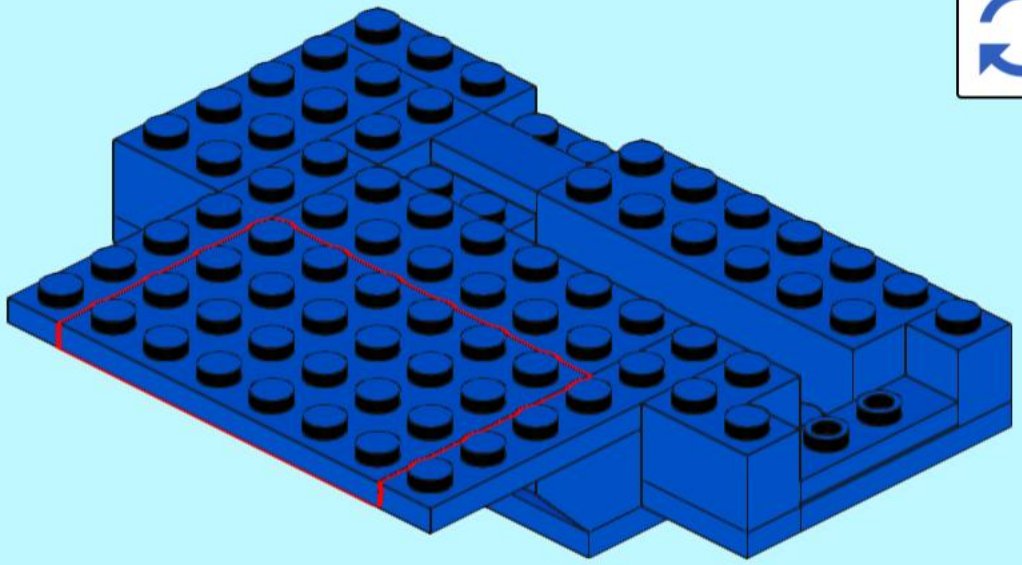

99

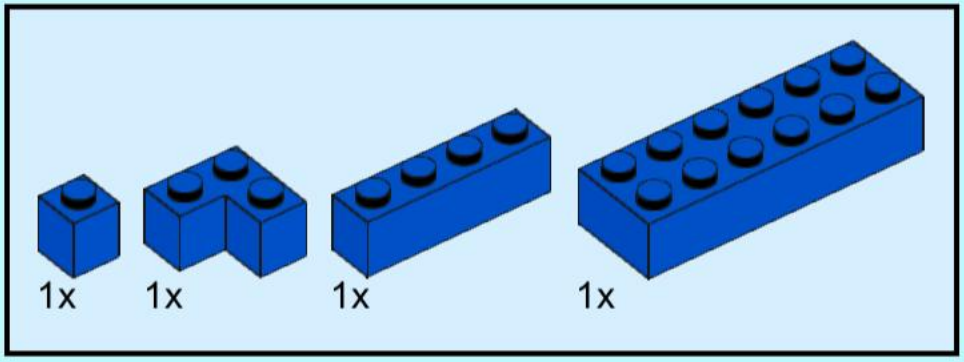

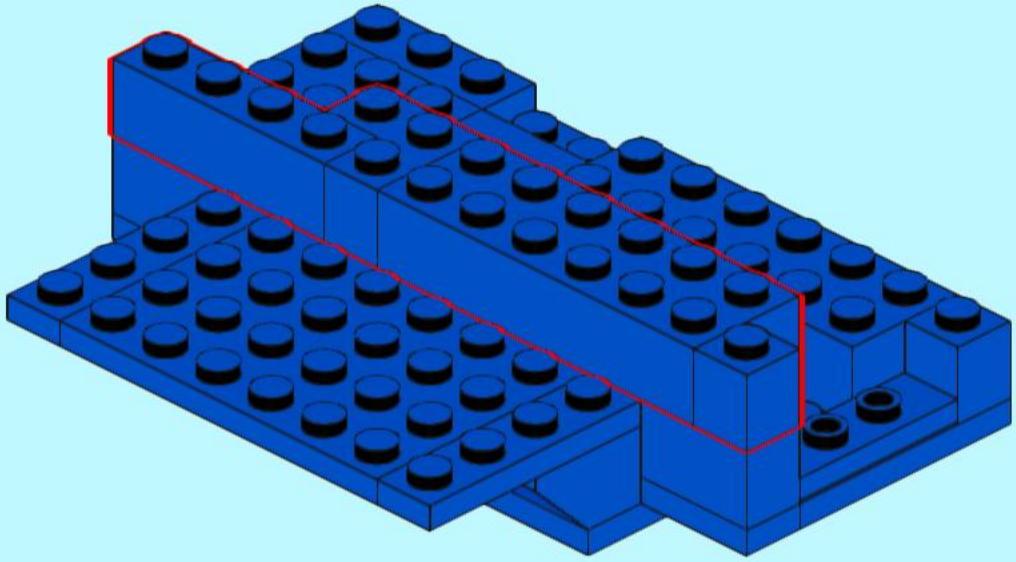

100

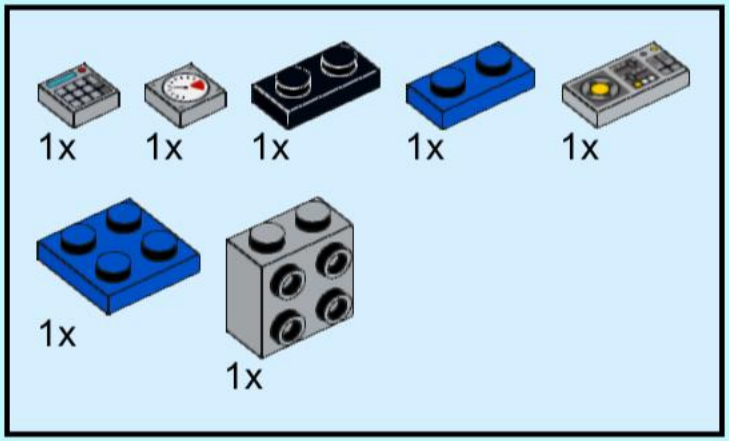

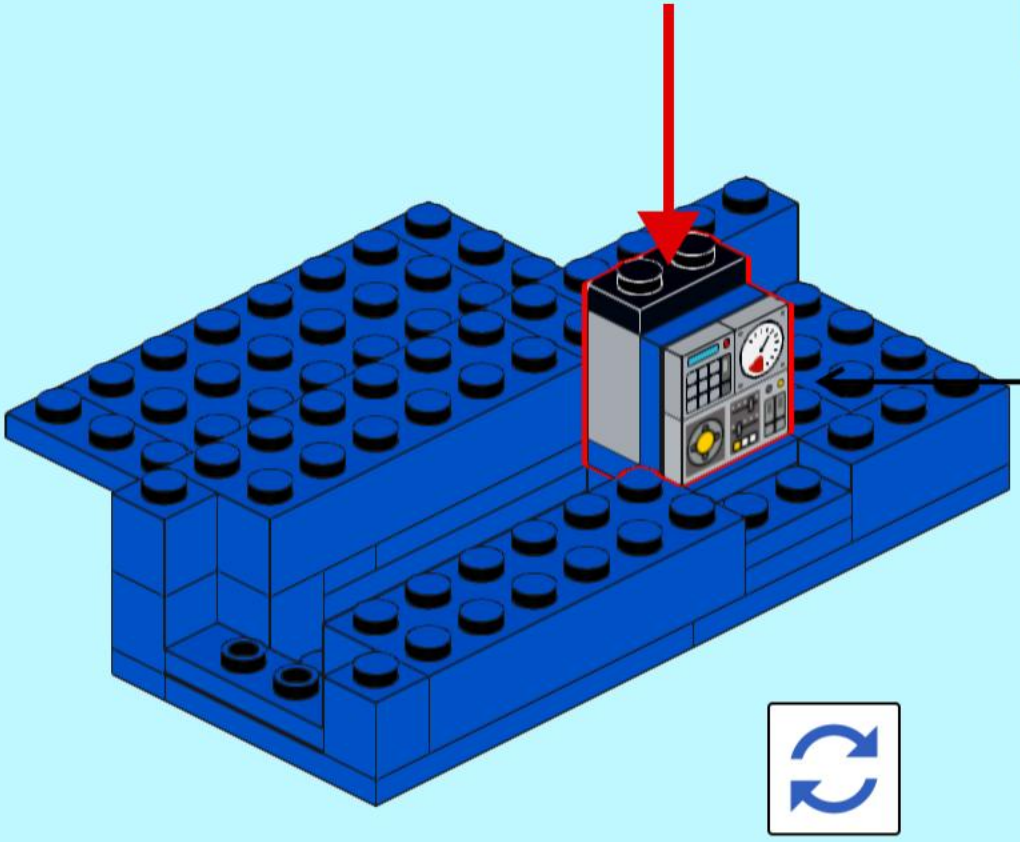

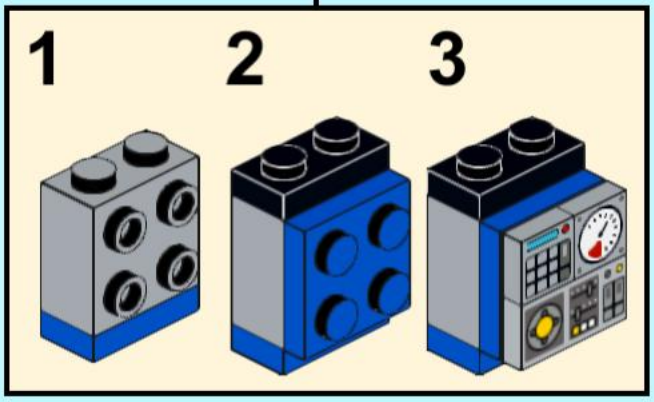

101

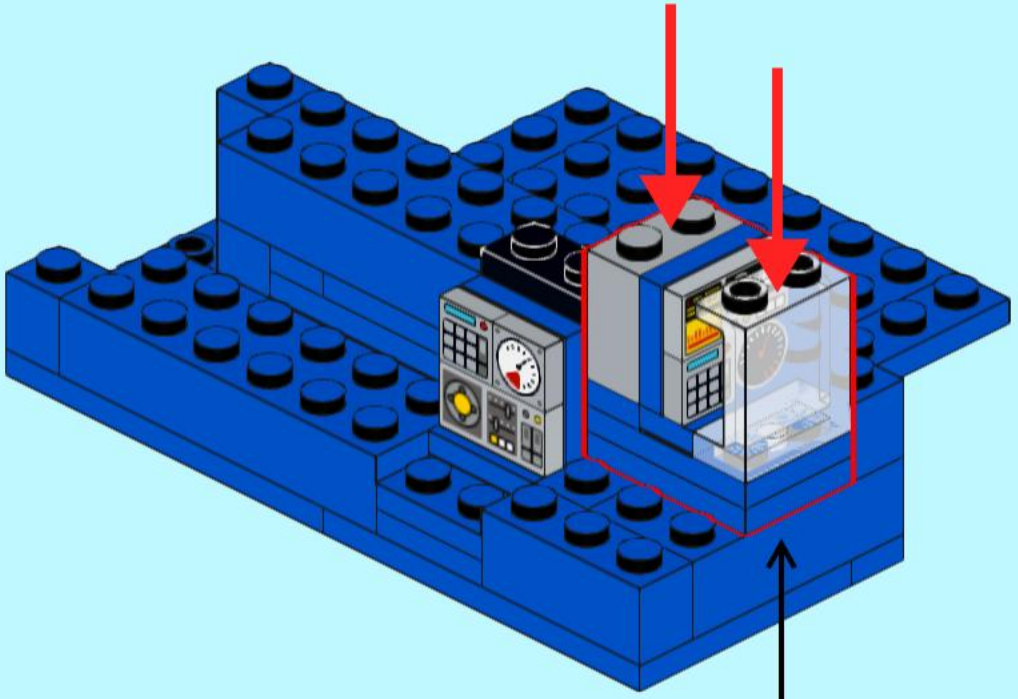

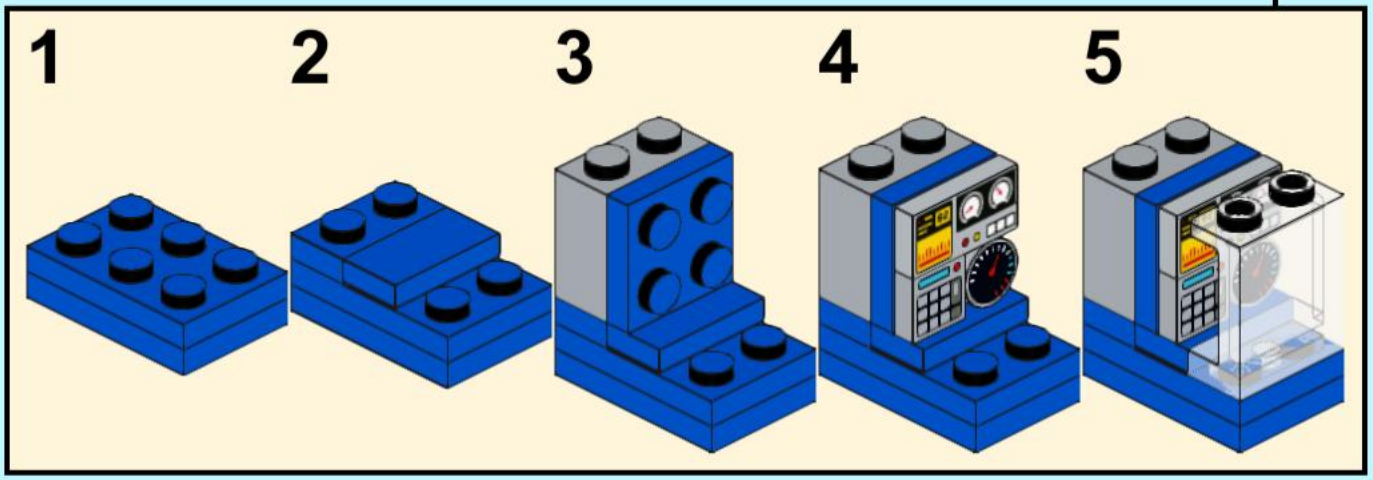

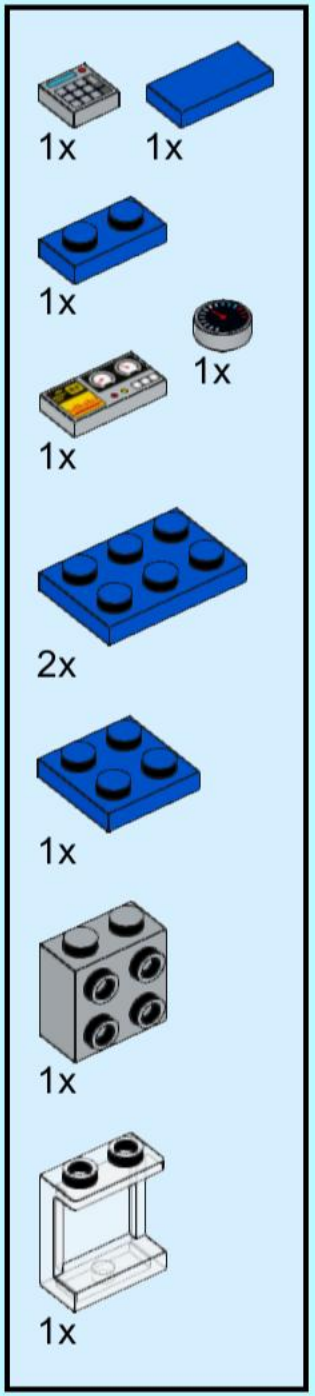

102

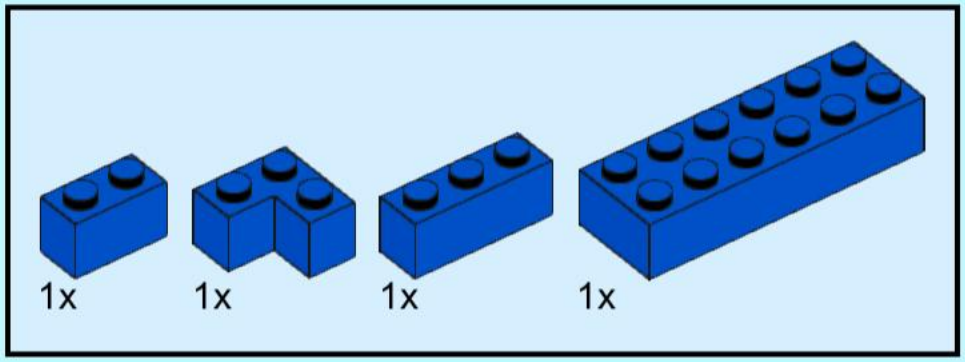

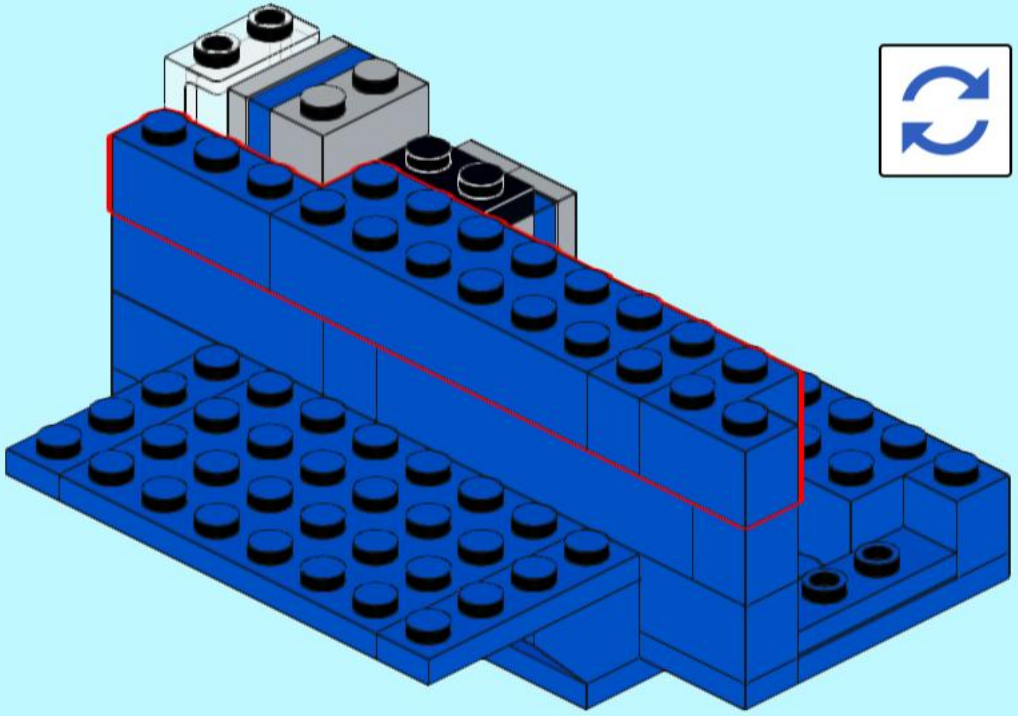

103

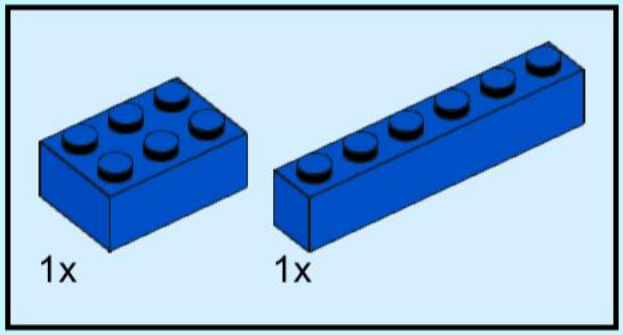

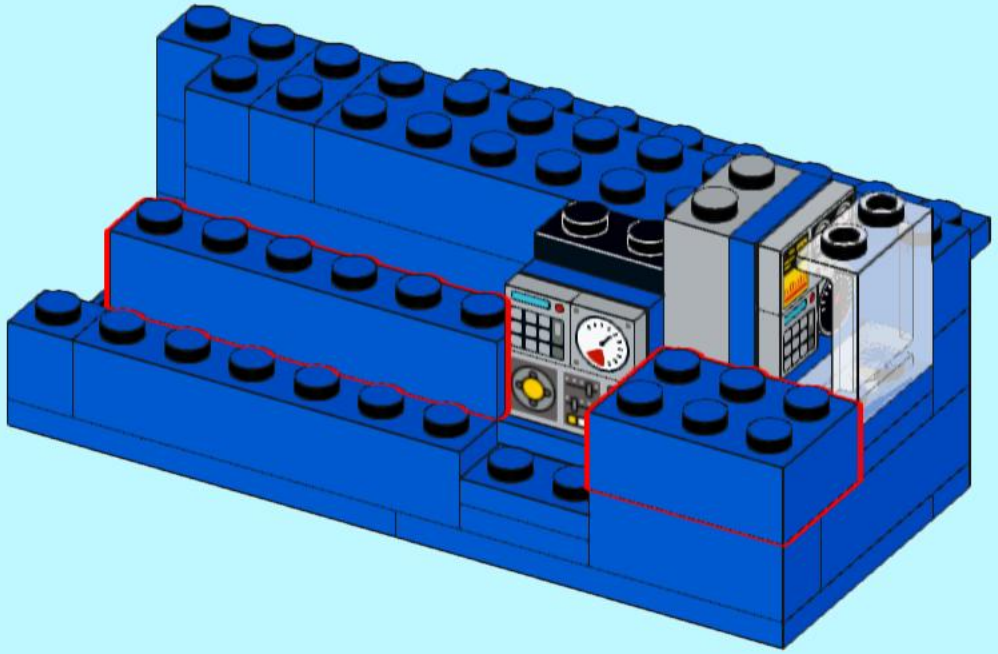

104

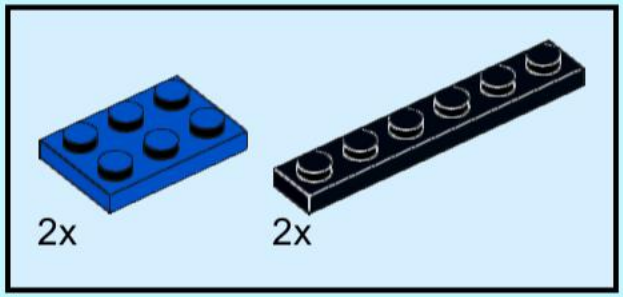

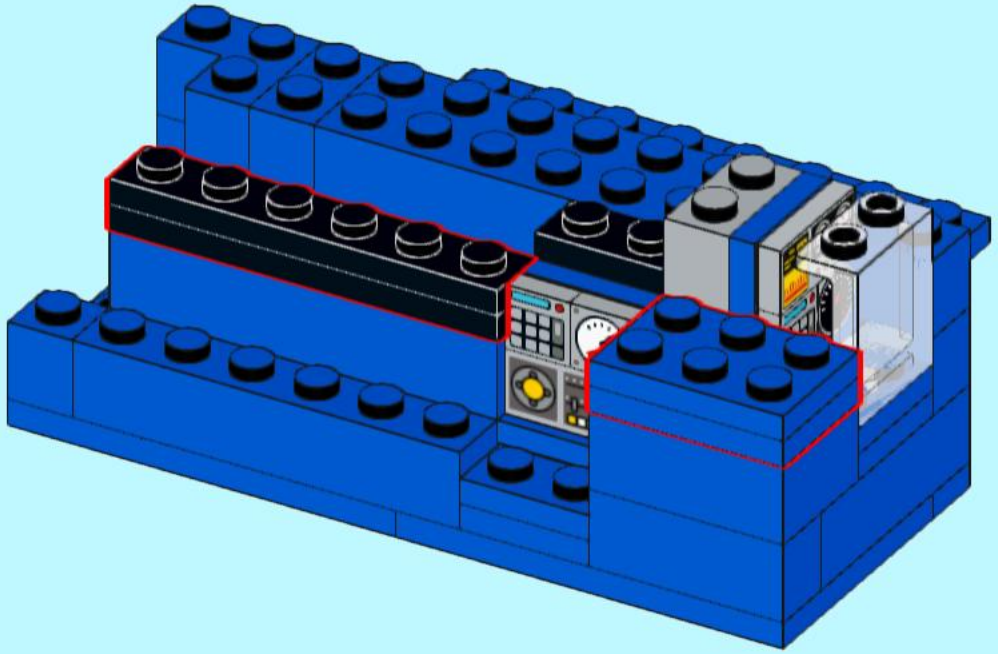

105

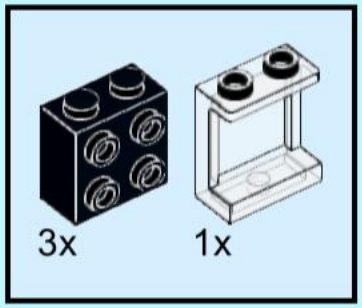

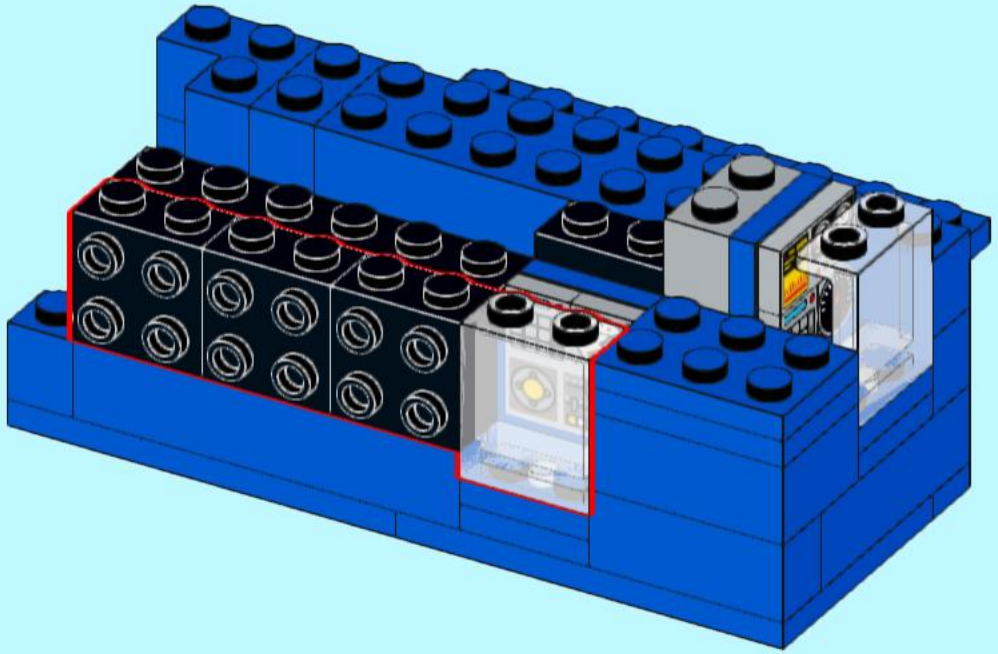

106

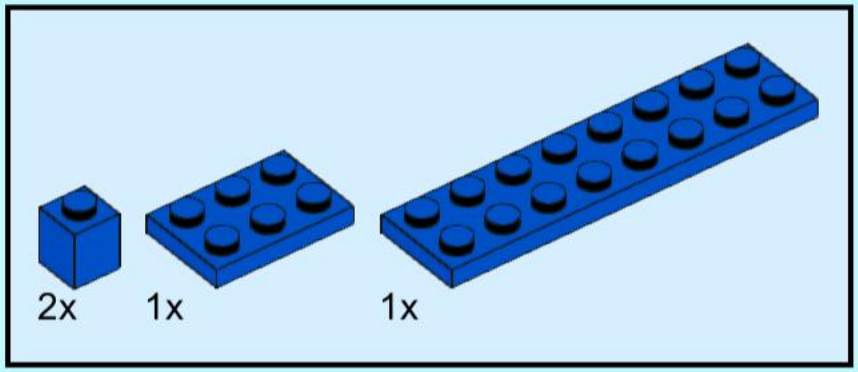

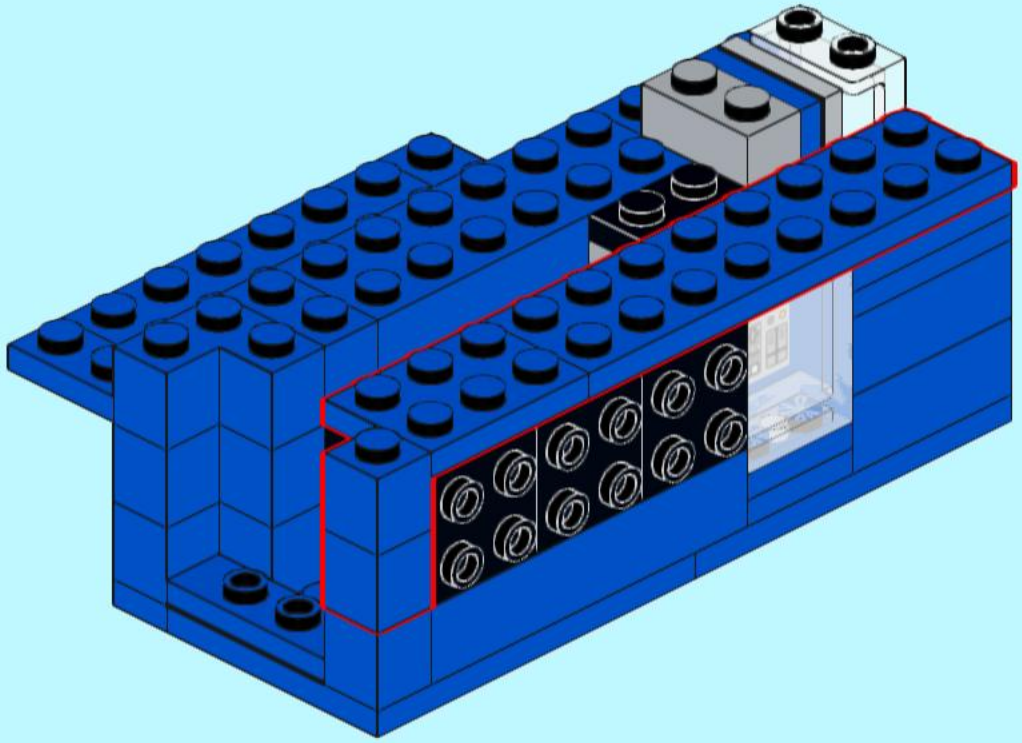

107

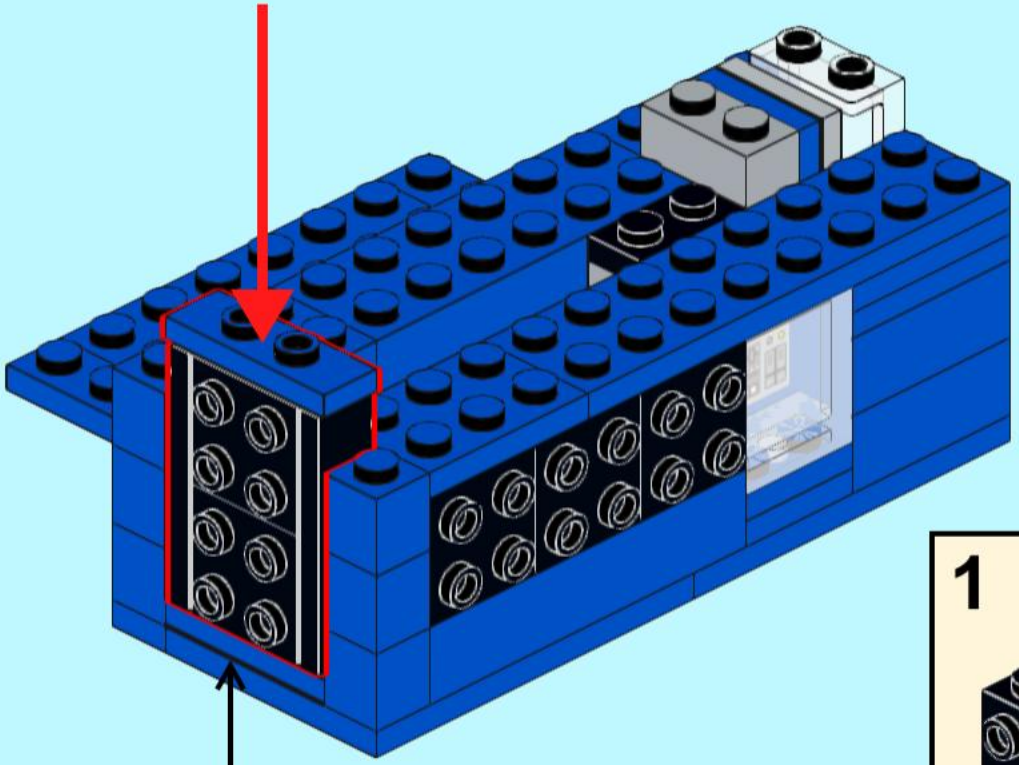

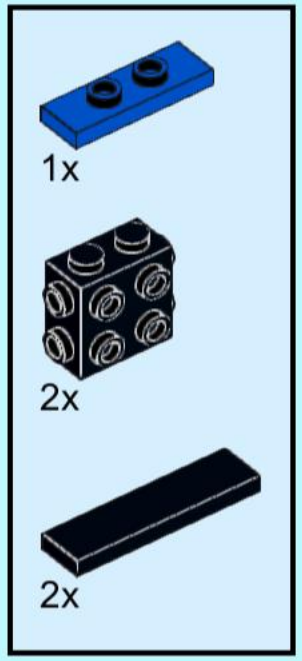

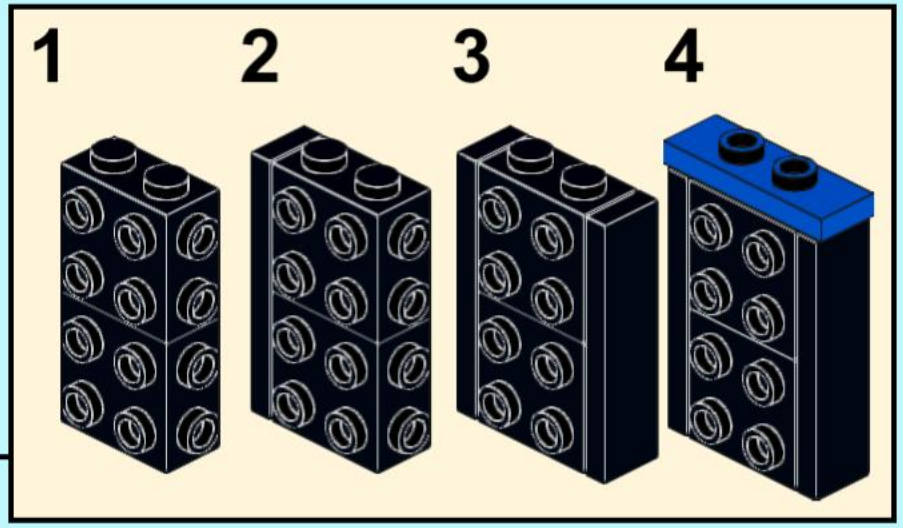

108

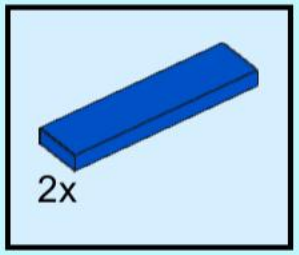

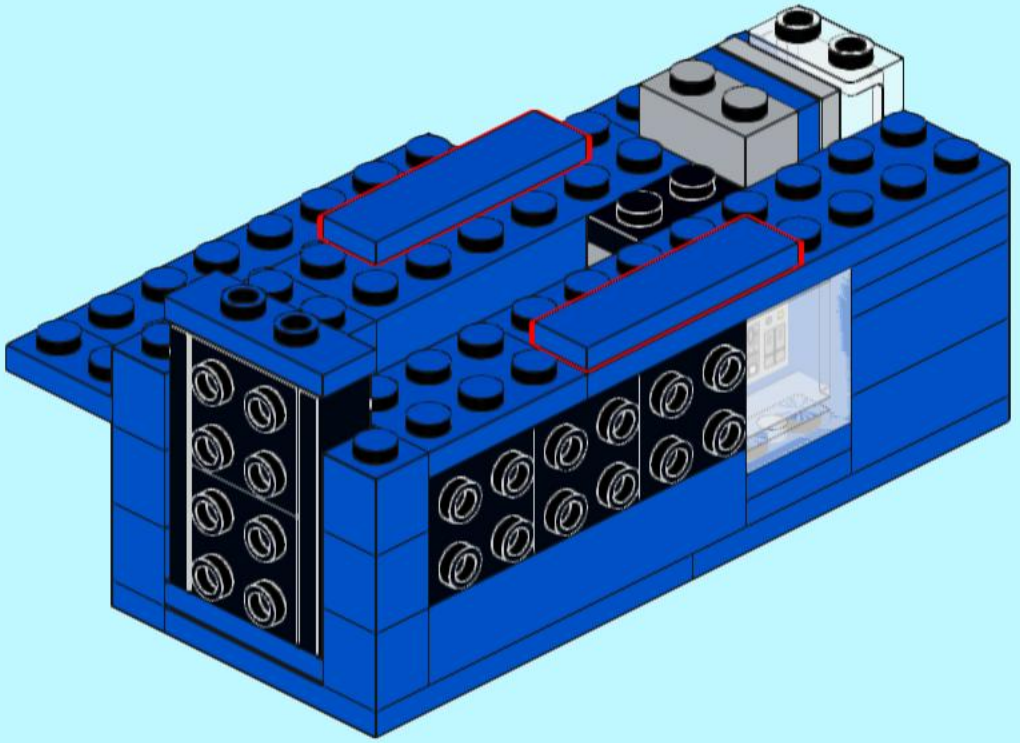

109

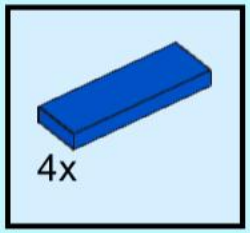

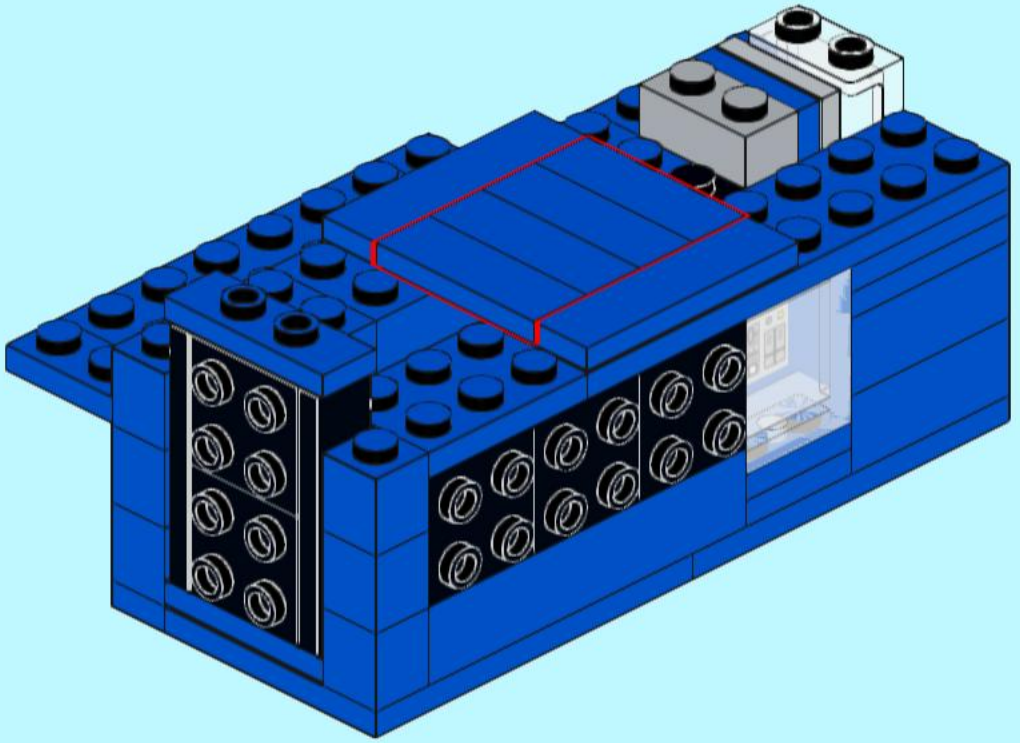

110

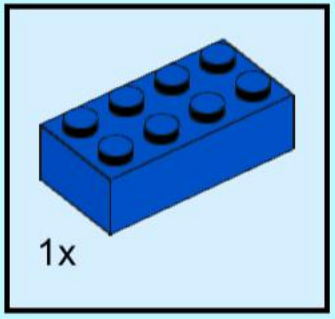

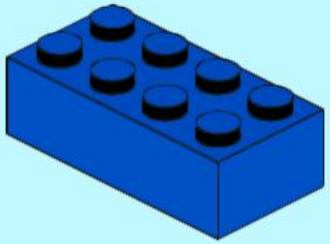

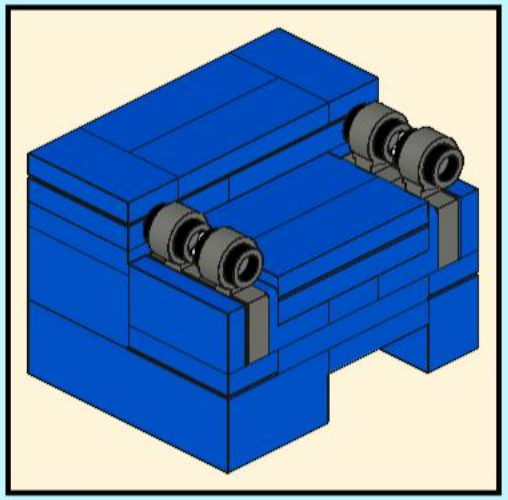

111

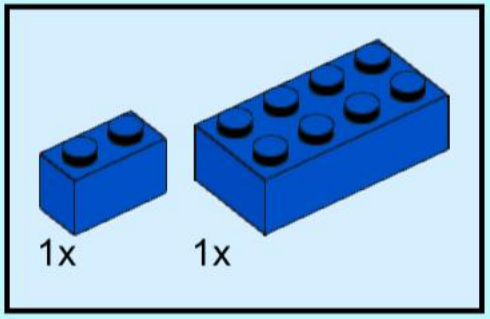

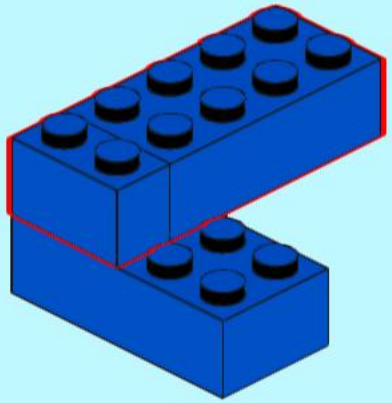

112

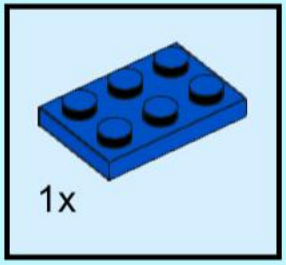

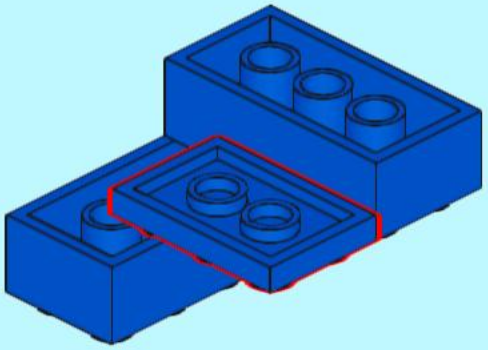

113

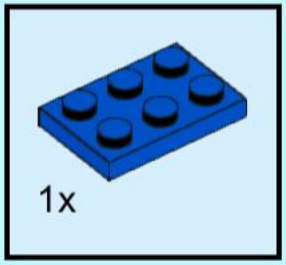

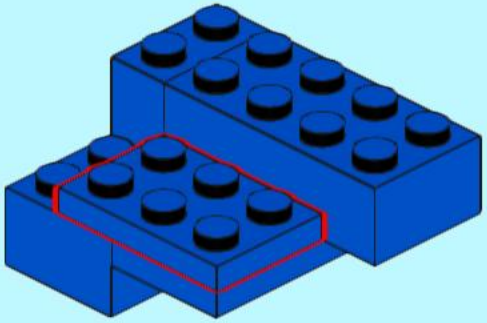

114

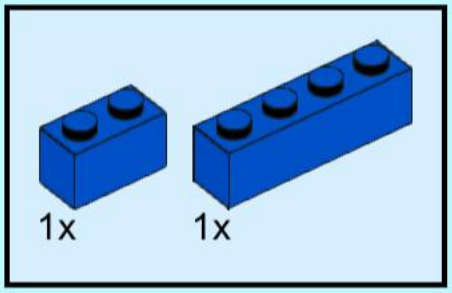

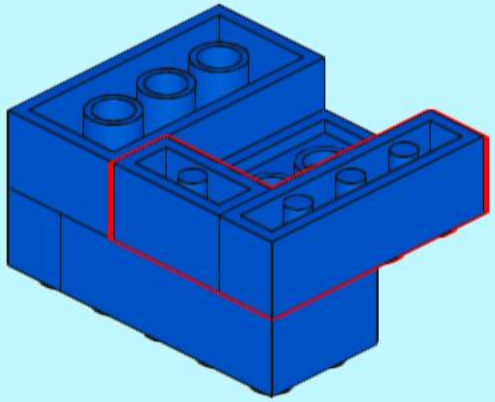

115

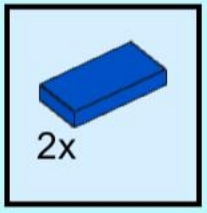

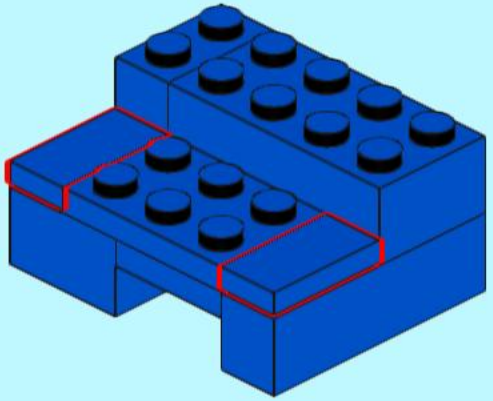

116

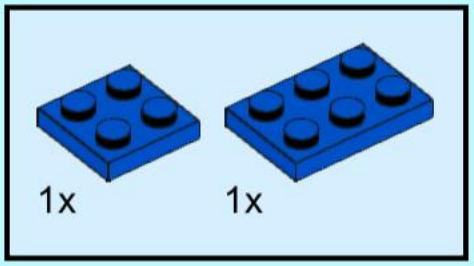

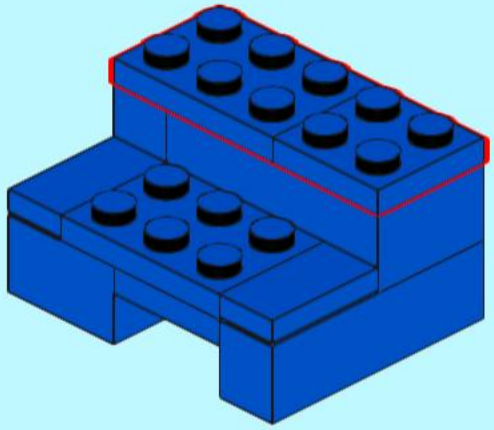

117

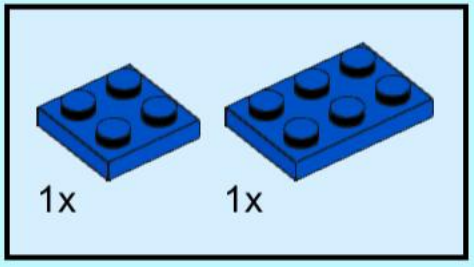

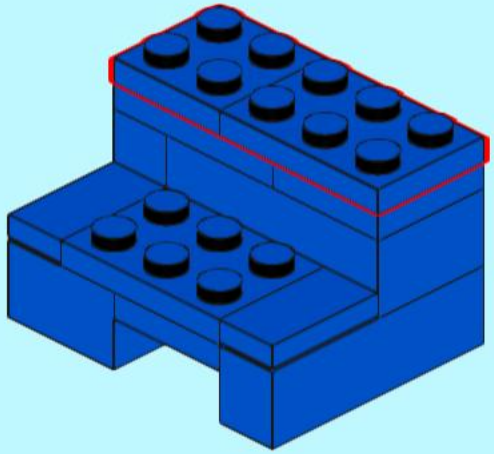

118

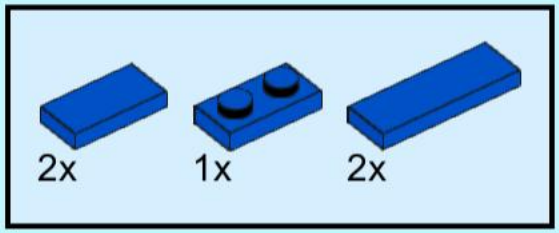

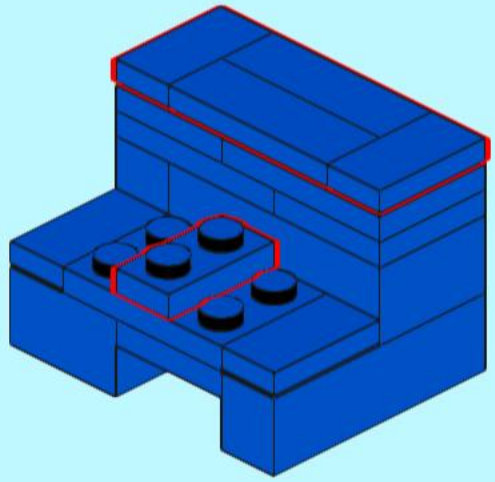

119

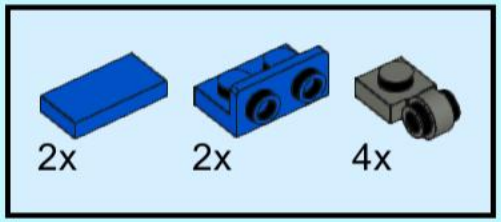

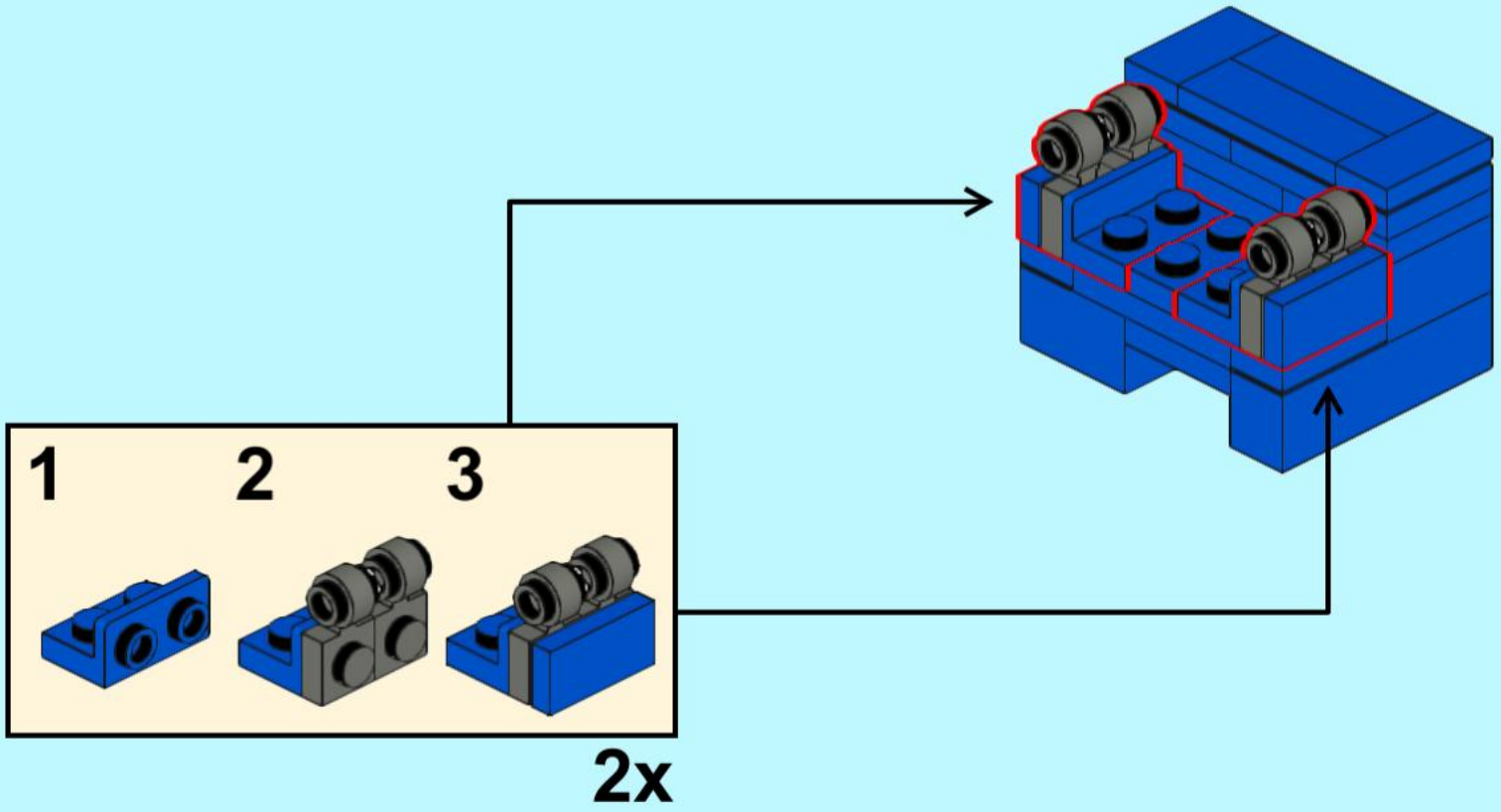

120

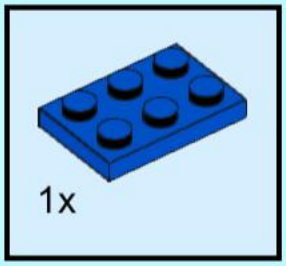

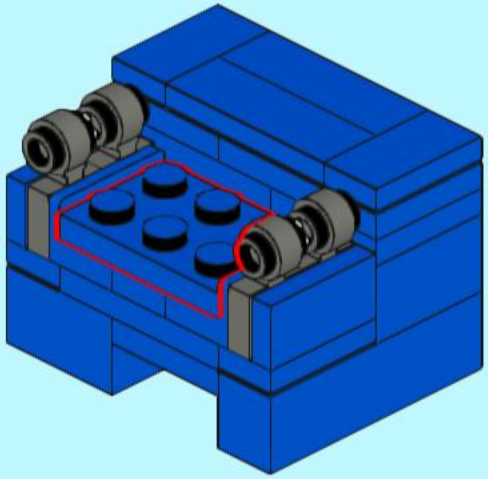

121

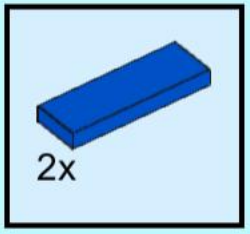

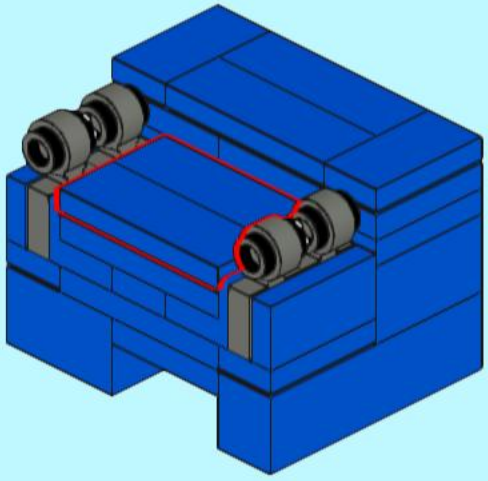

122

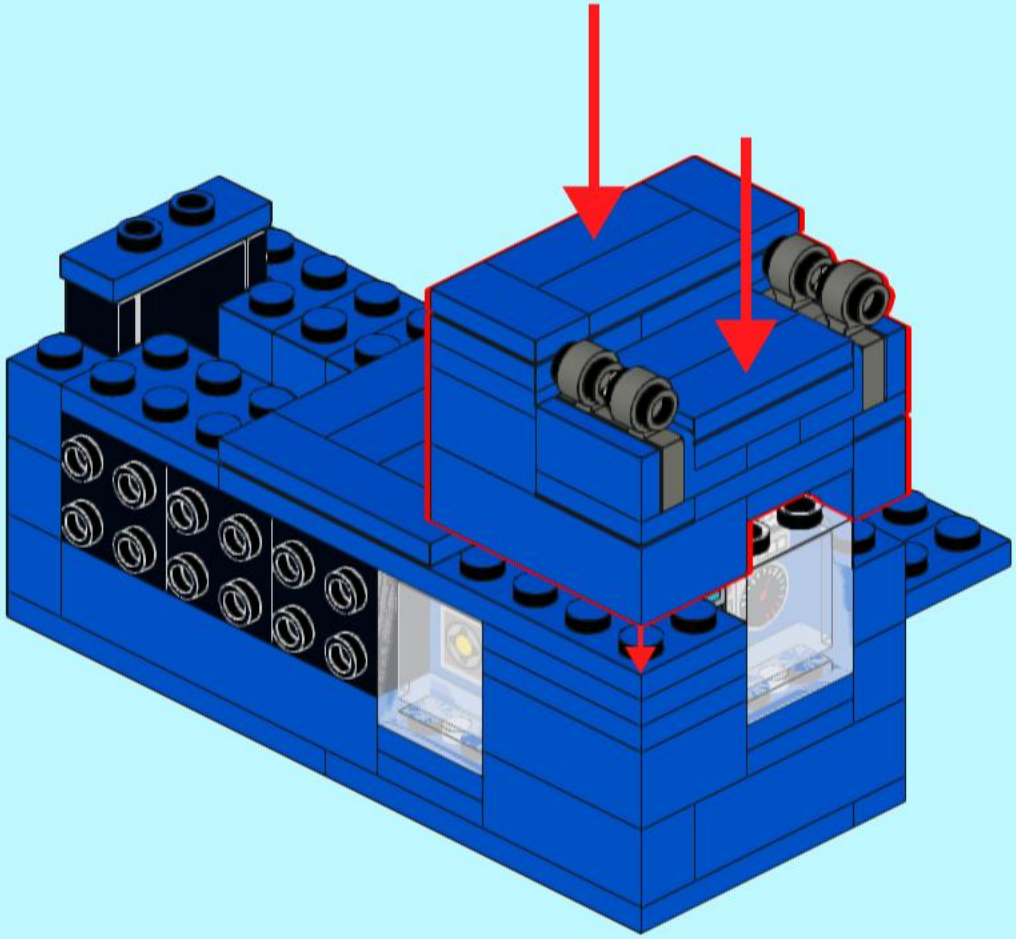

123

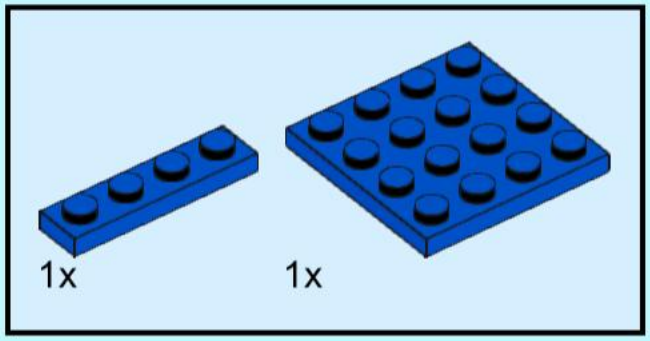

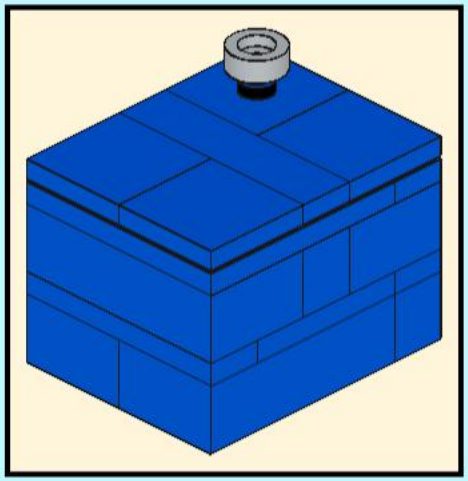

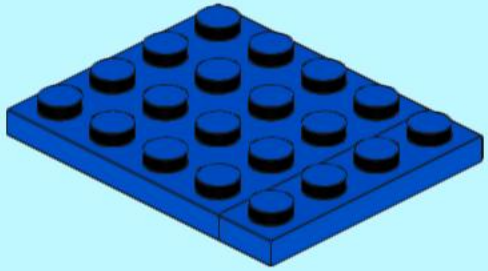

124

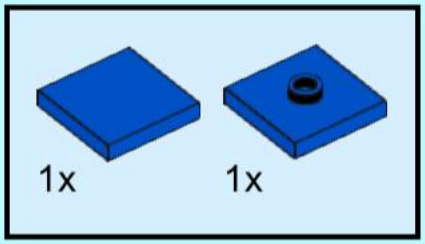

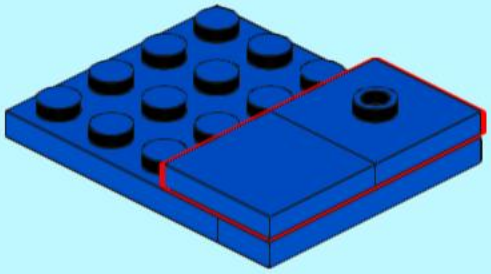

125

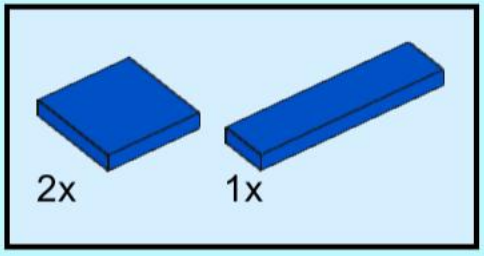

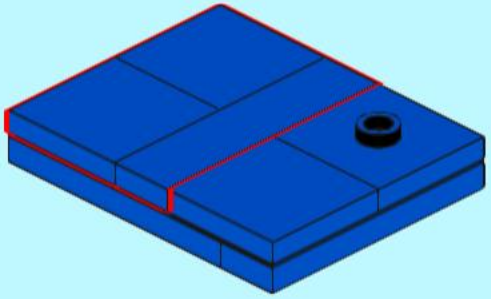

126

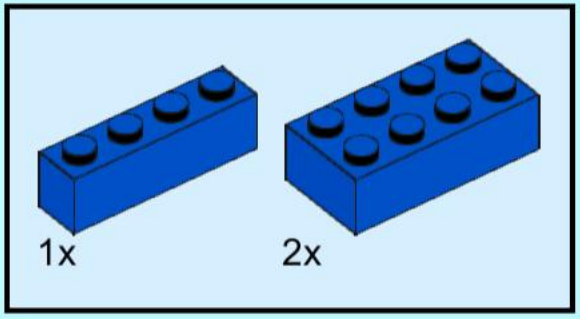

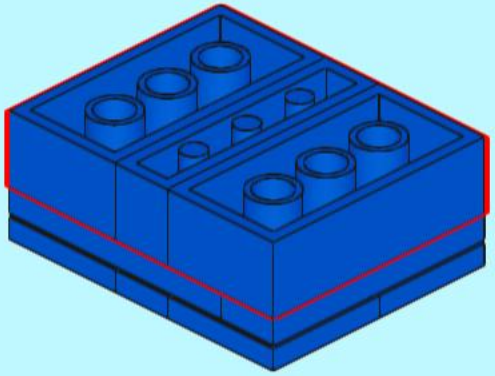

127

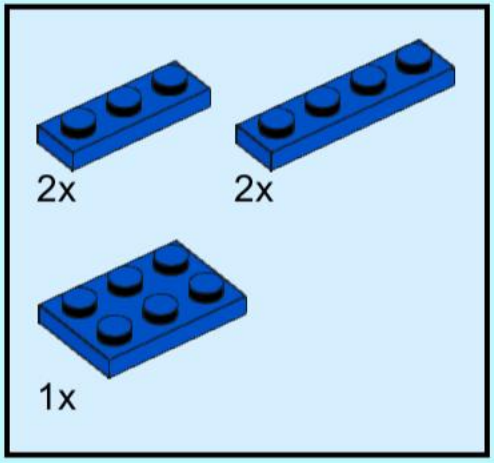

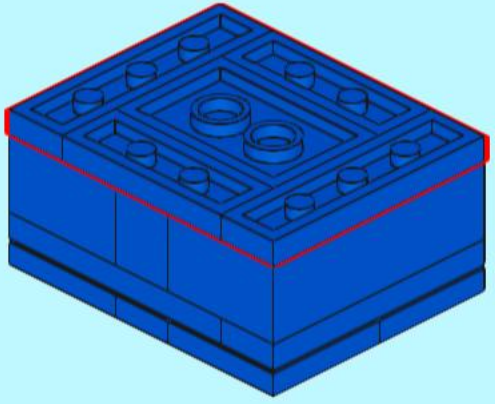

128

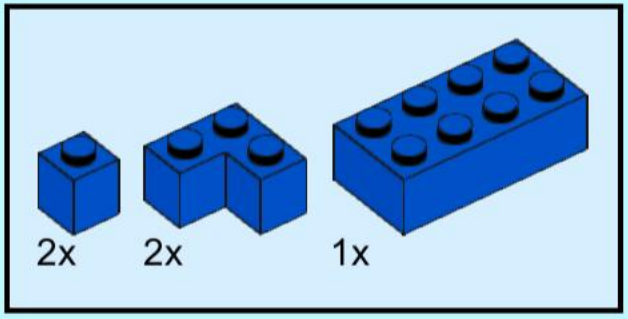

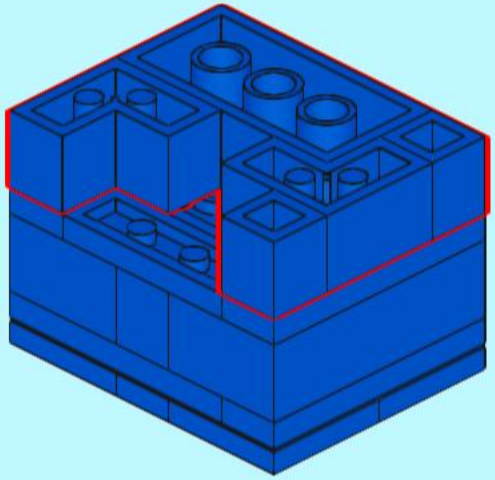

129

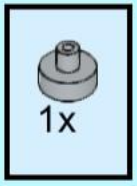

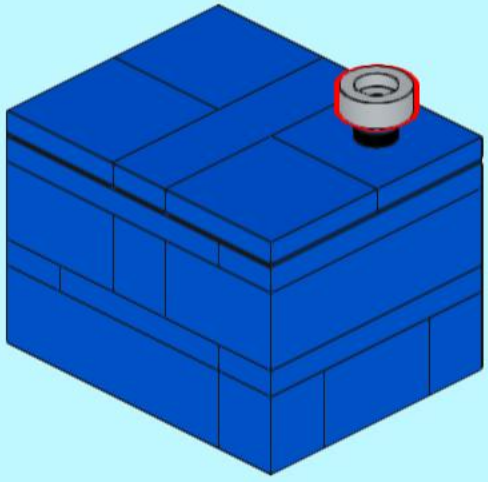

130

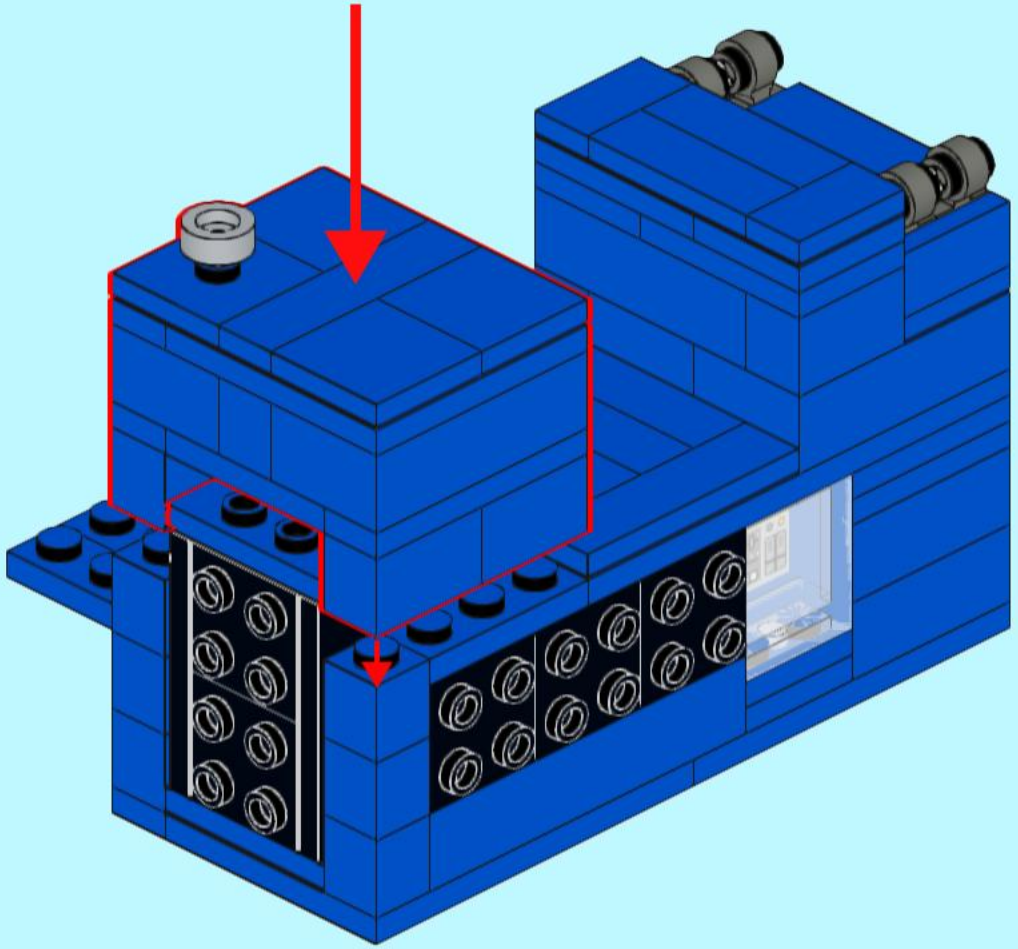

131

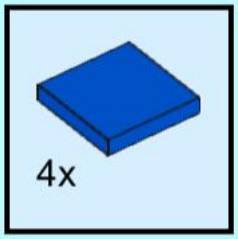

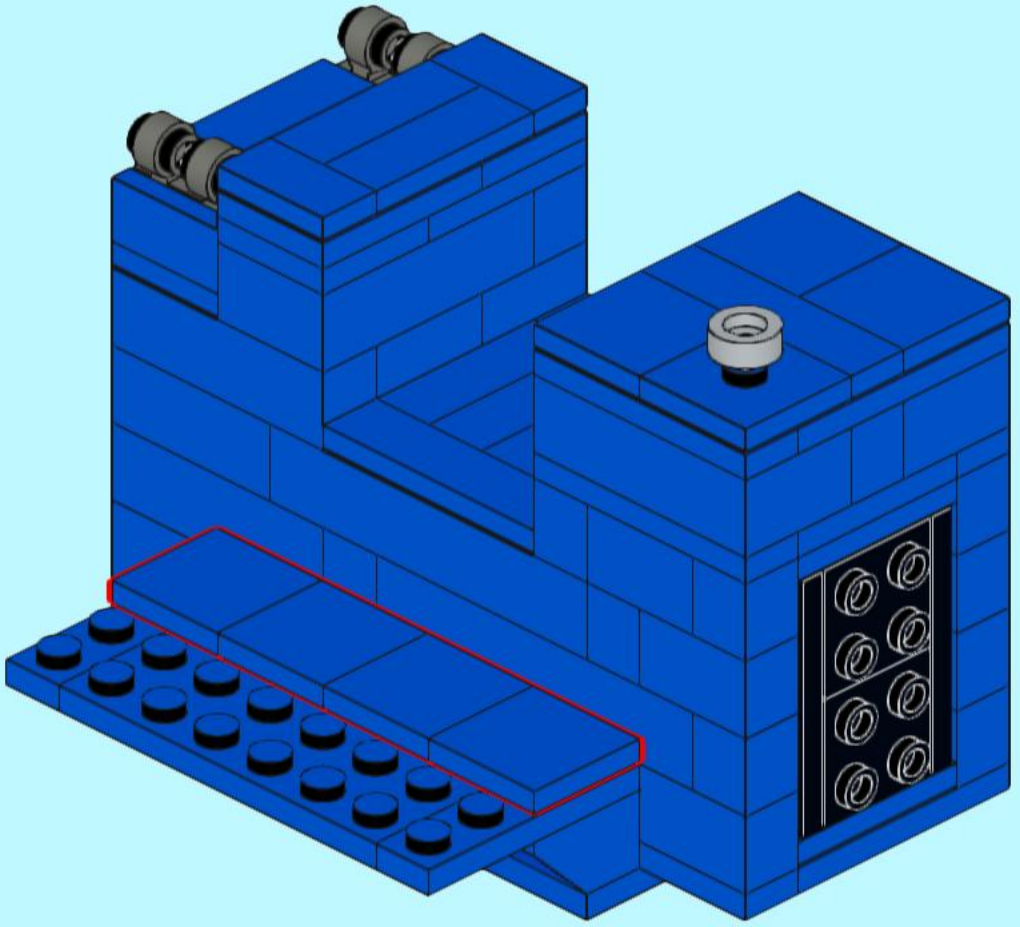

132

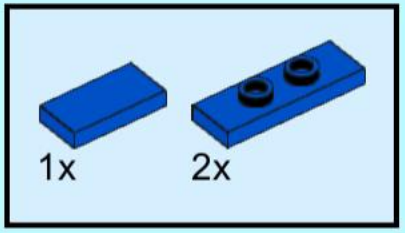

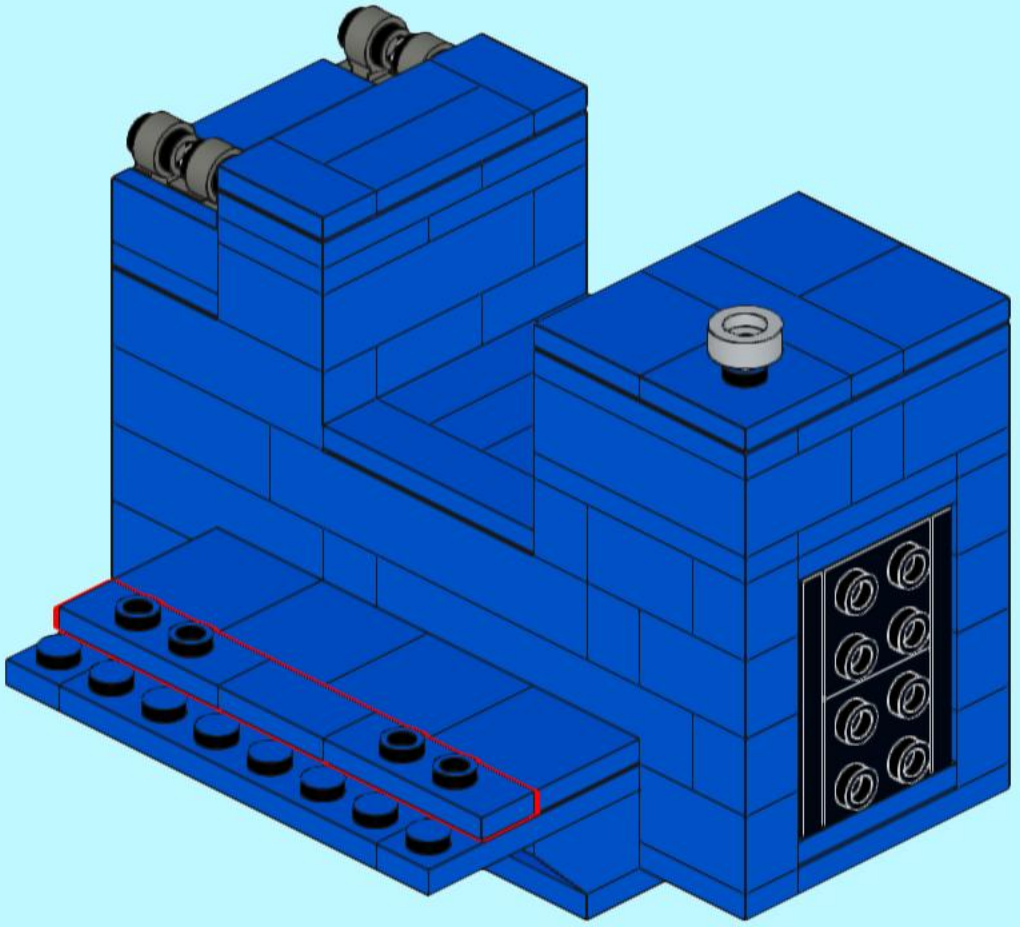

133

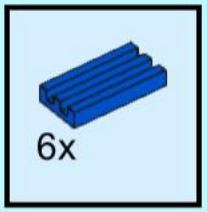

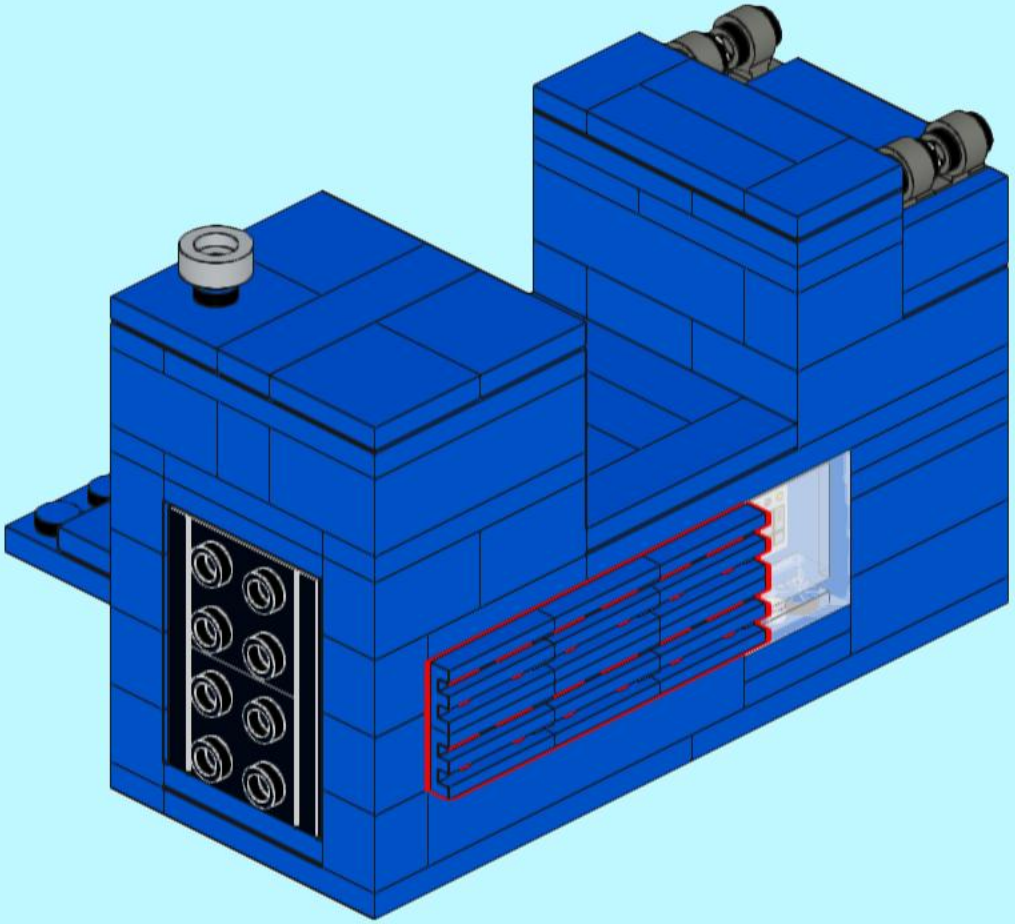

134

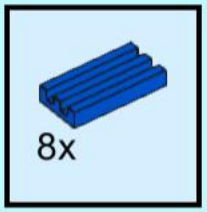

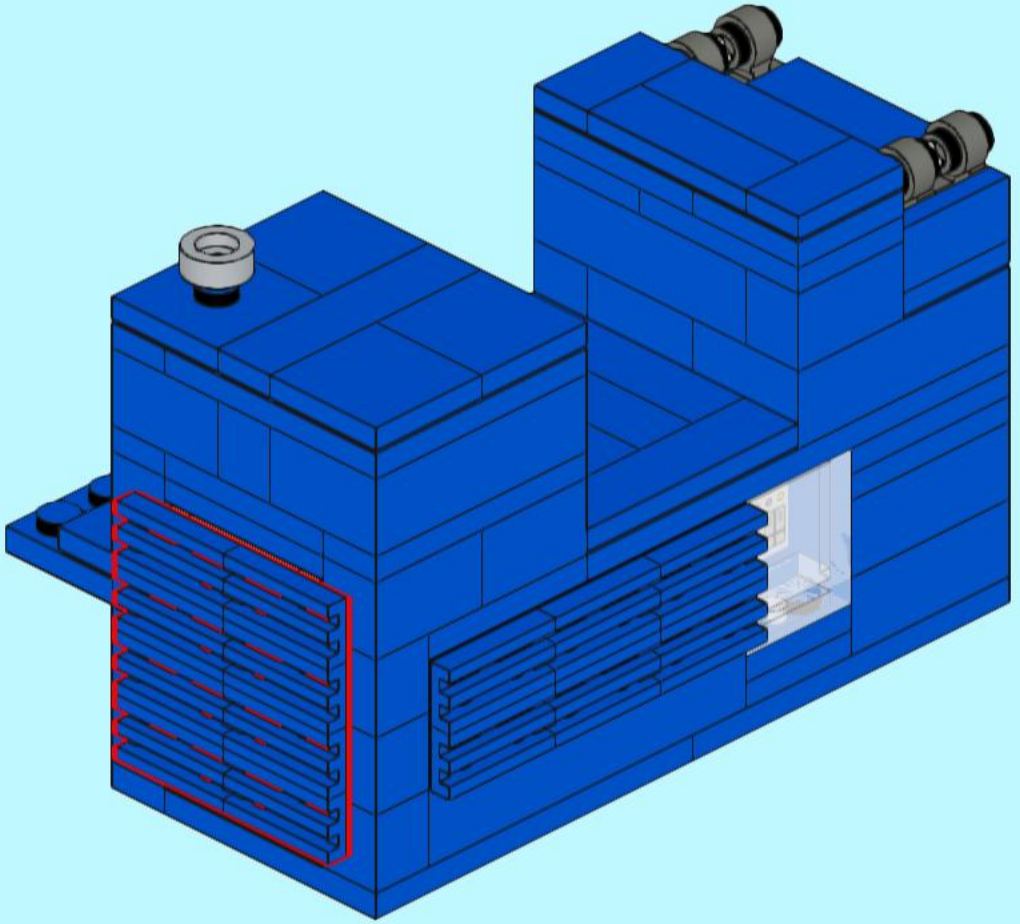

135

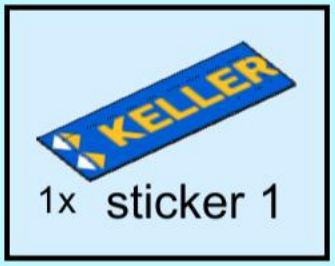

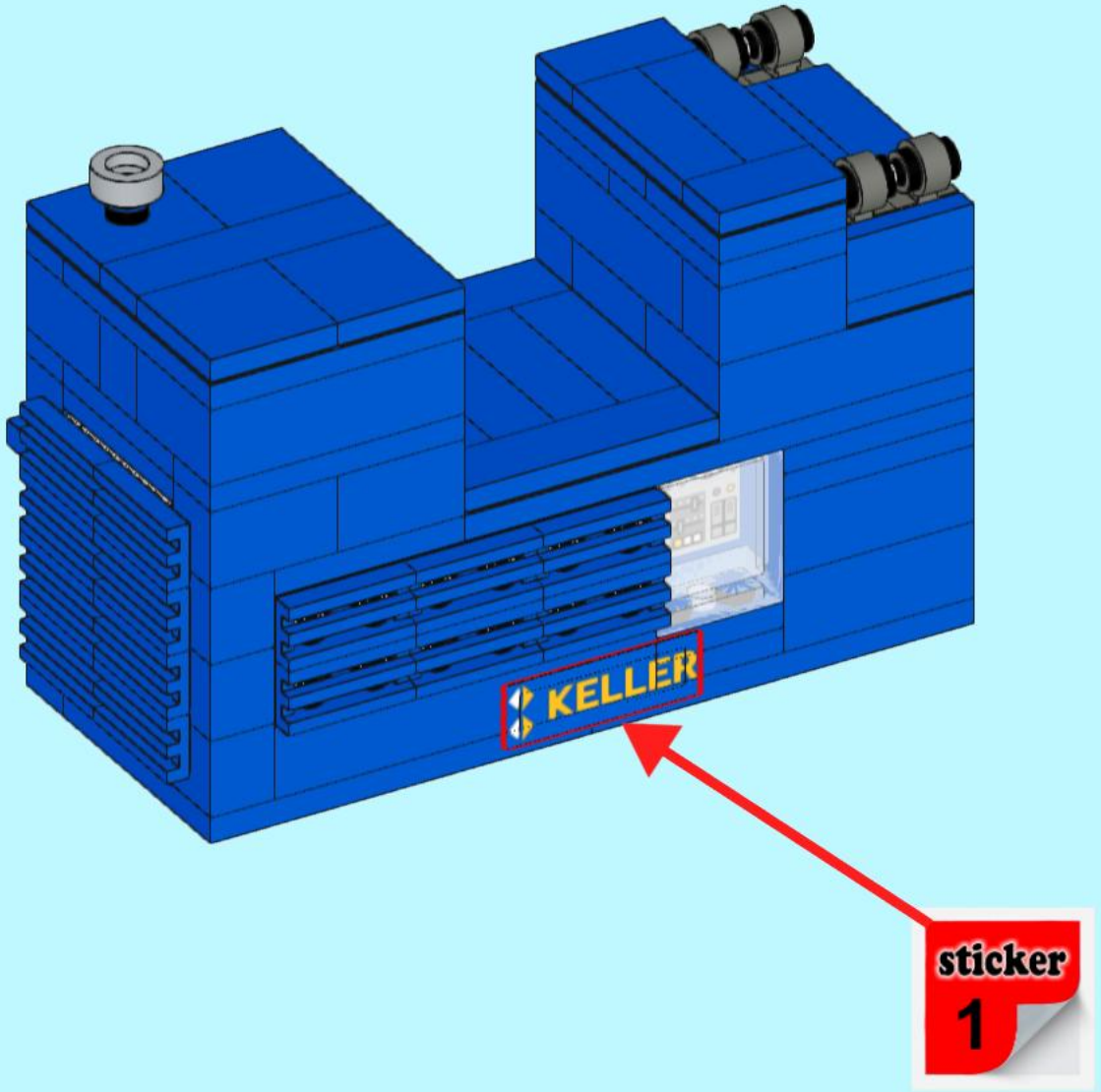

136

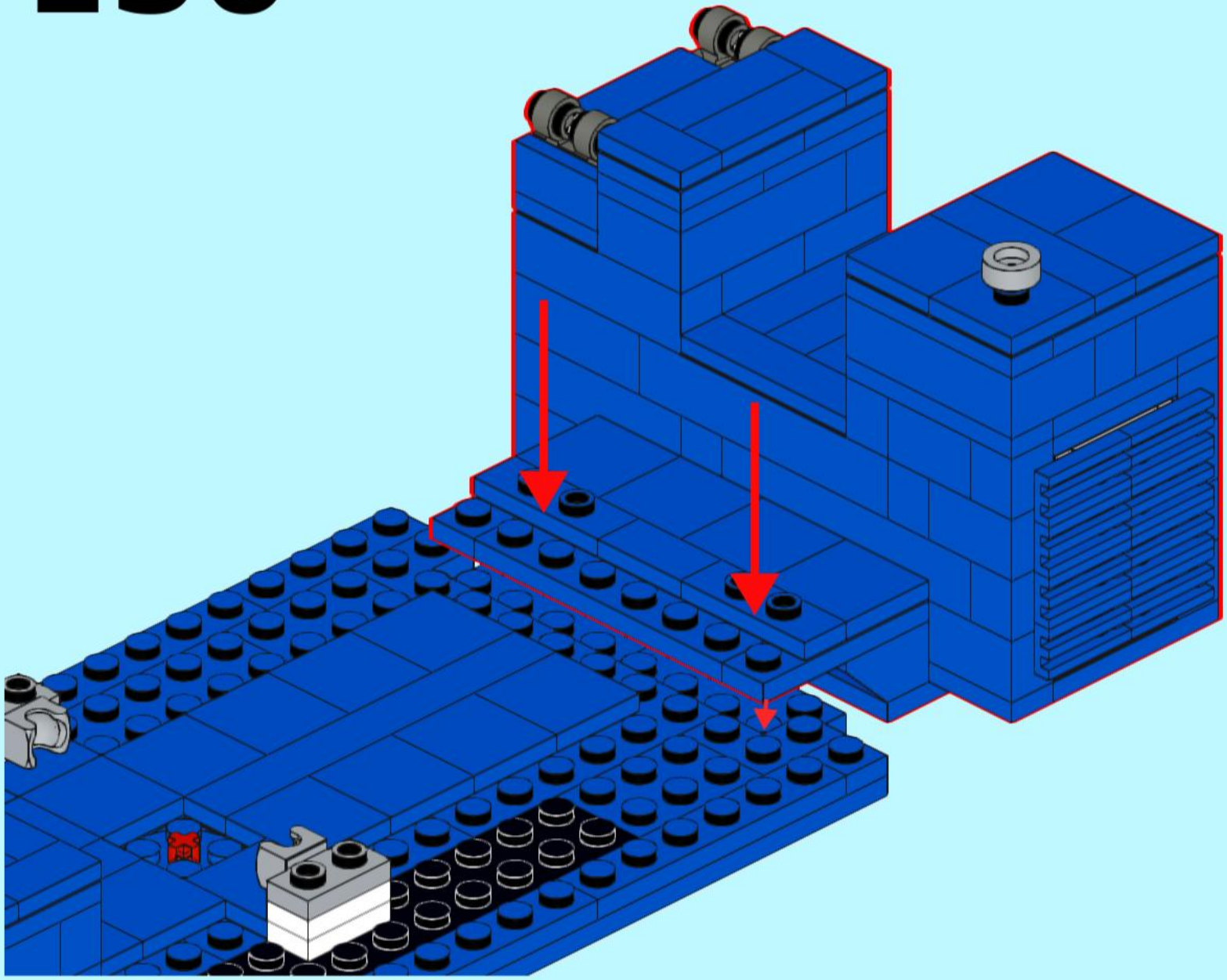

137

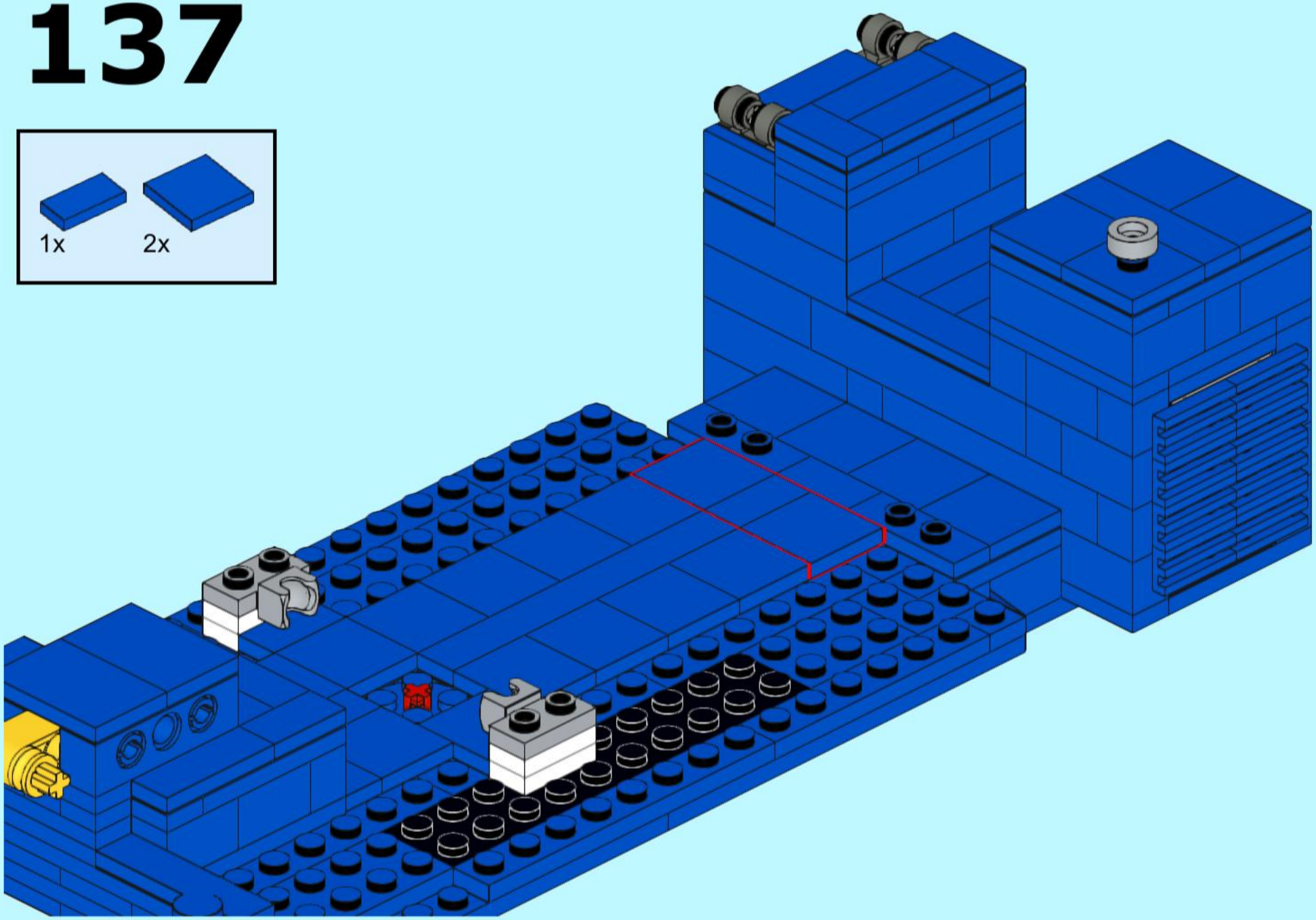

138

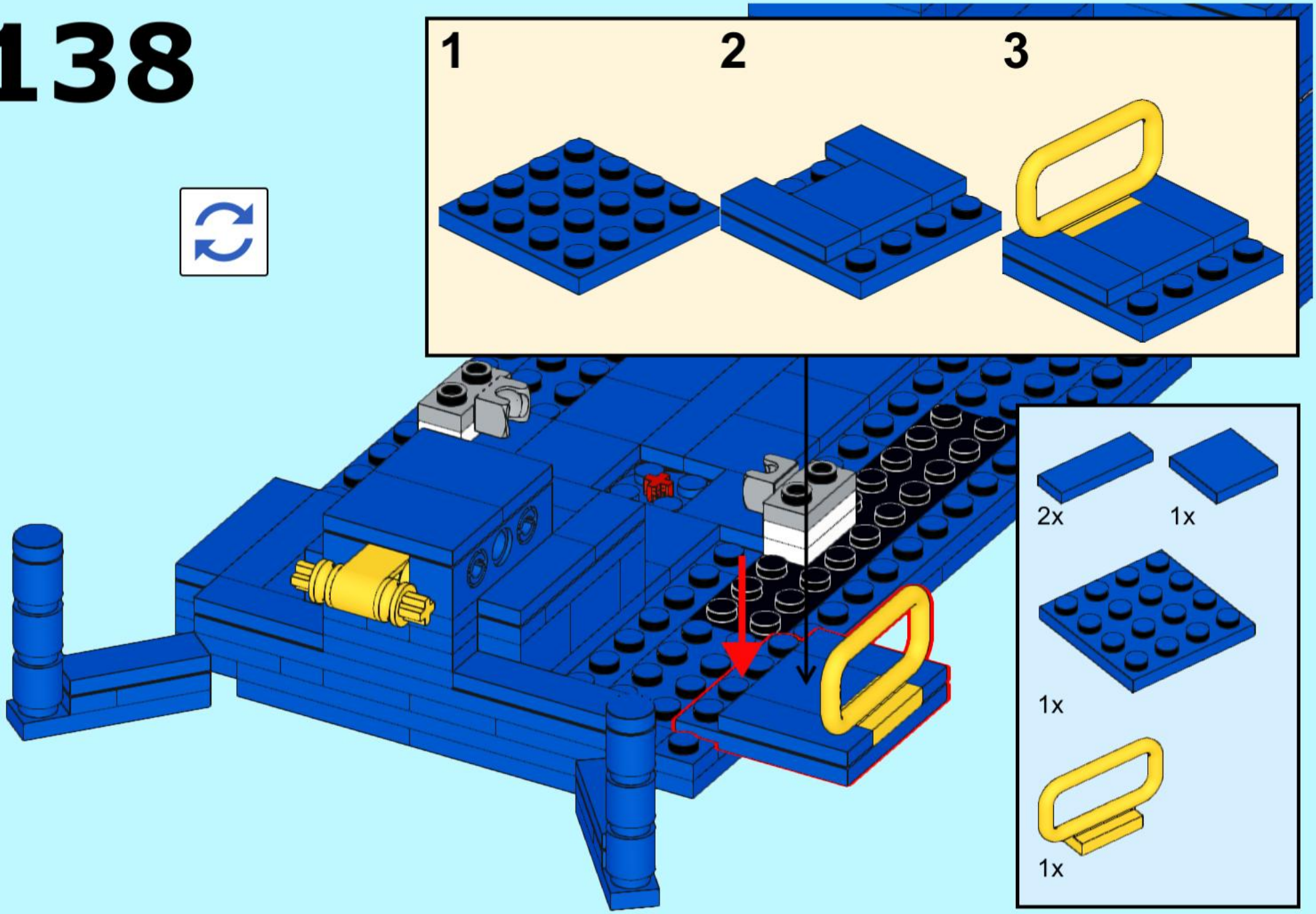

139

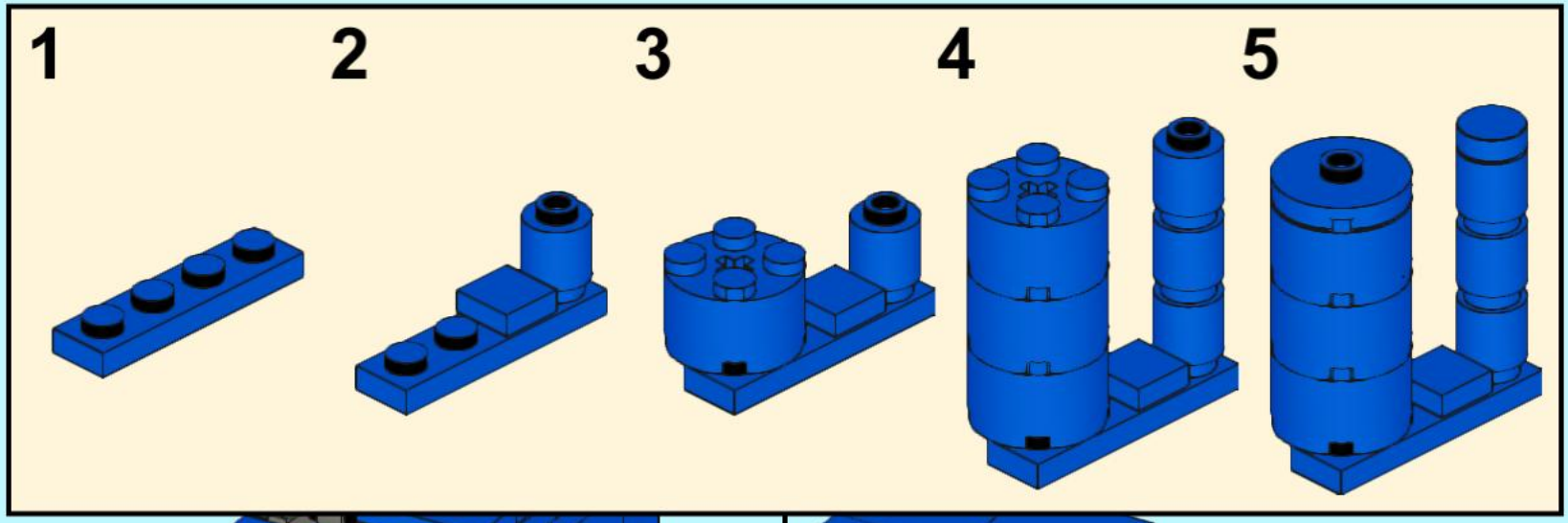

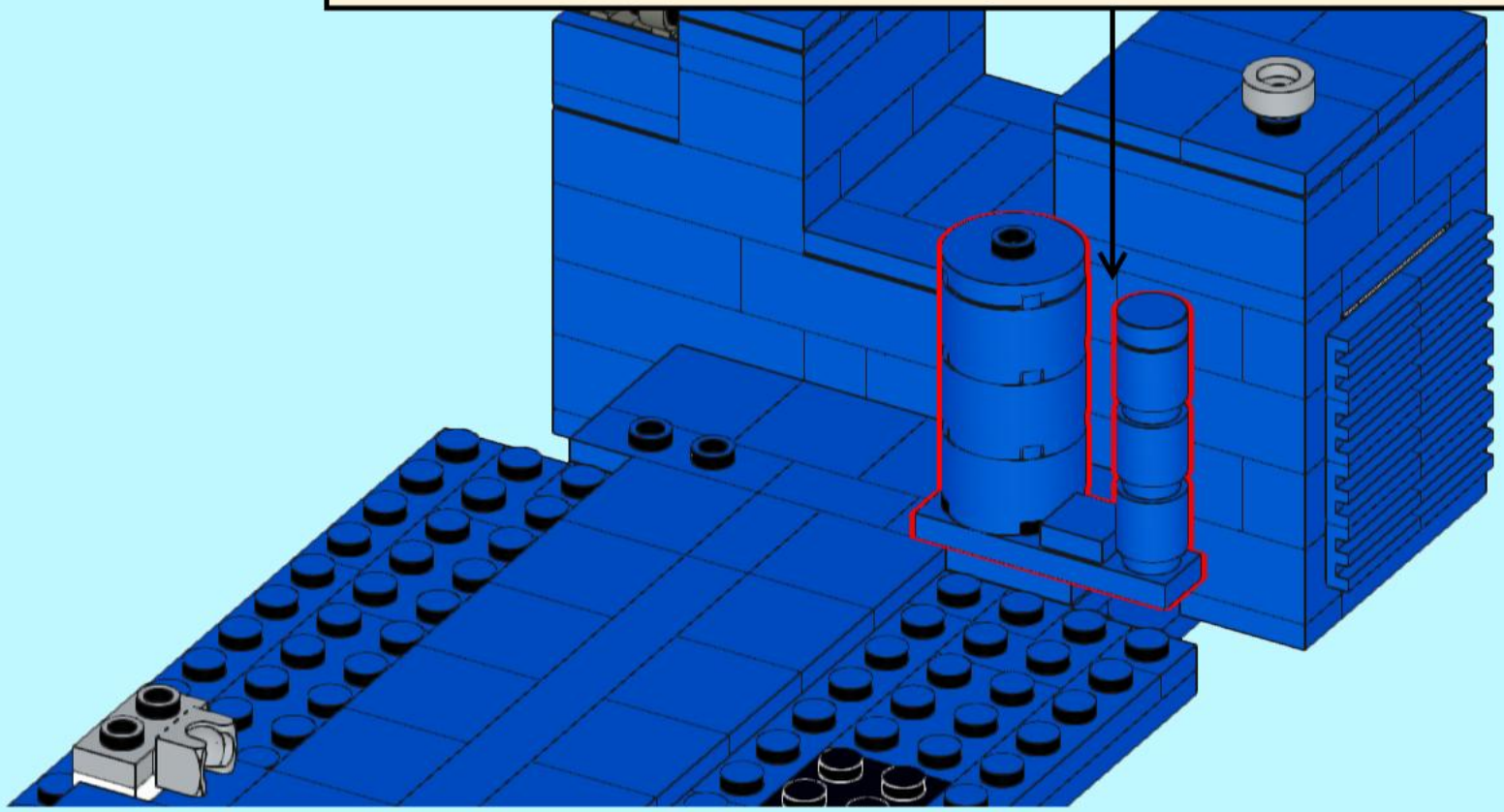

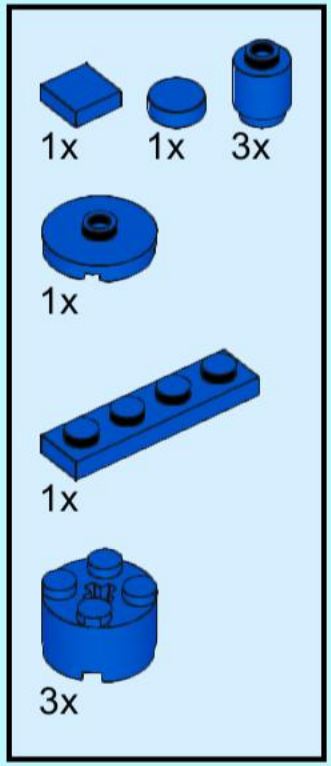

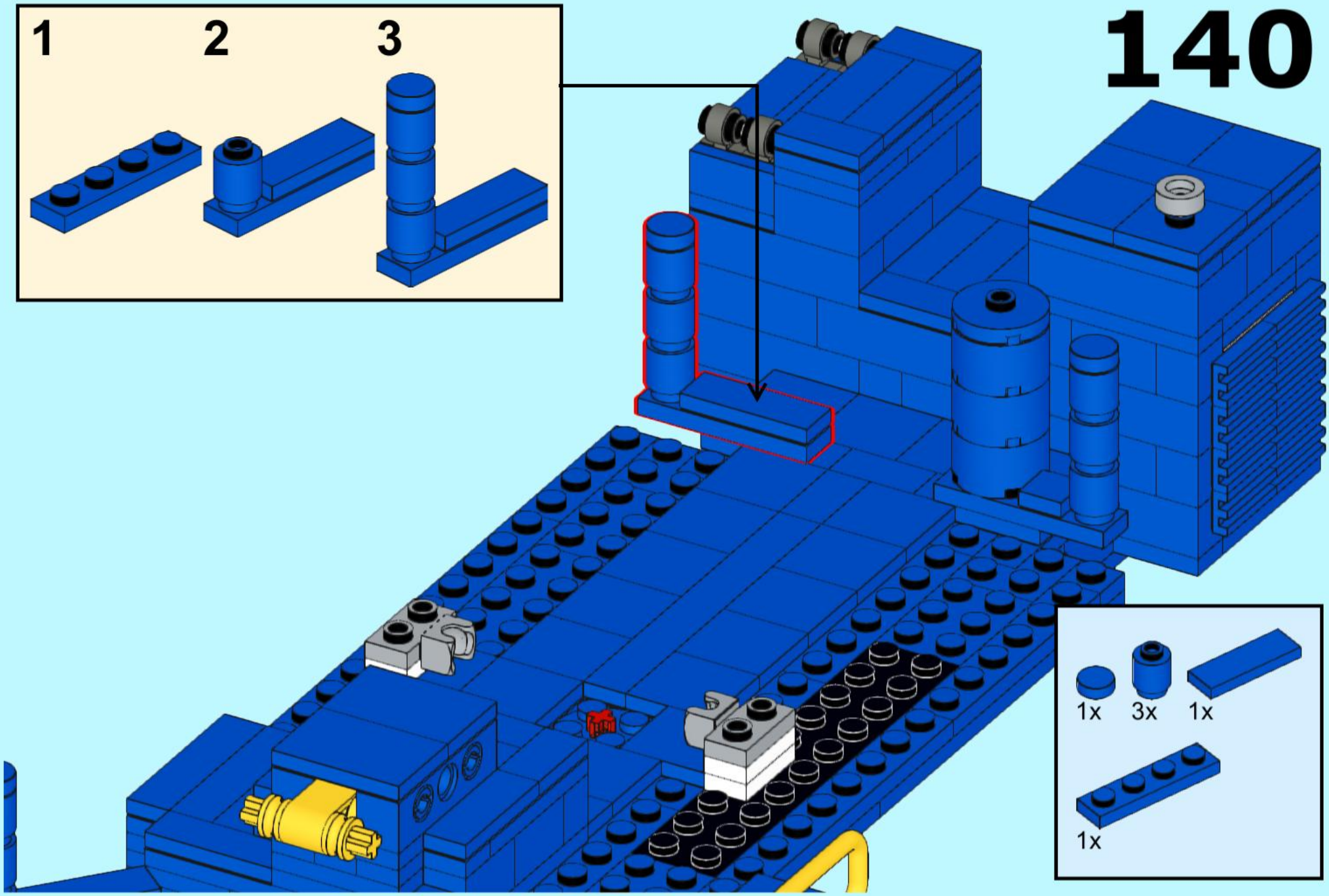
1
2
3
140
1x
3x
1x
1x

141

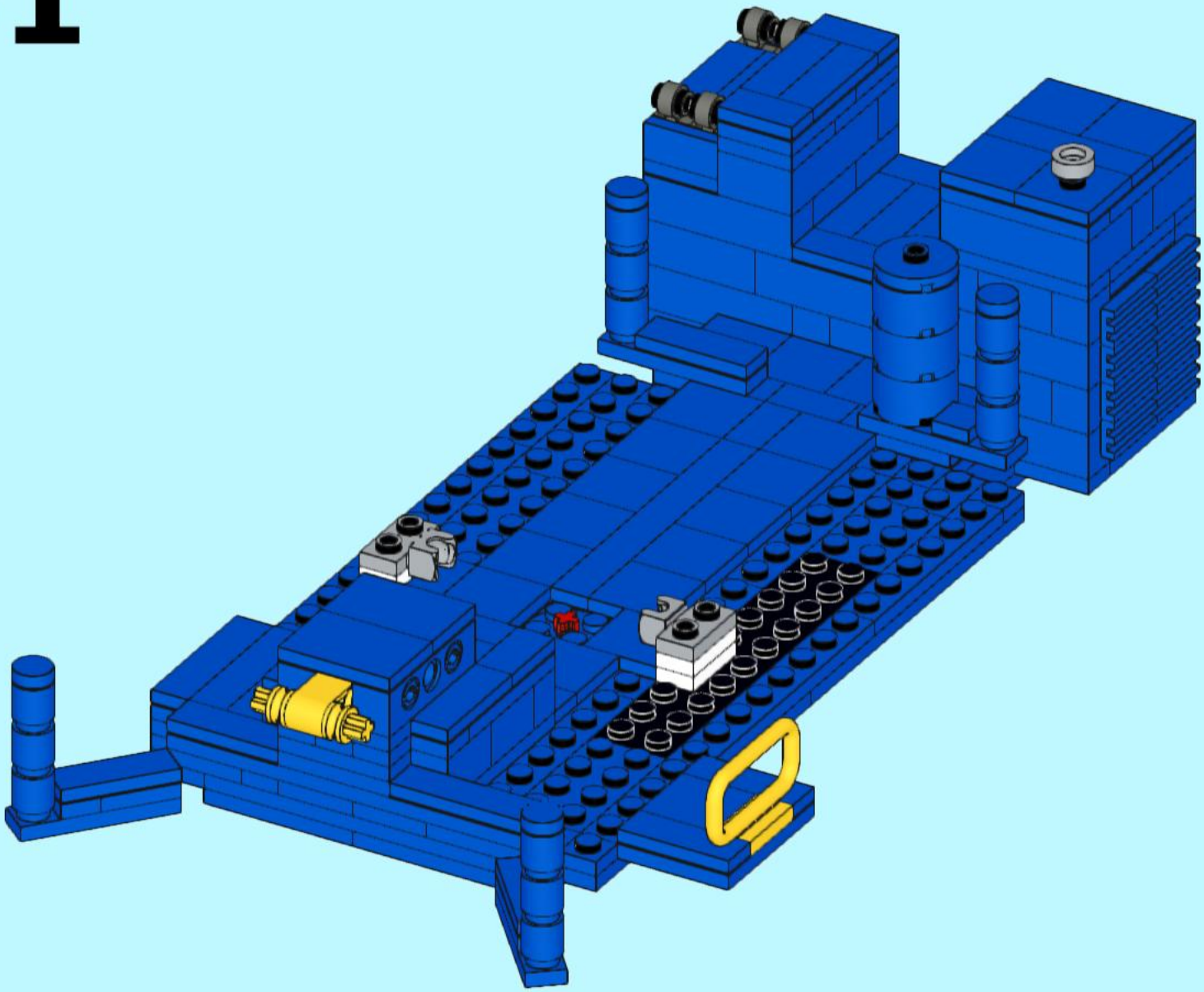

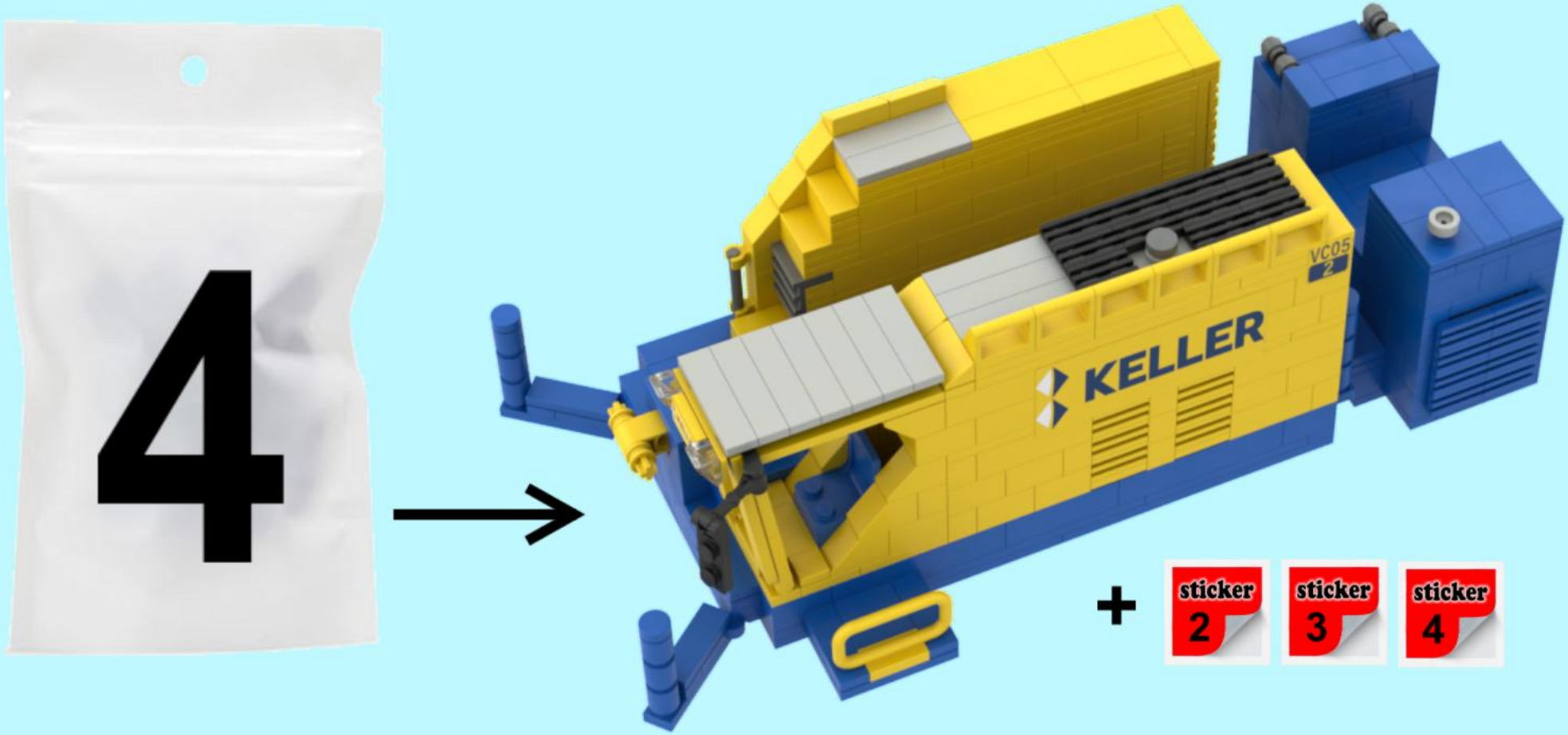
4
KELLER
VC05
2
+
sticker
2
sticker
3
sticker
4

142

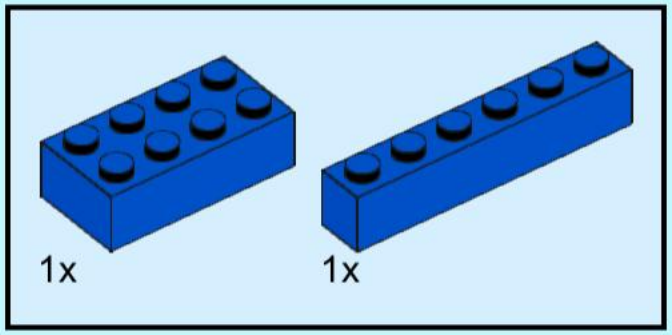

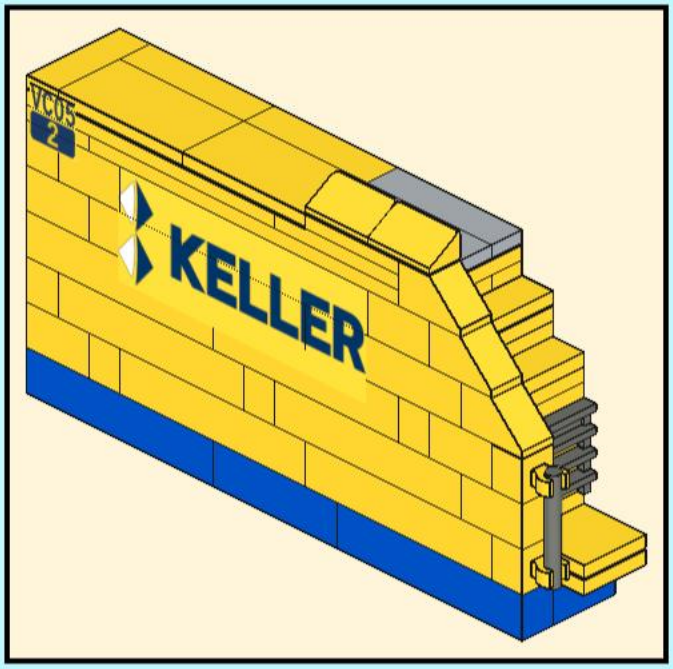

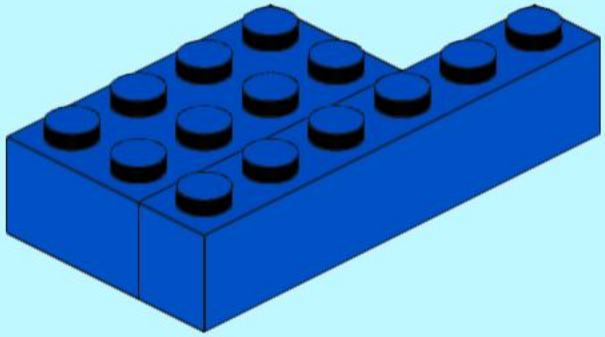

143

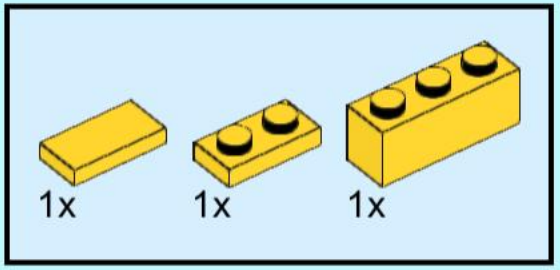

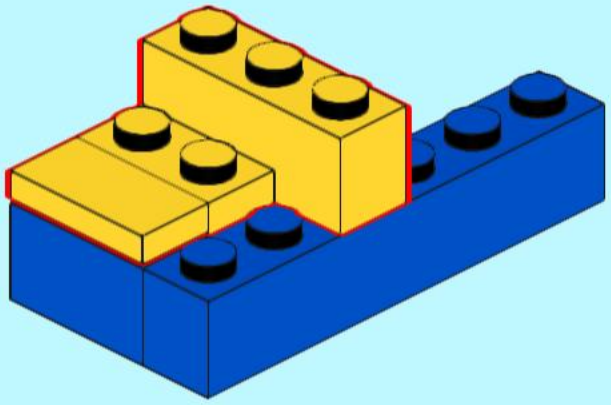

144

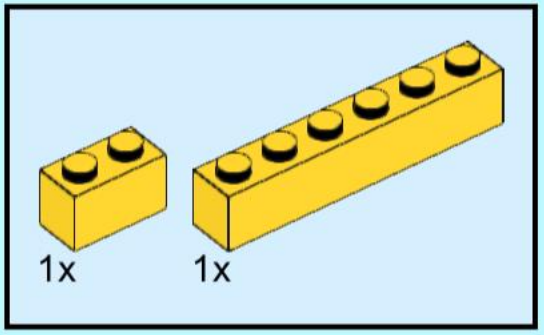

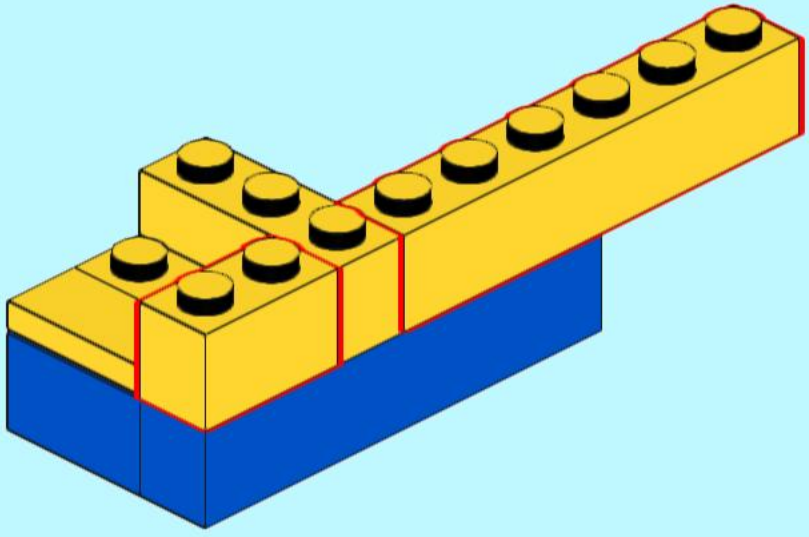

145

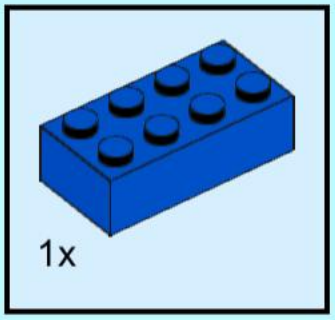

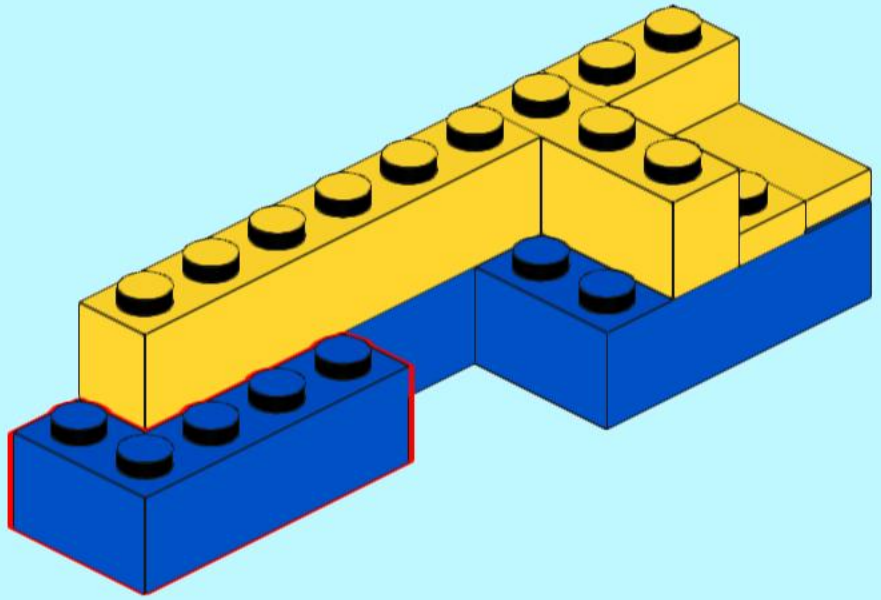

146

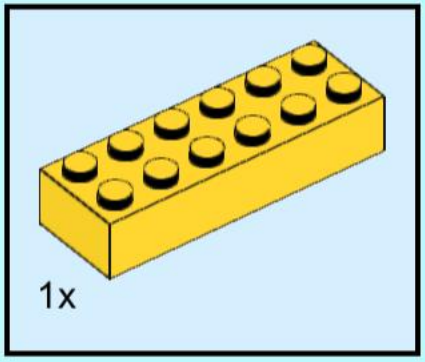

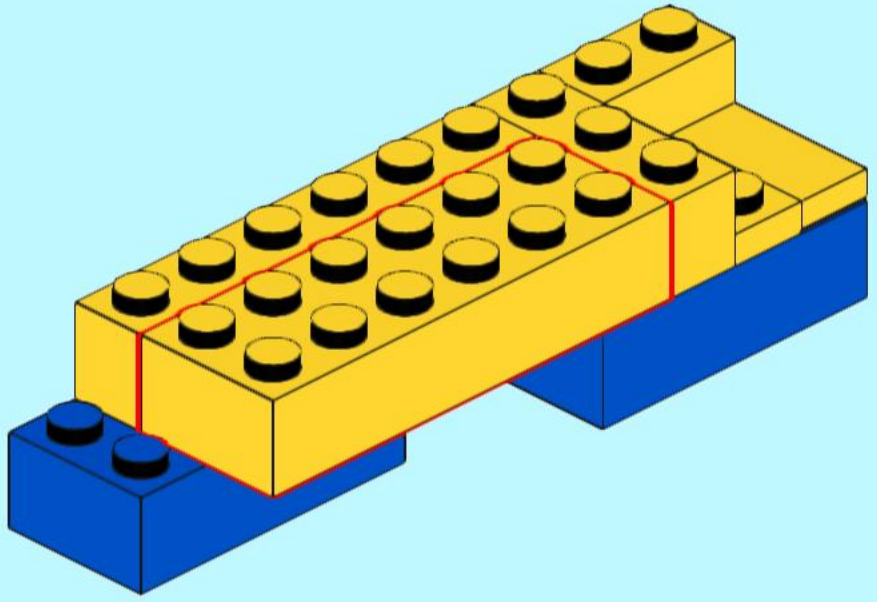

147

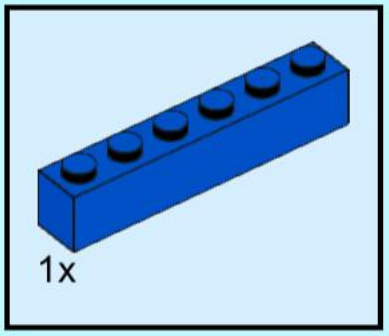

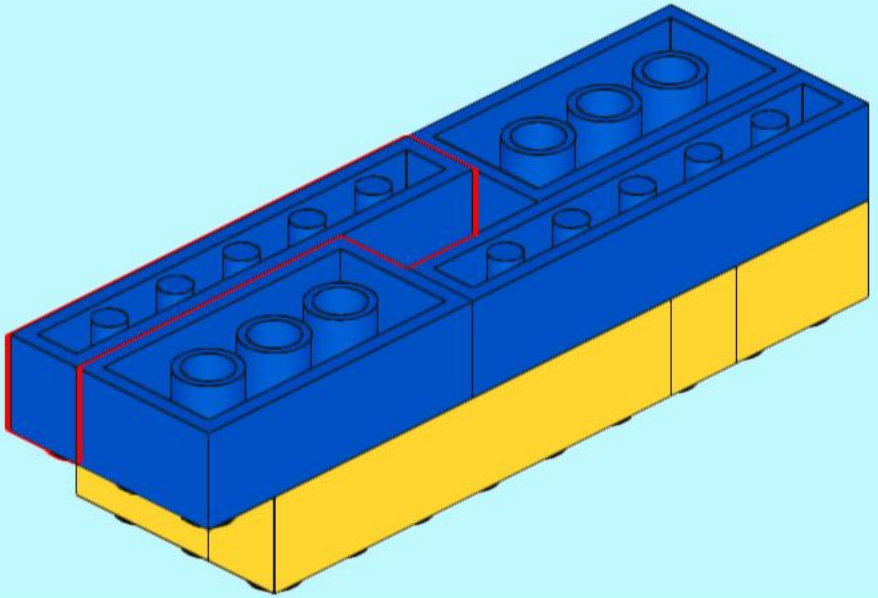

148

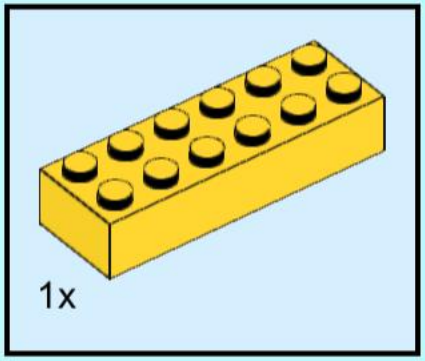

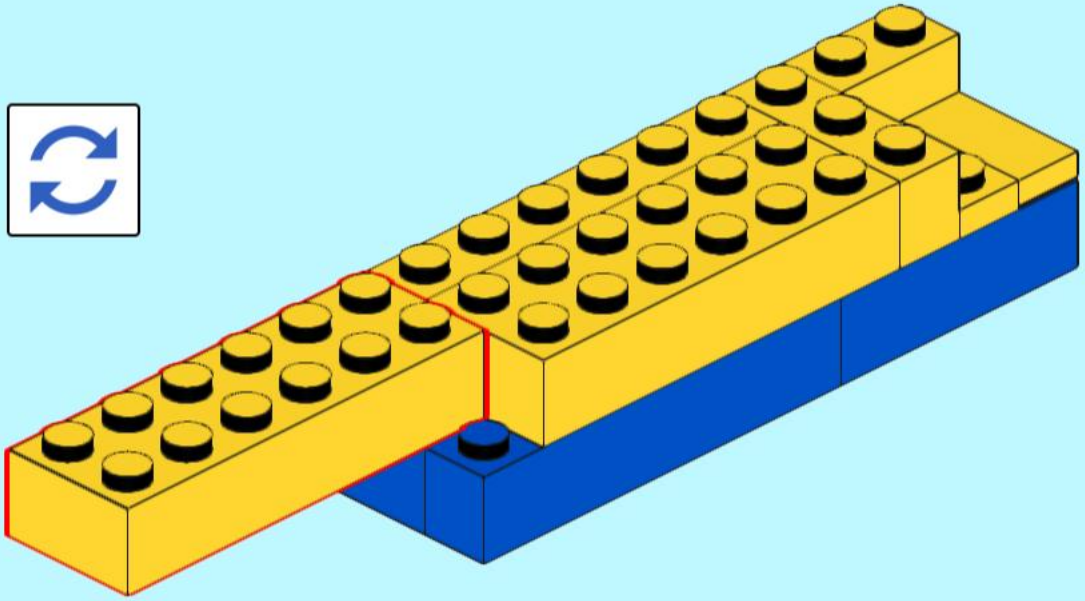

149

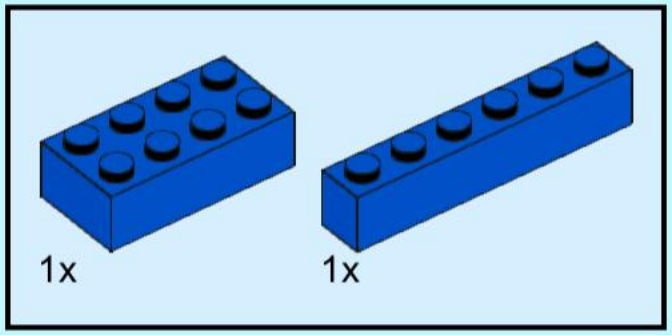

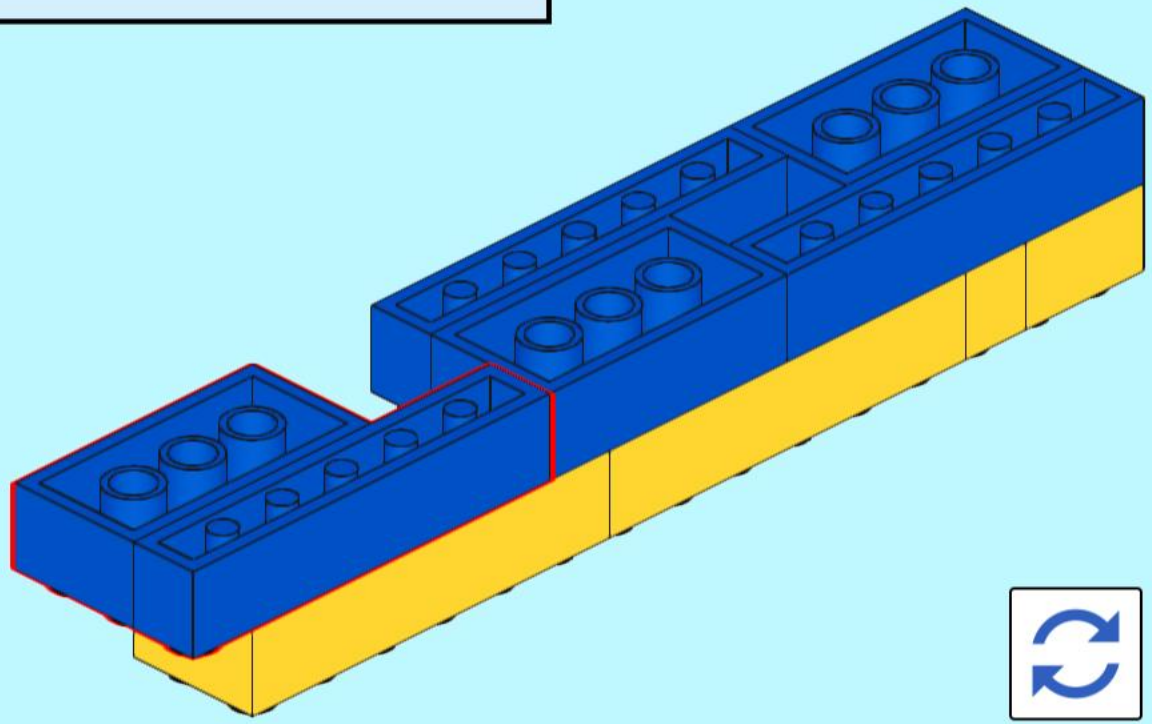

150

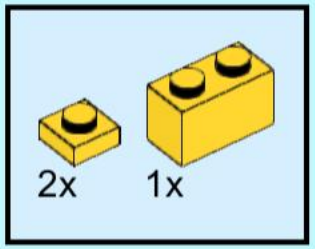

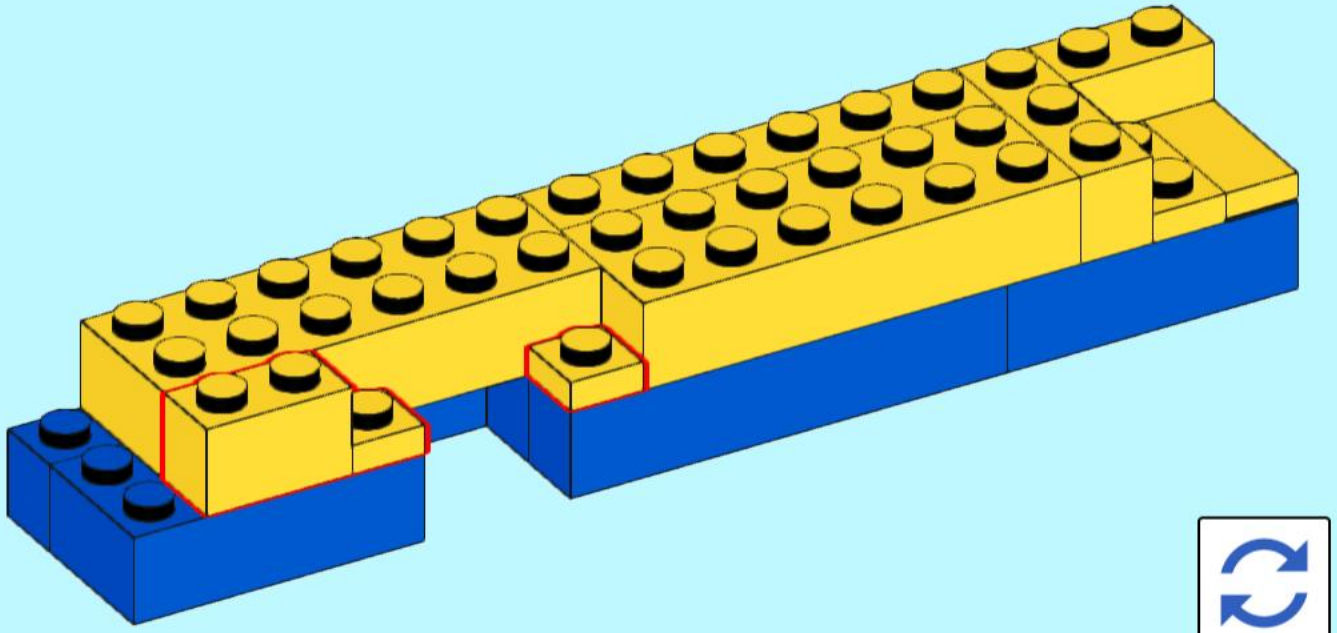

151

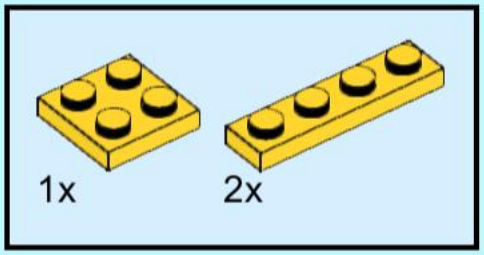

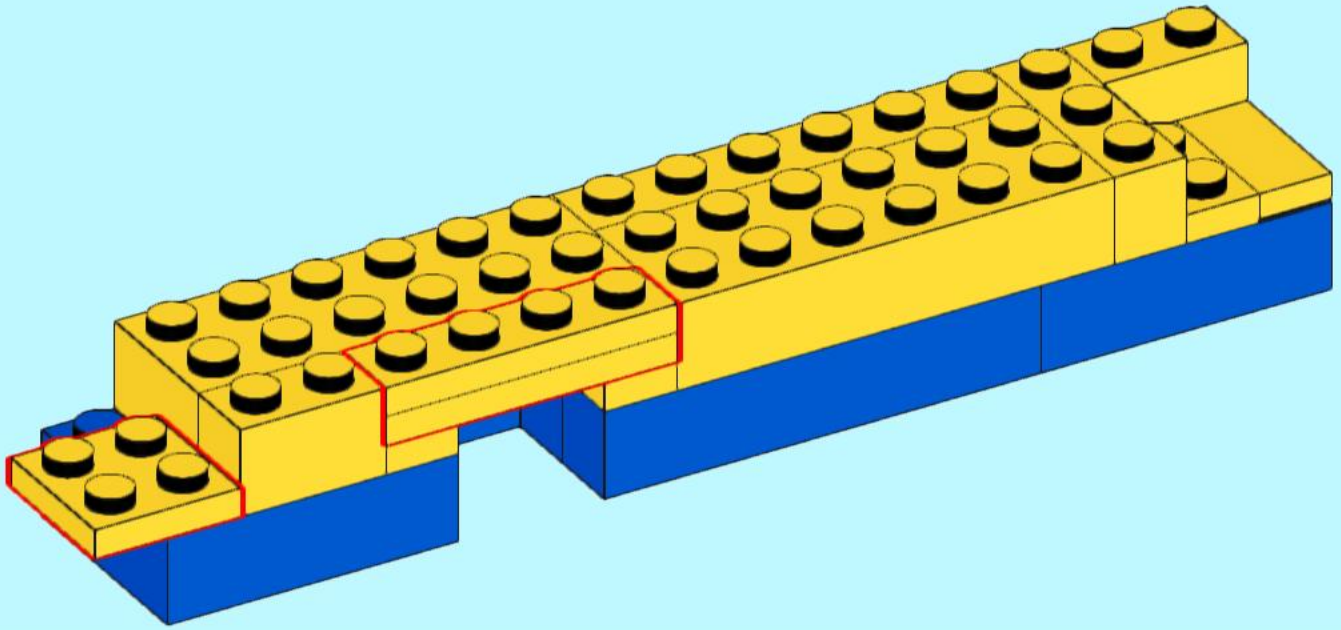

152

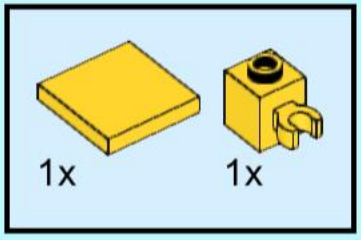

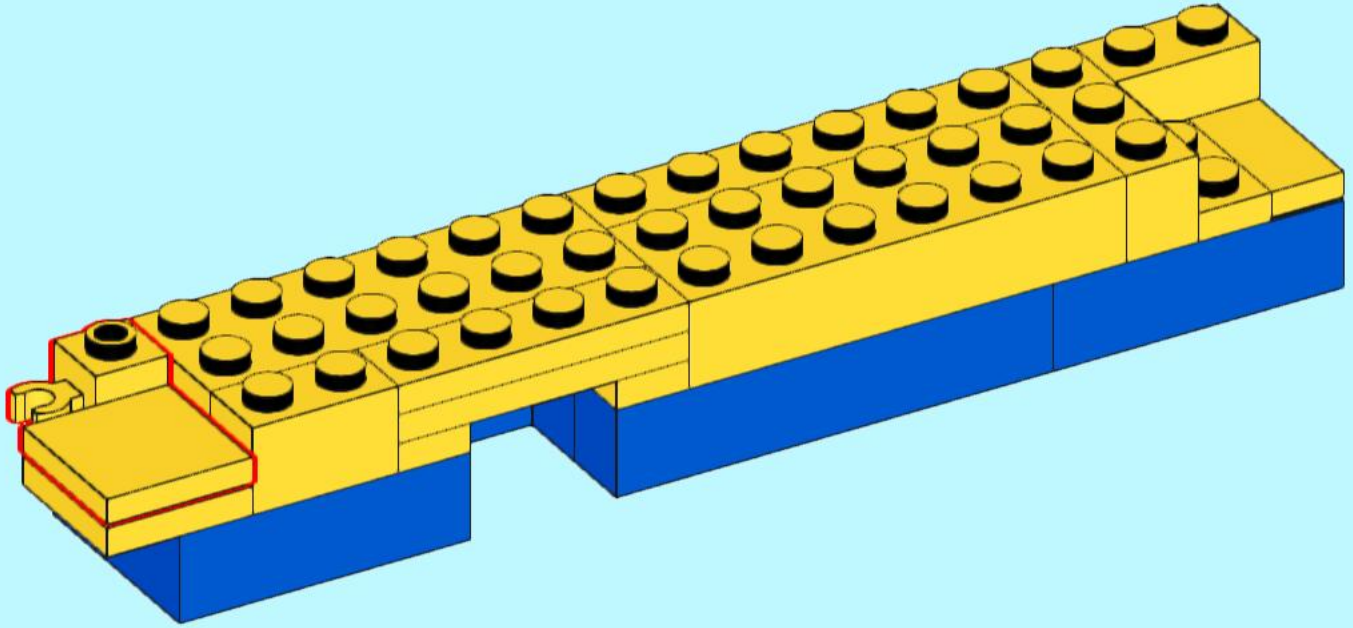

153

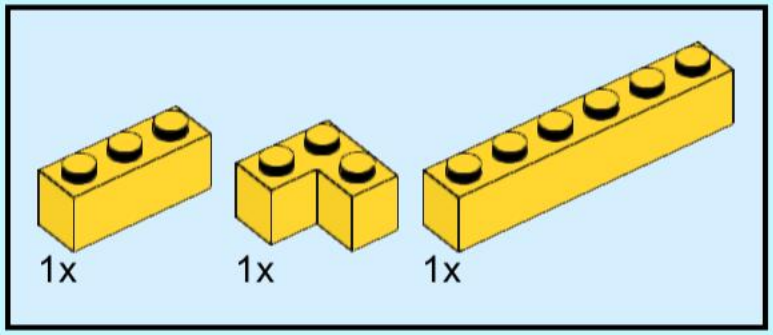

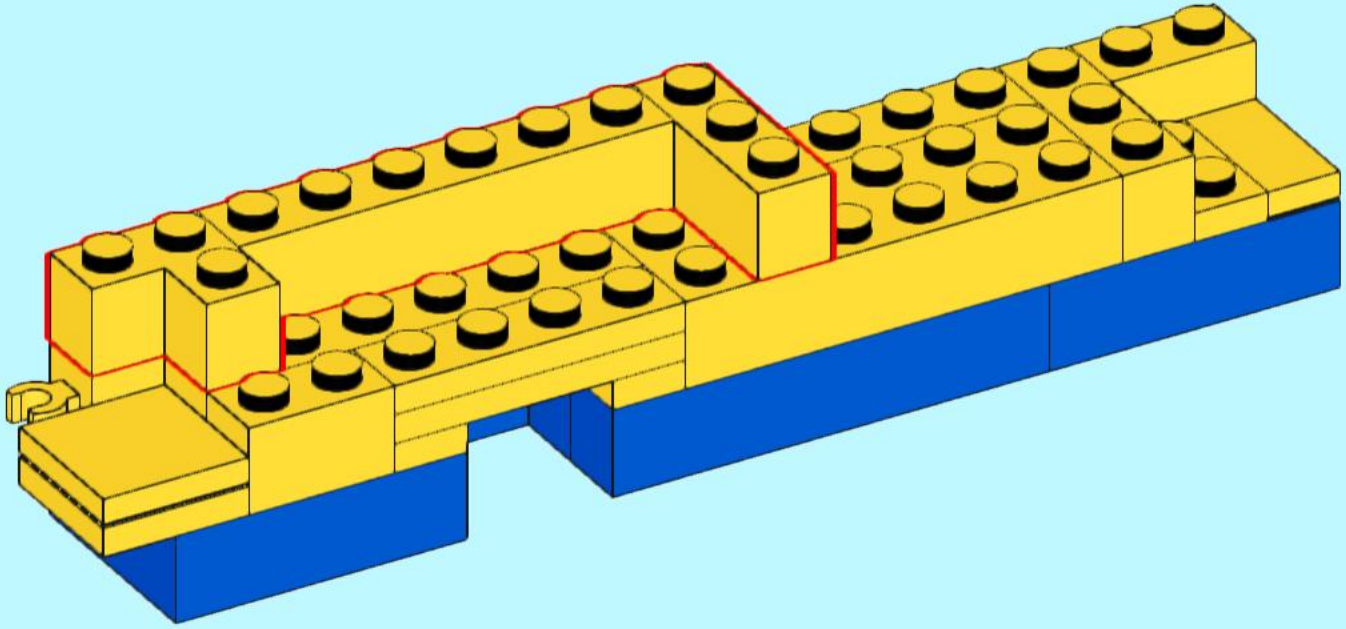

154

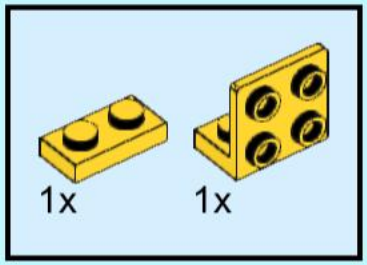

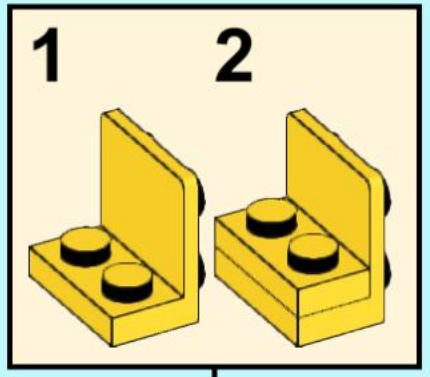

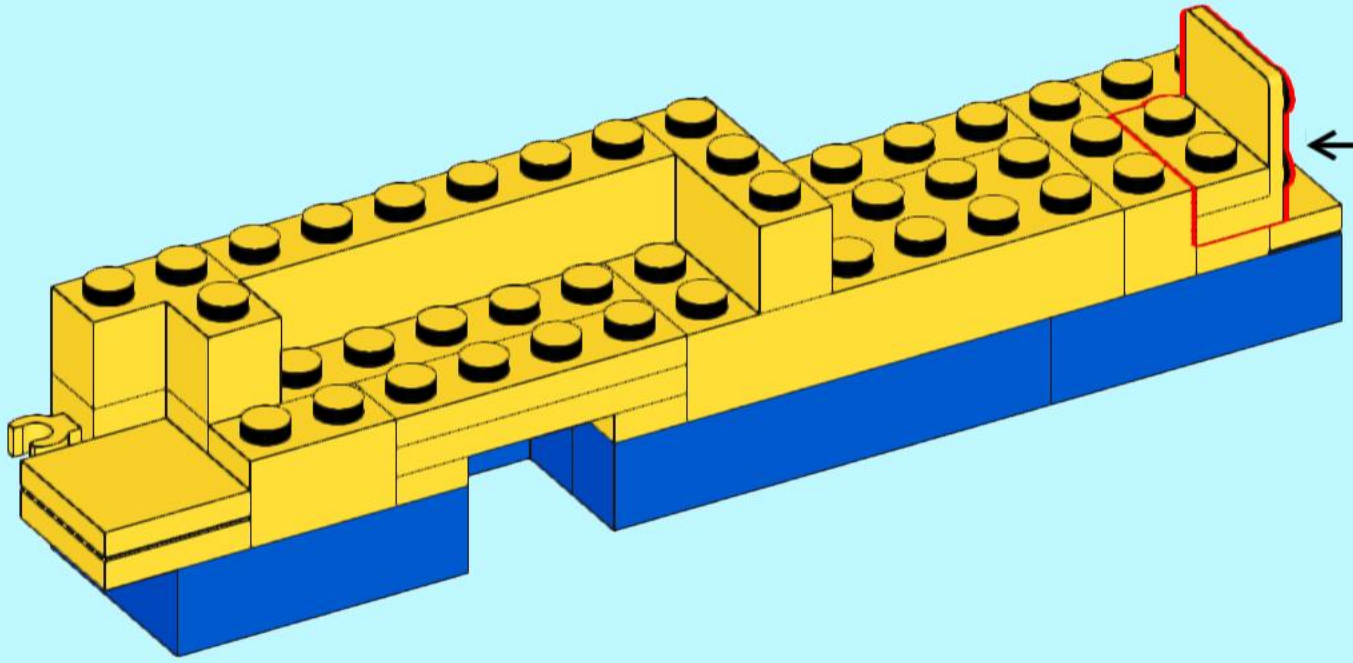

155

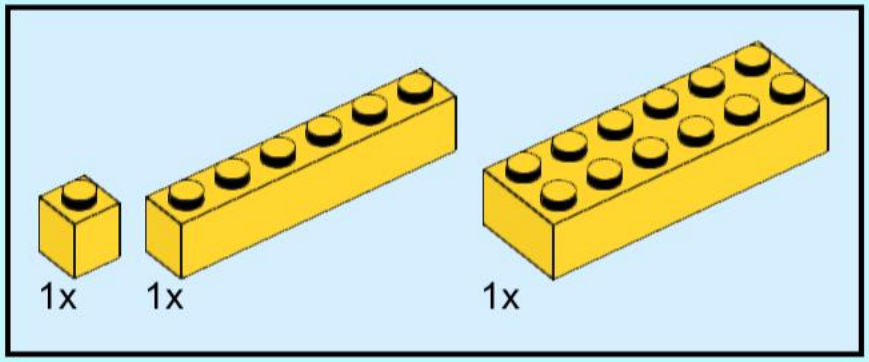

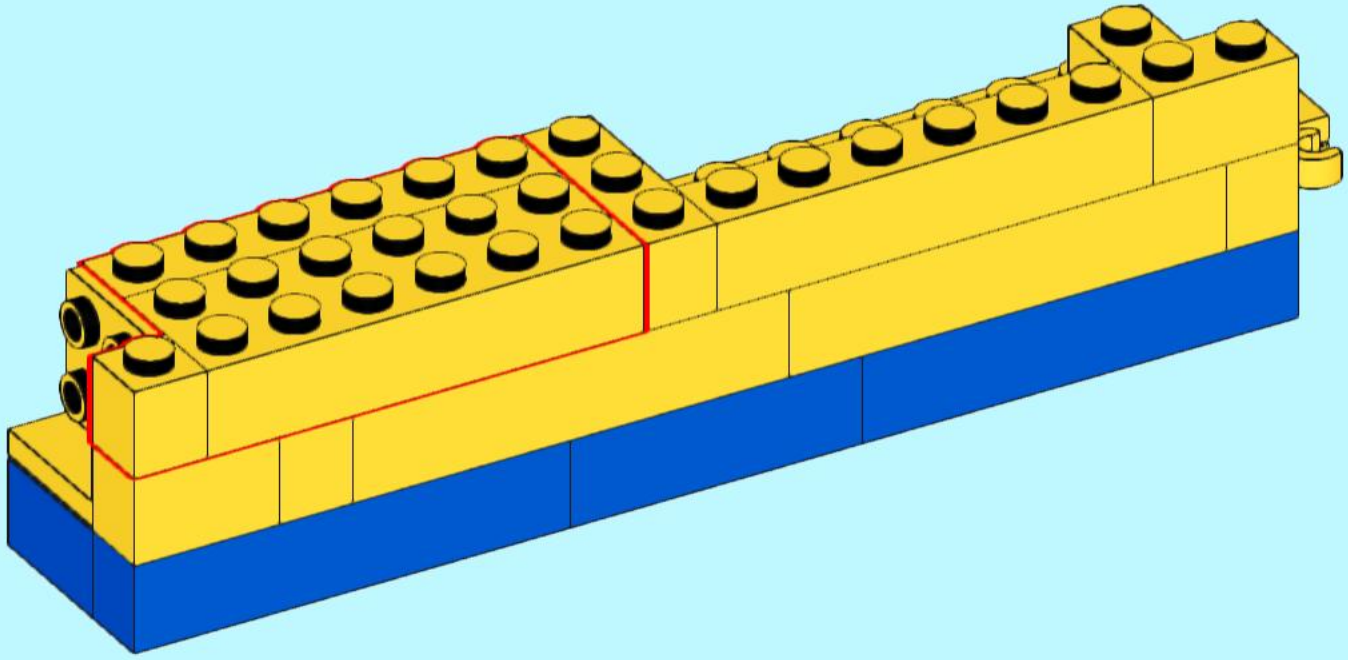

156

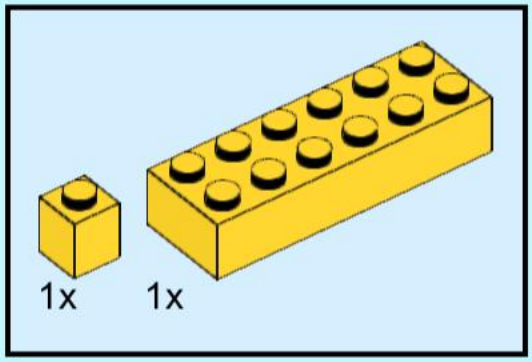

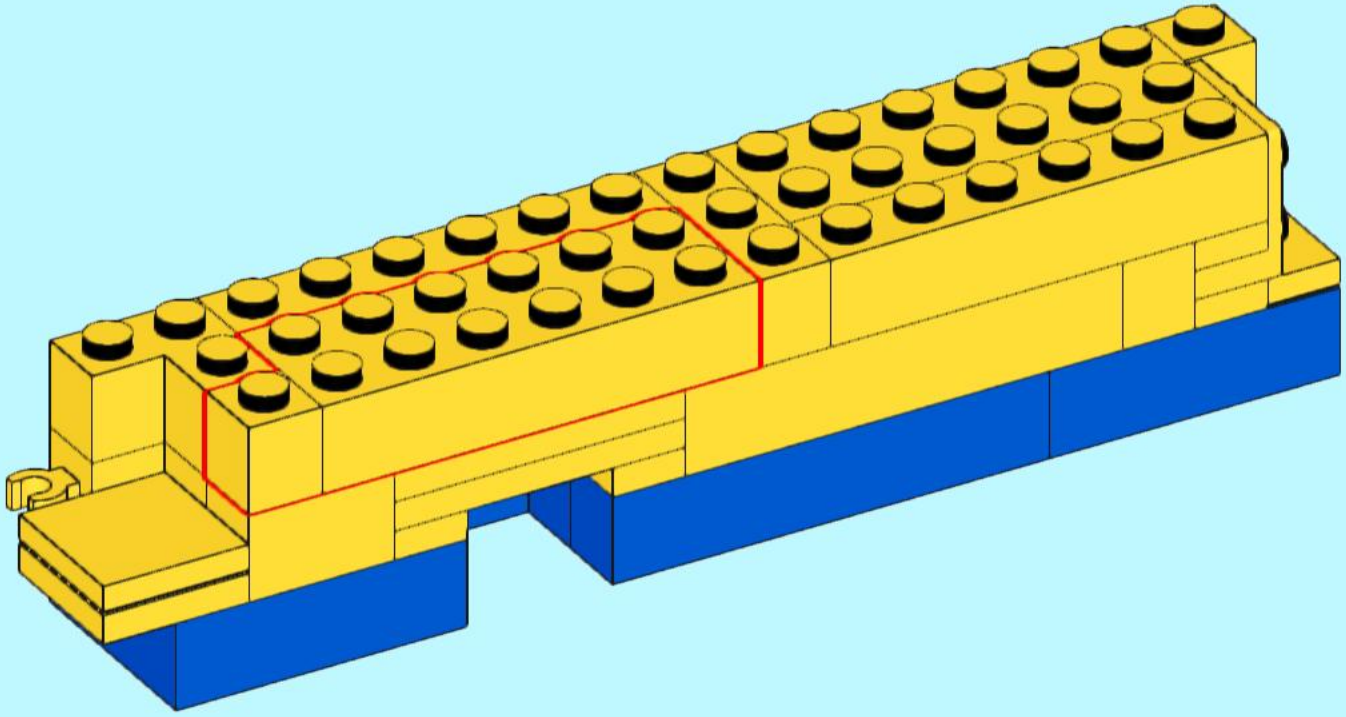

157

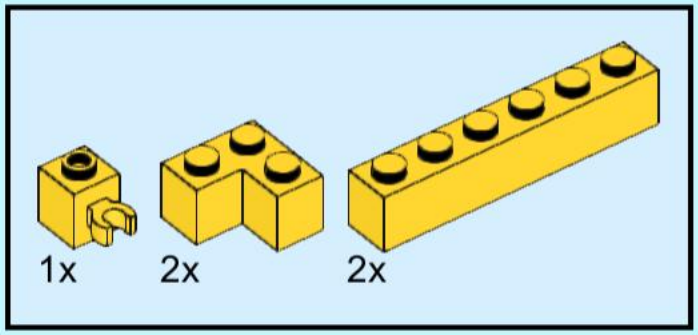

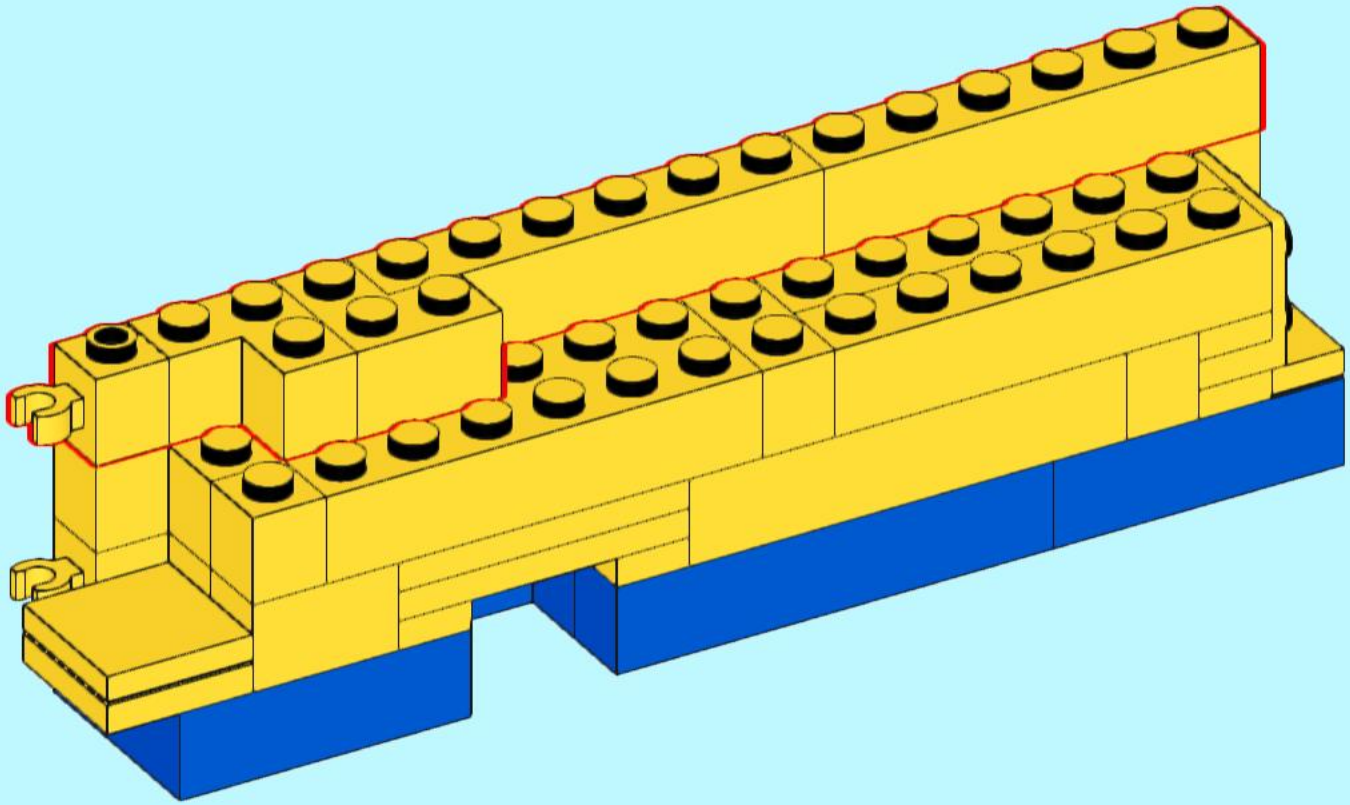

158

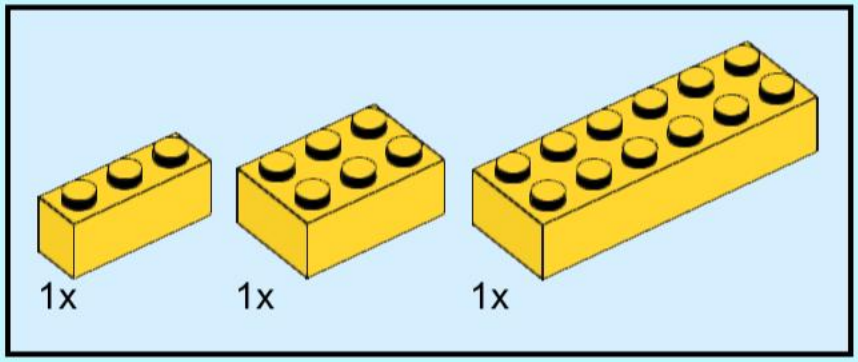

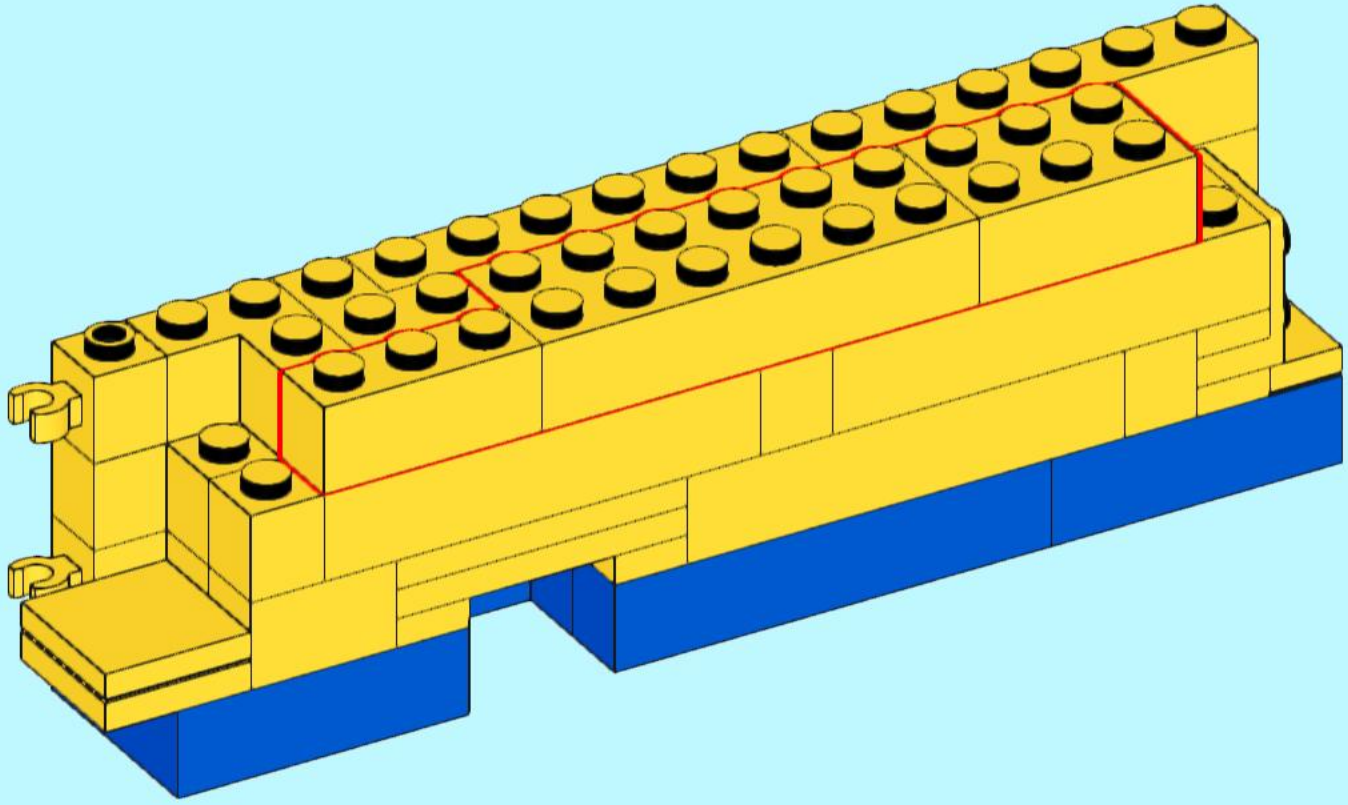

159

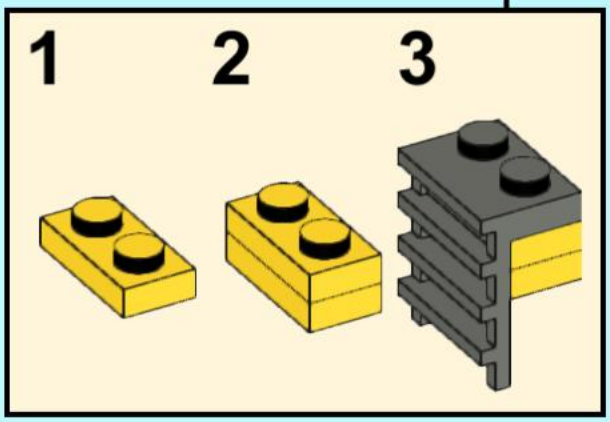

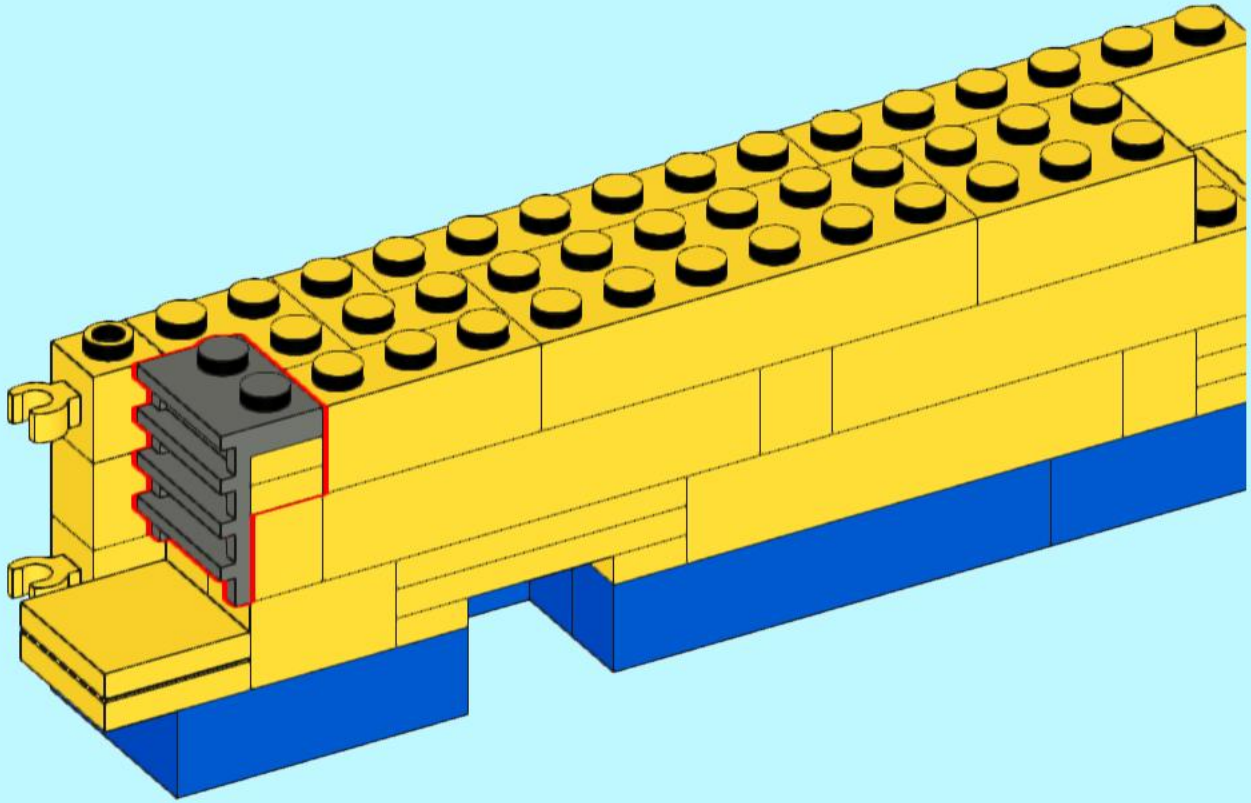

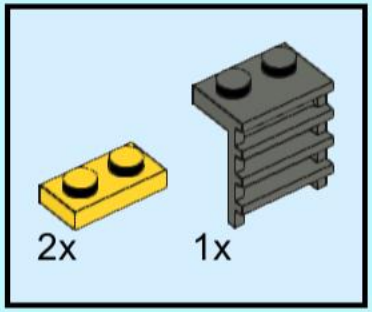

160

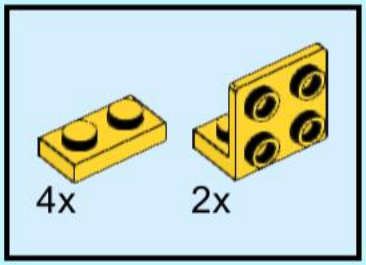

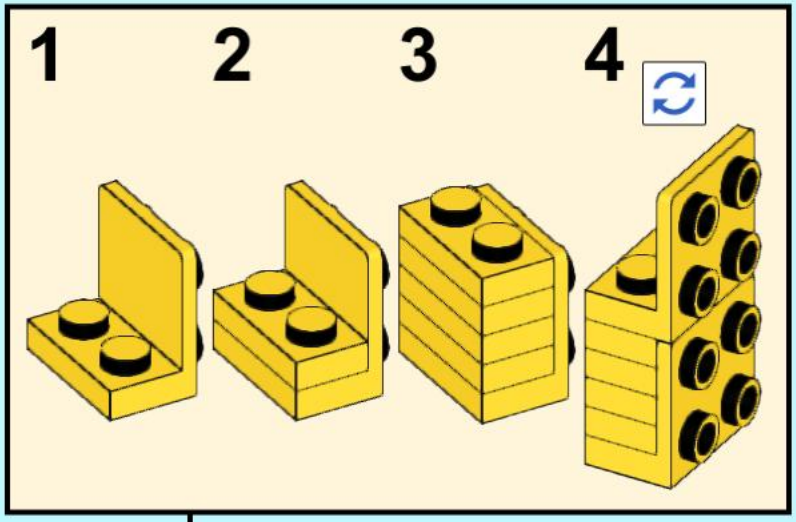

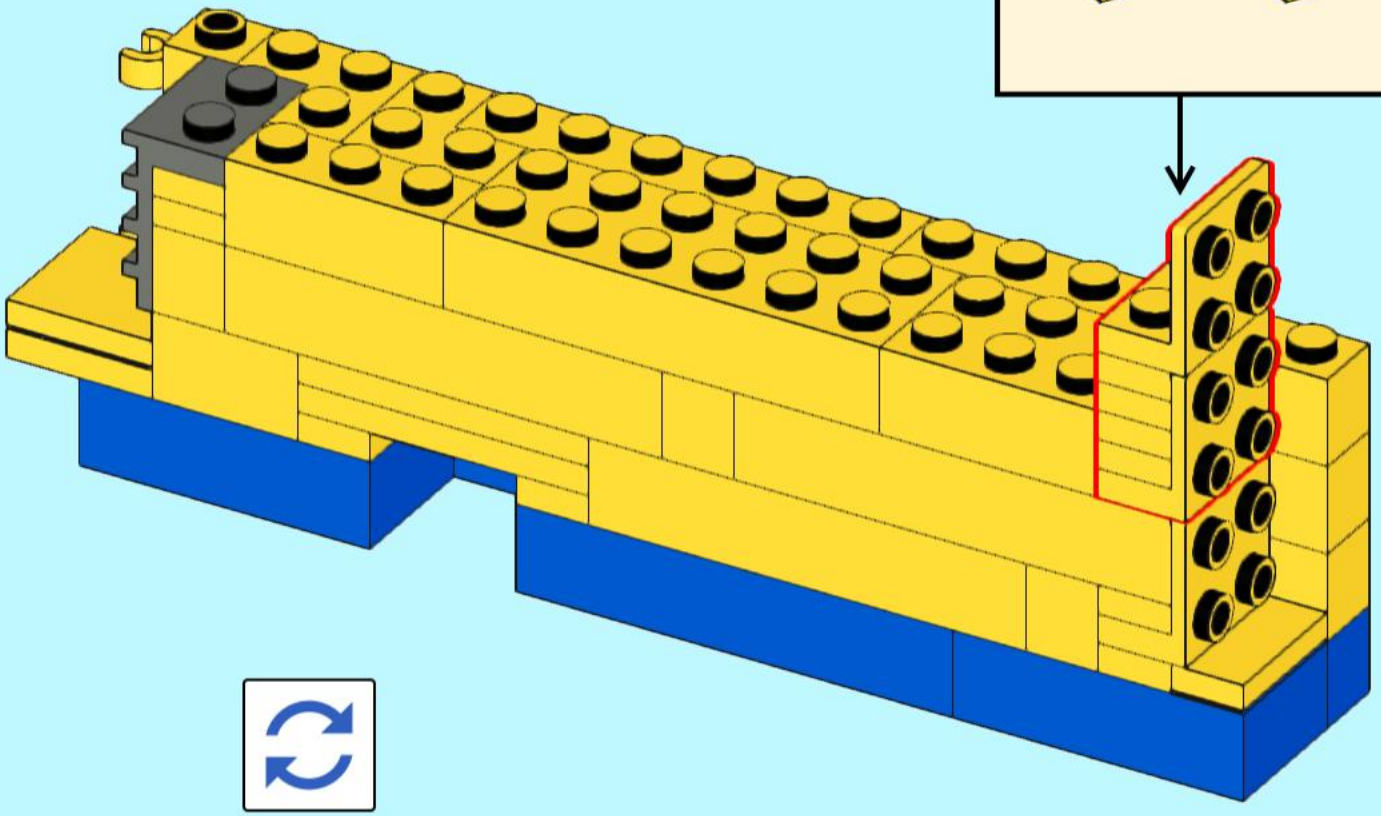

161

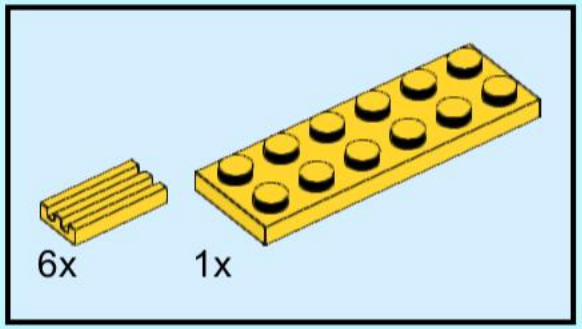

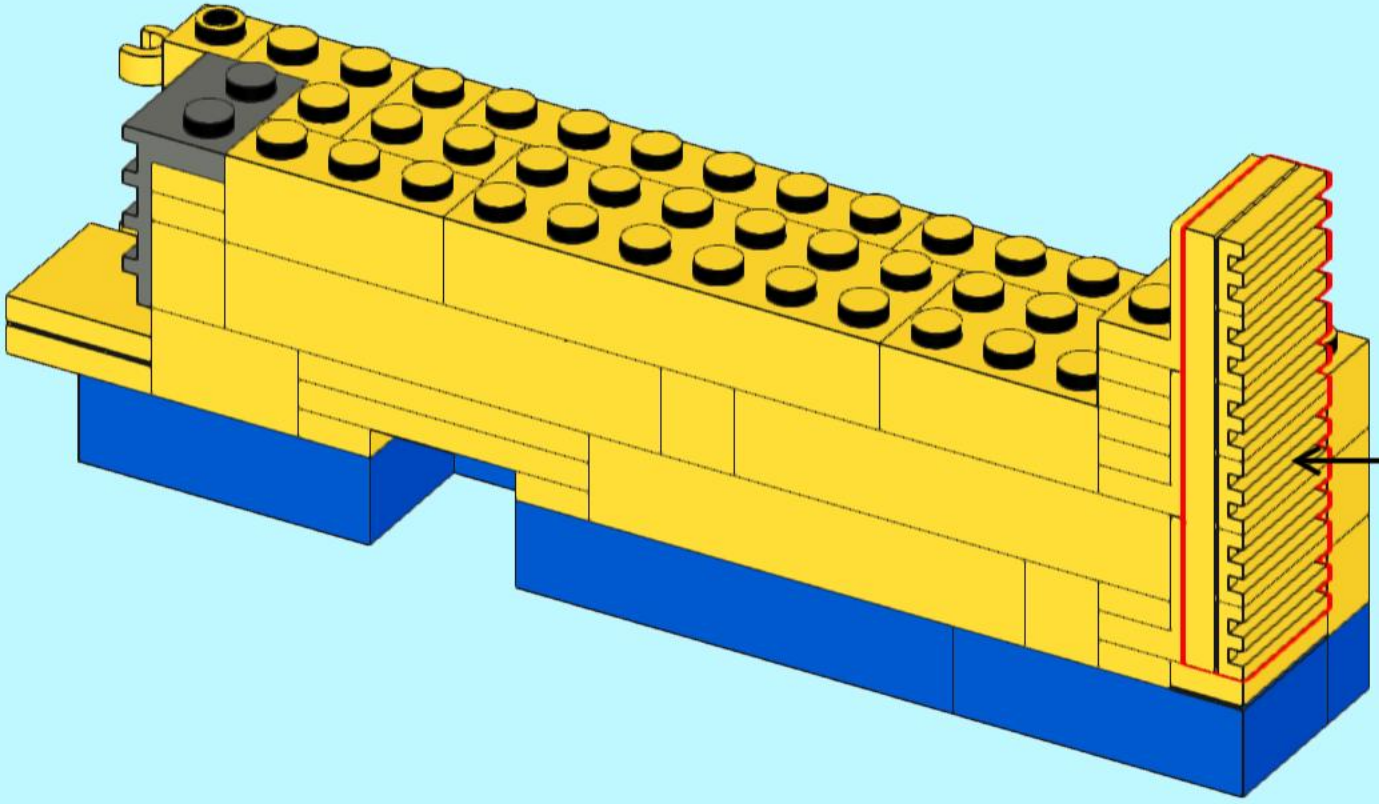

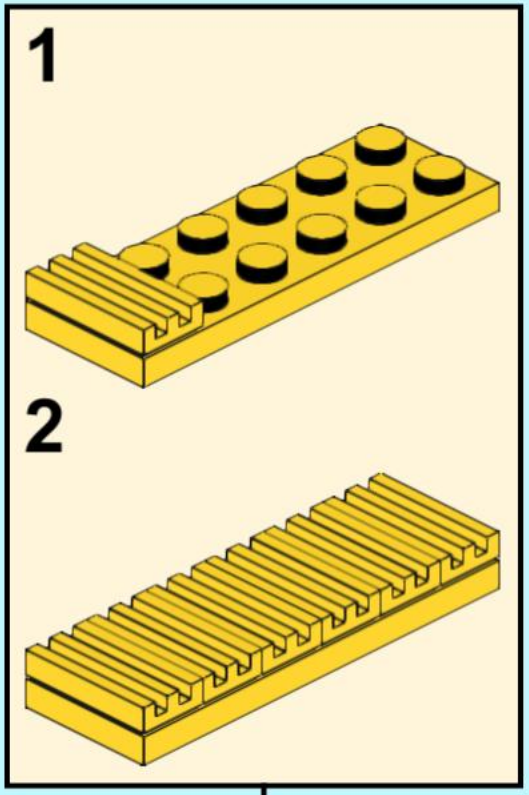

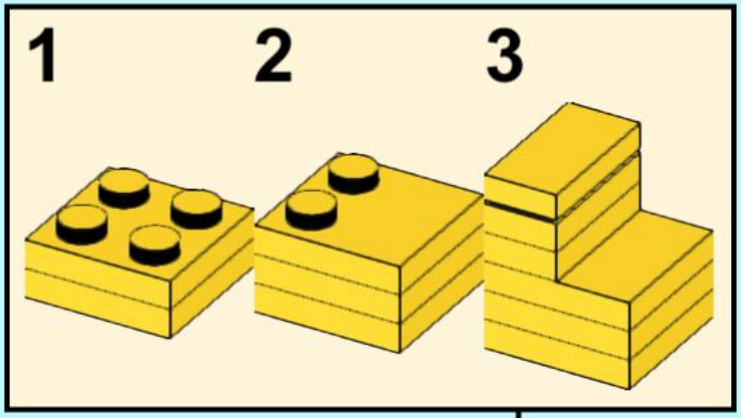
1
2
3

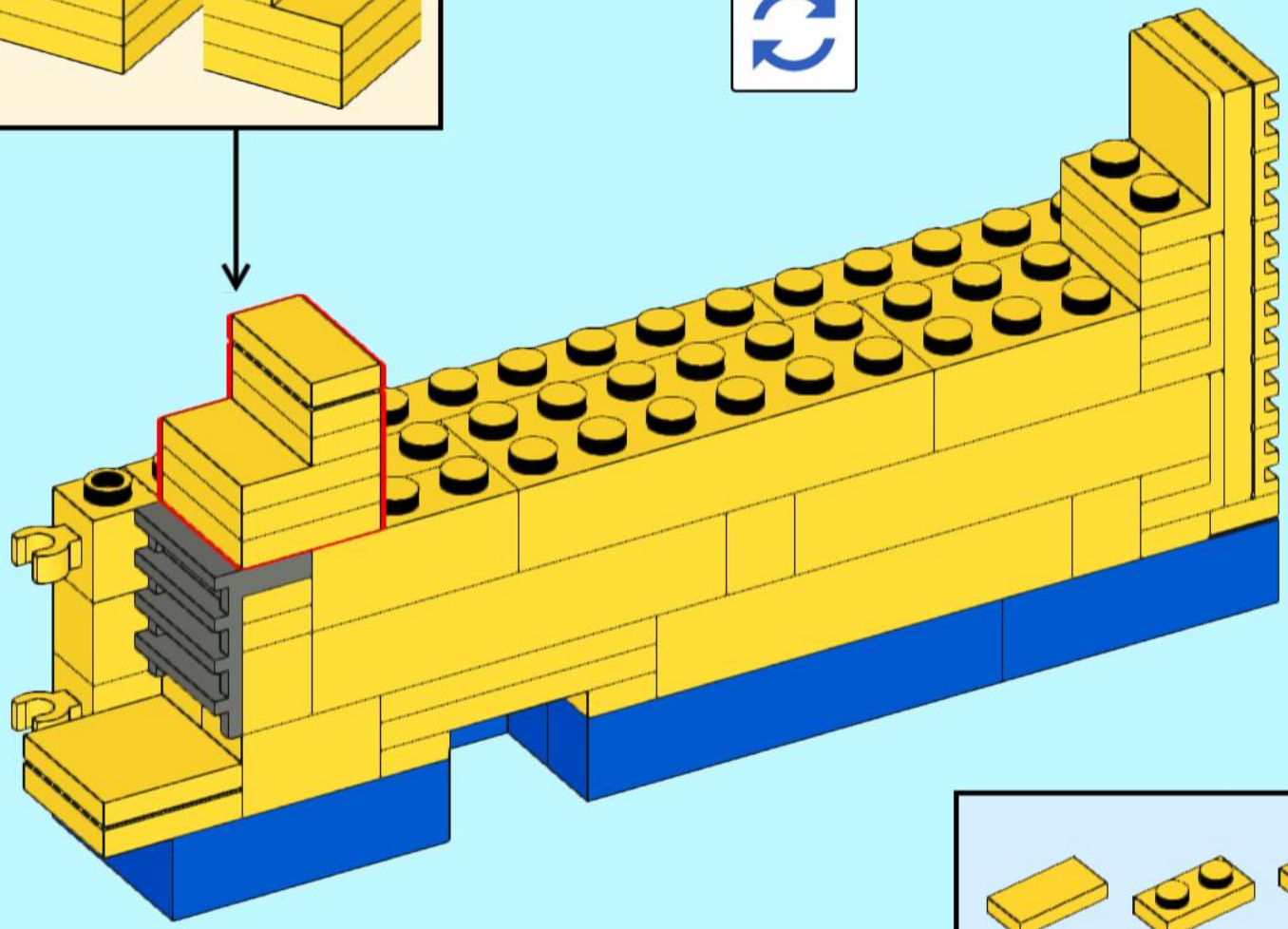

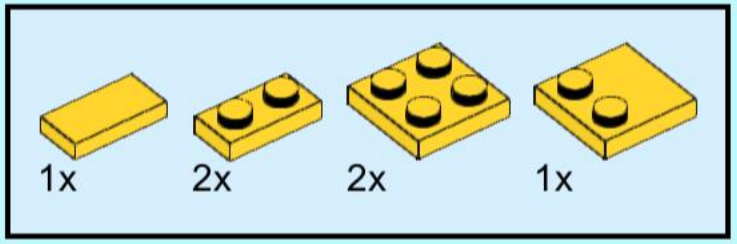
1x
2x
2x
1x

163

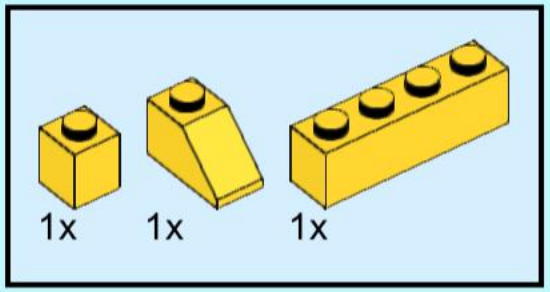

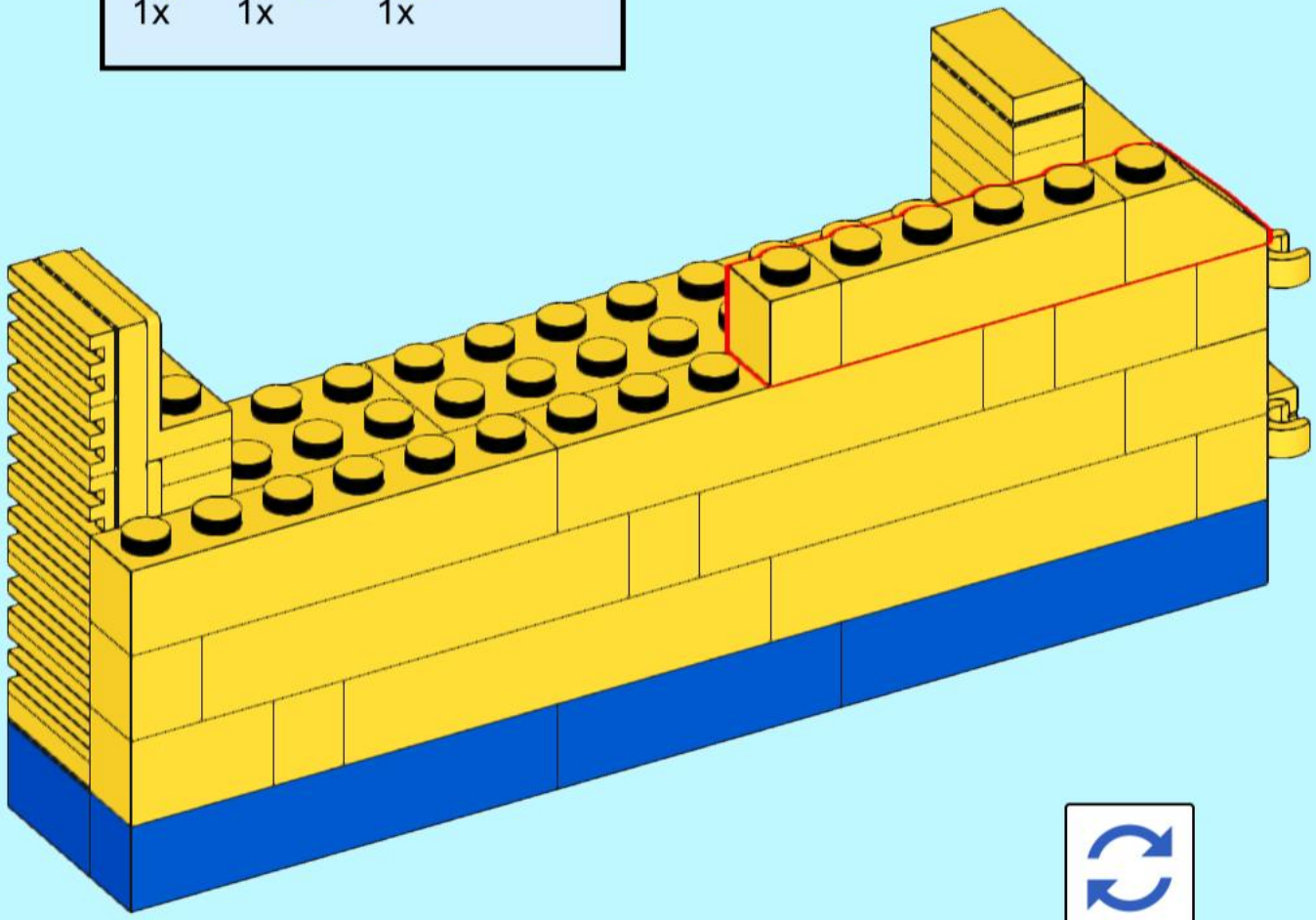

164

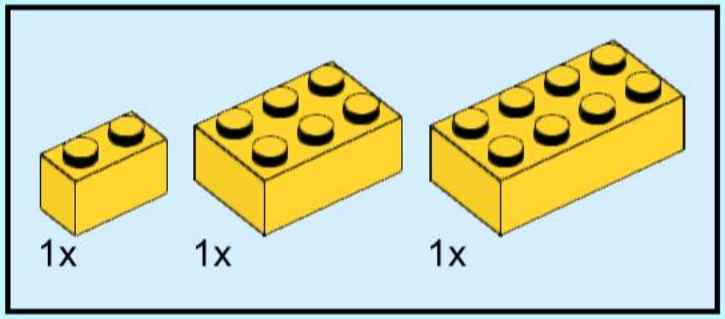

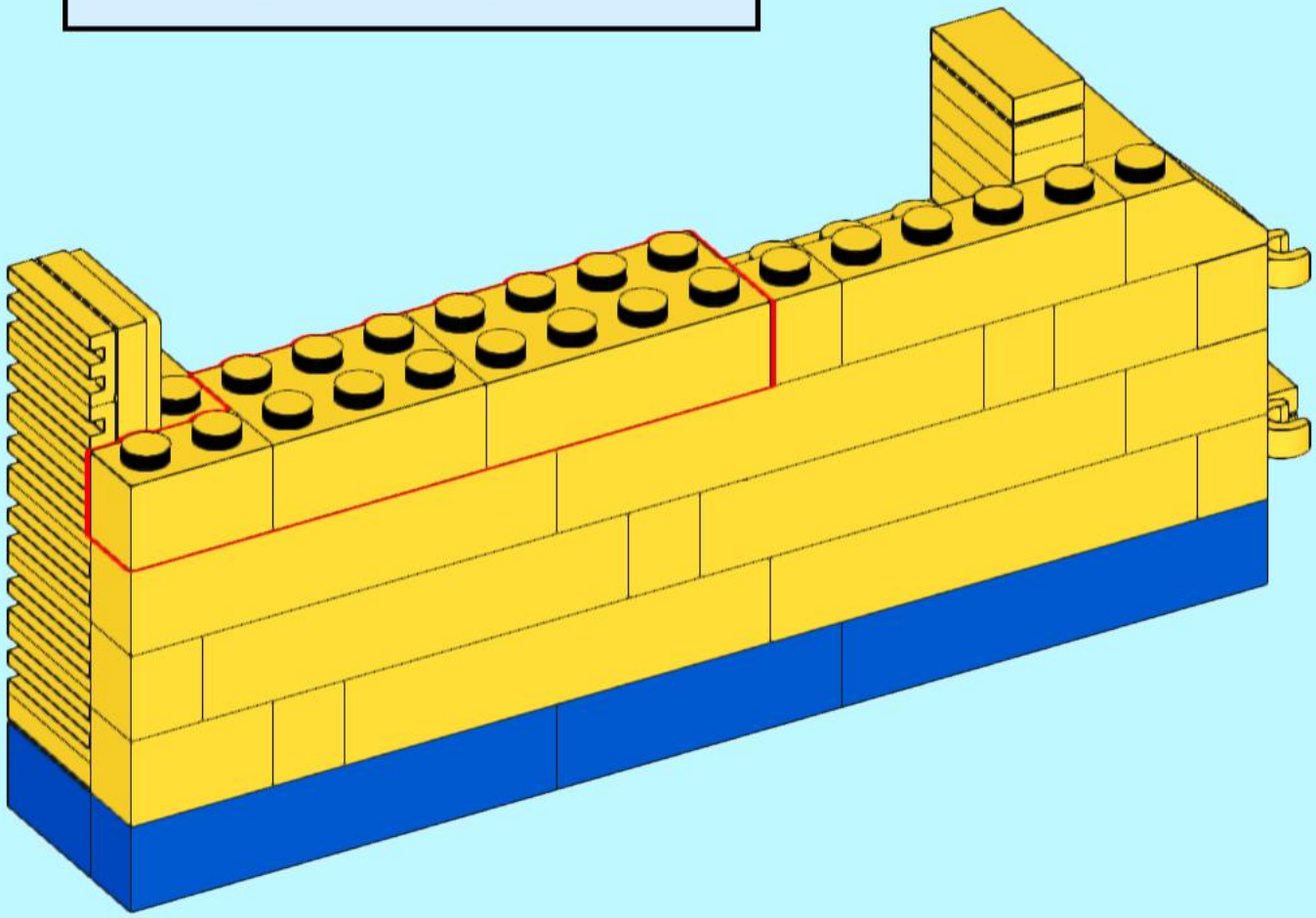

165

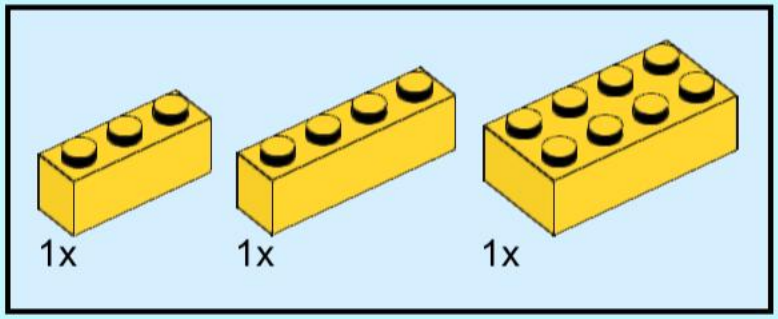

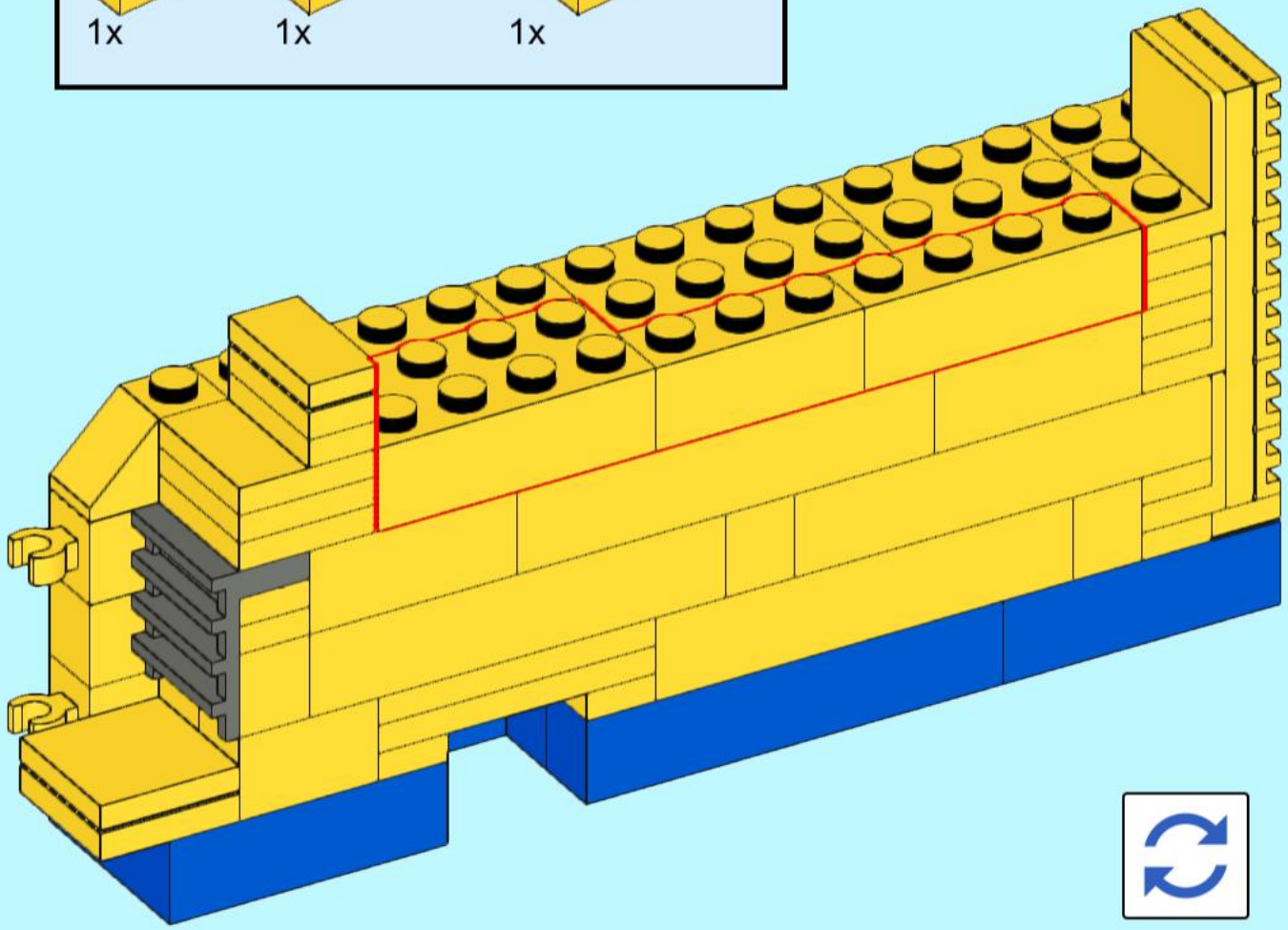

166

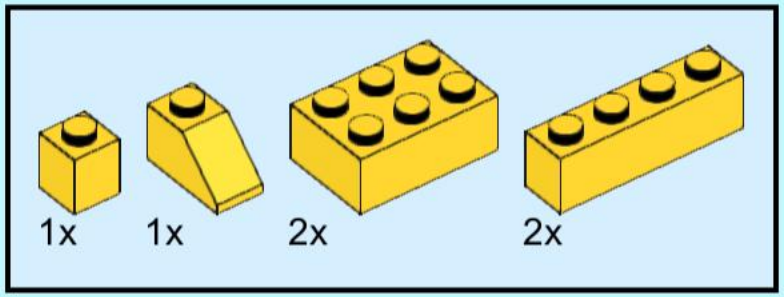

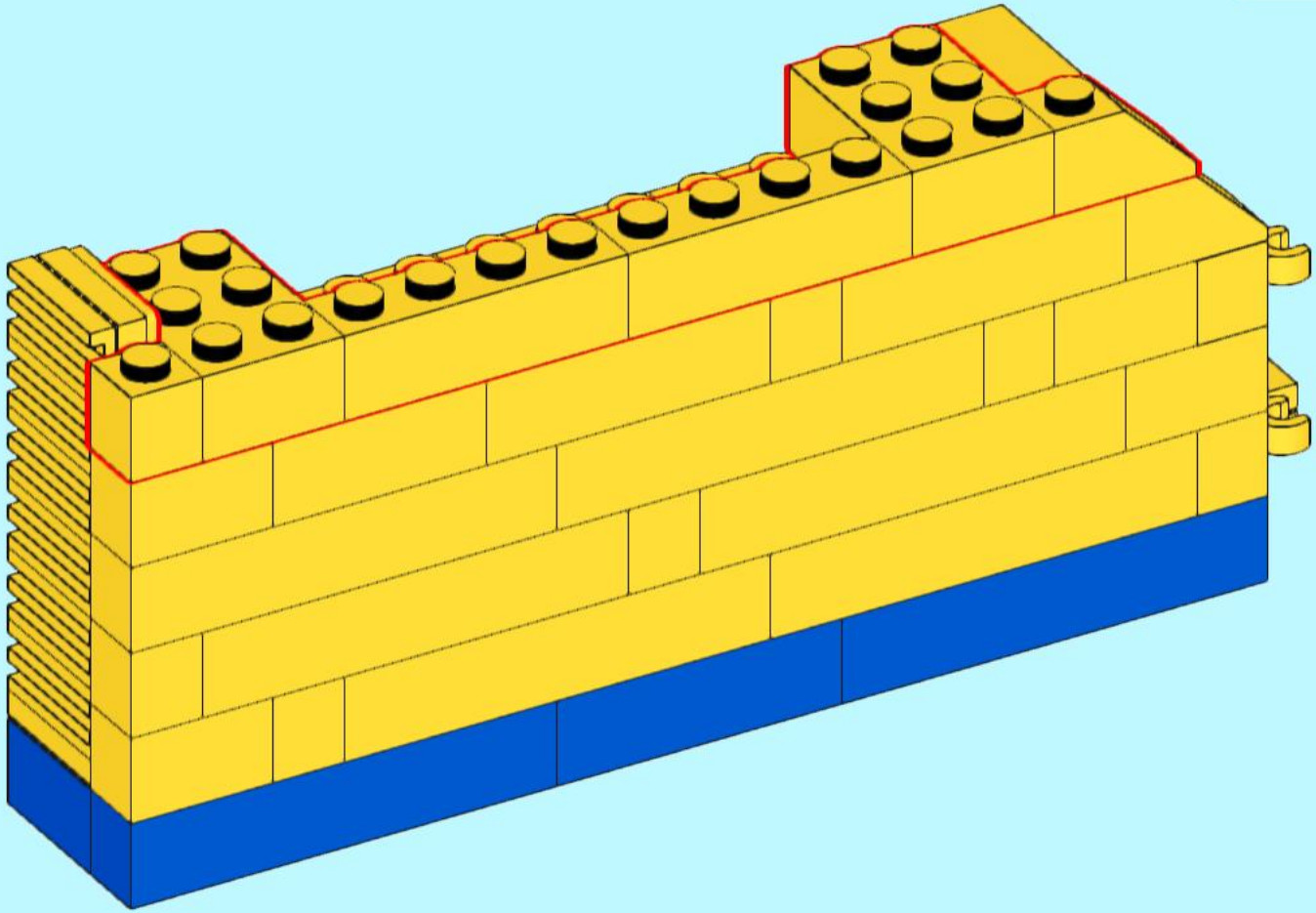

167

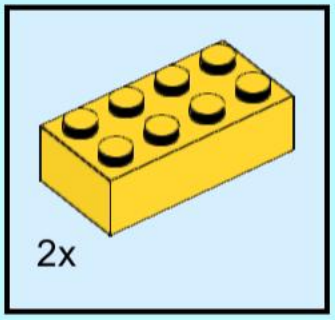

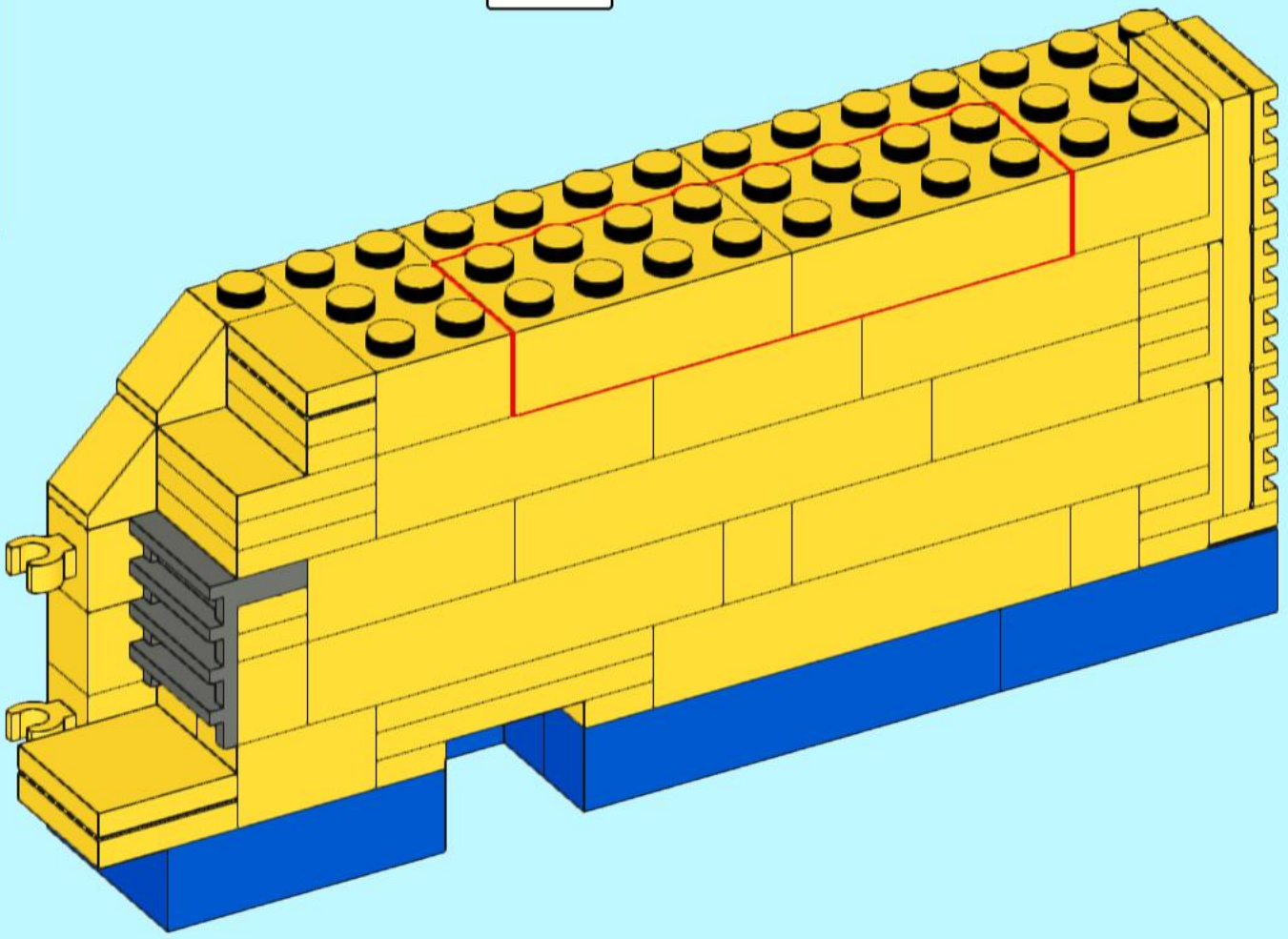

168

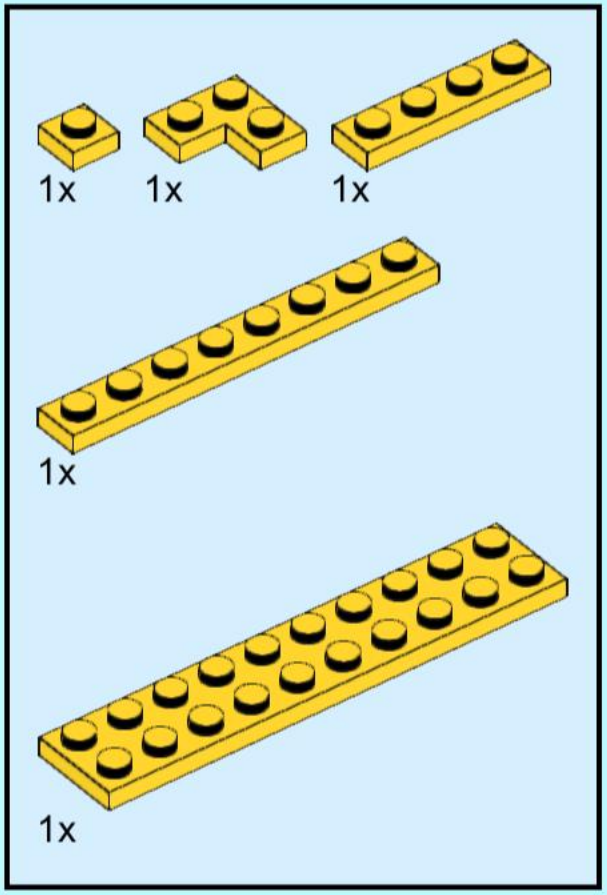

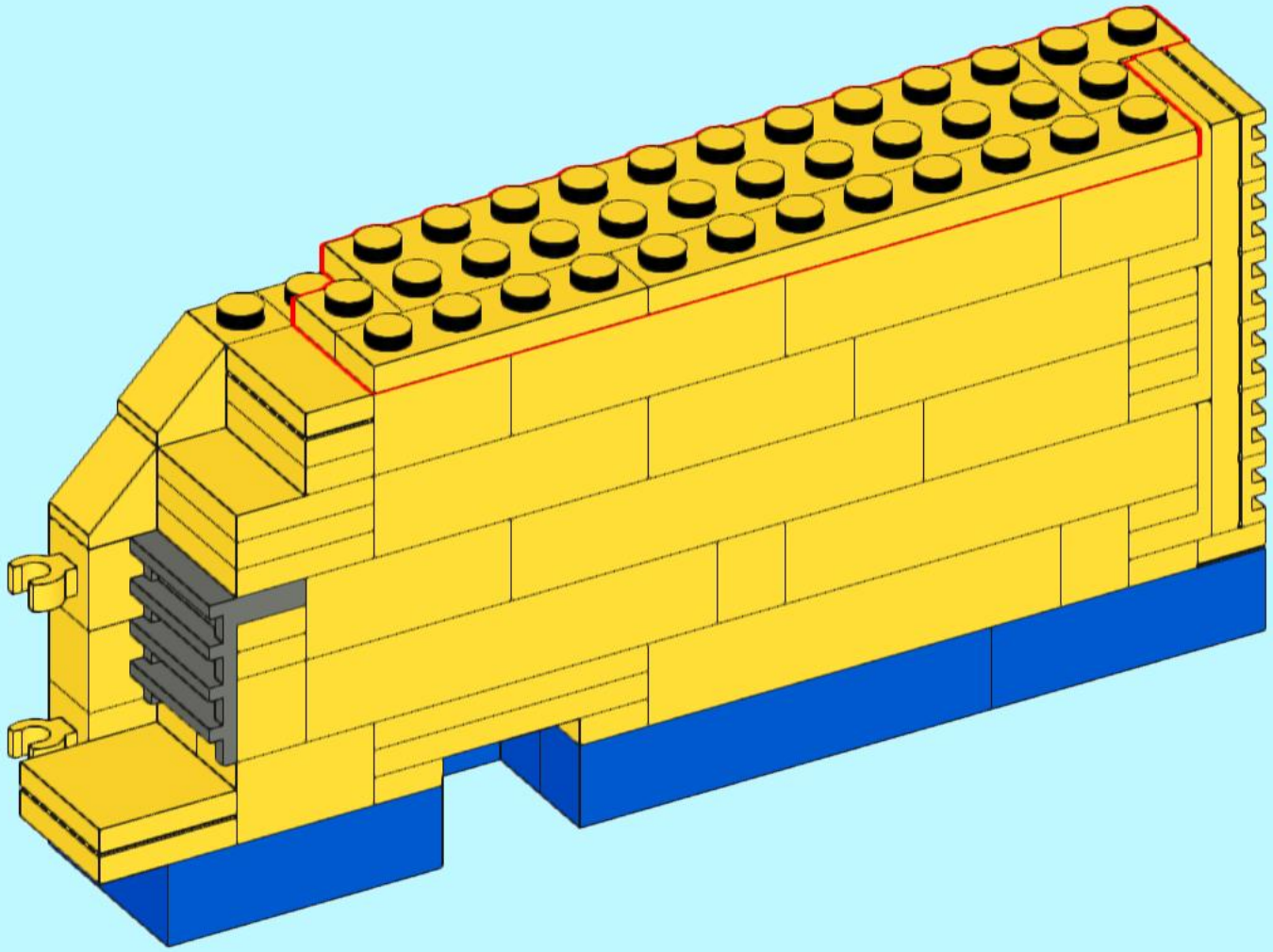

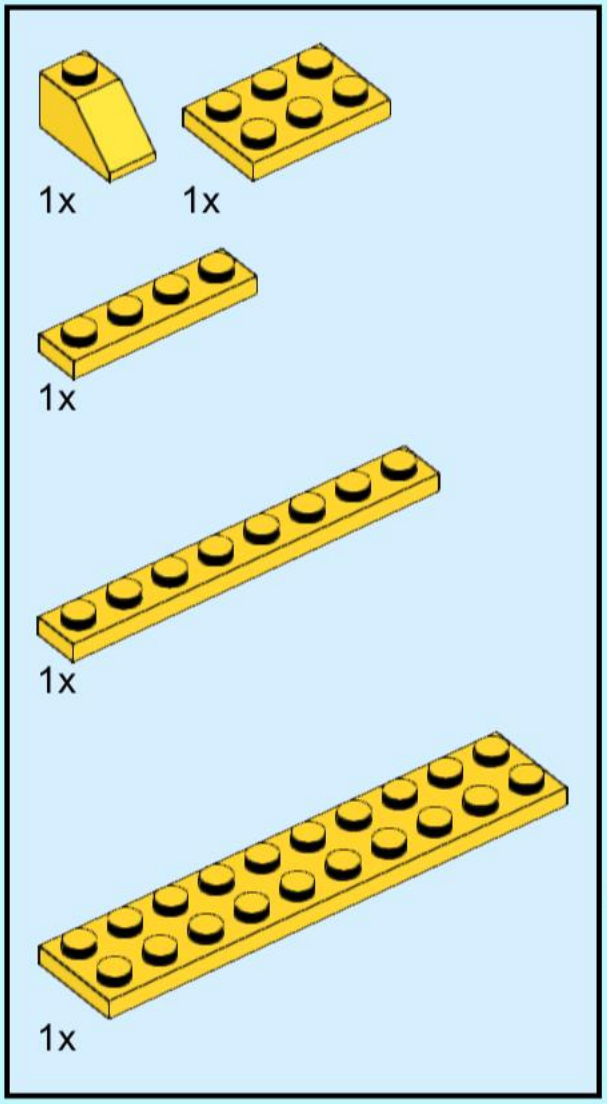
1x
1x
1x
1x
1x

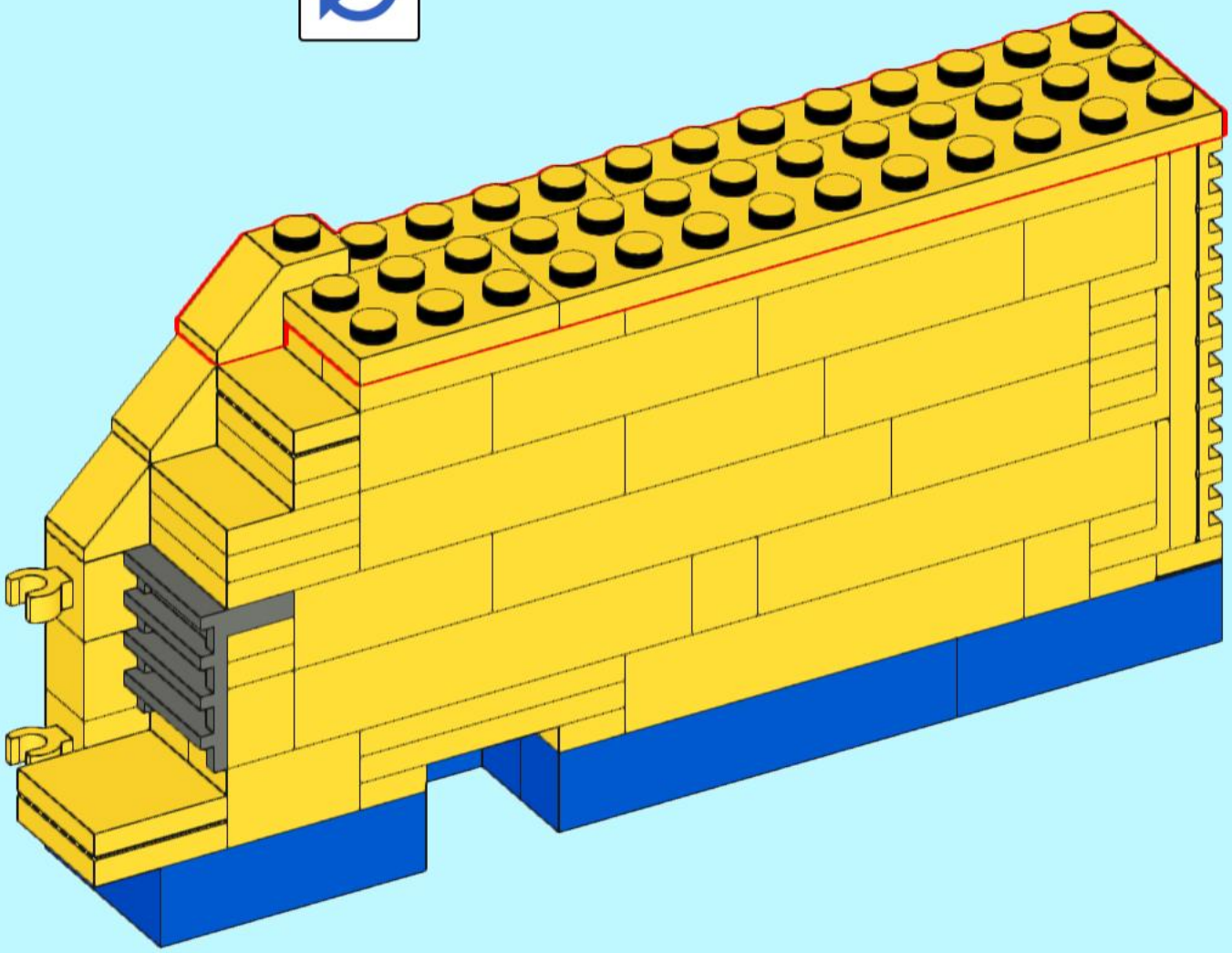

170

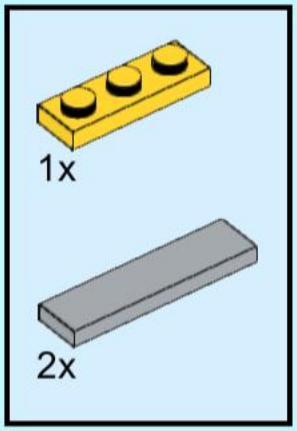

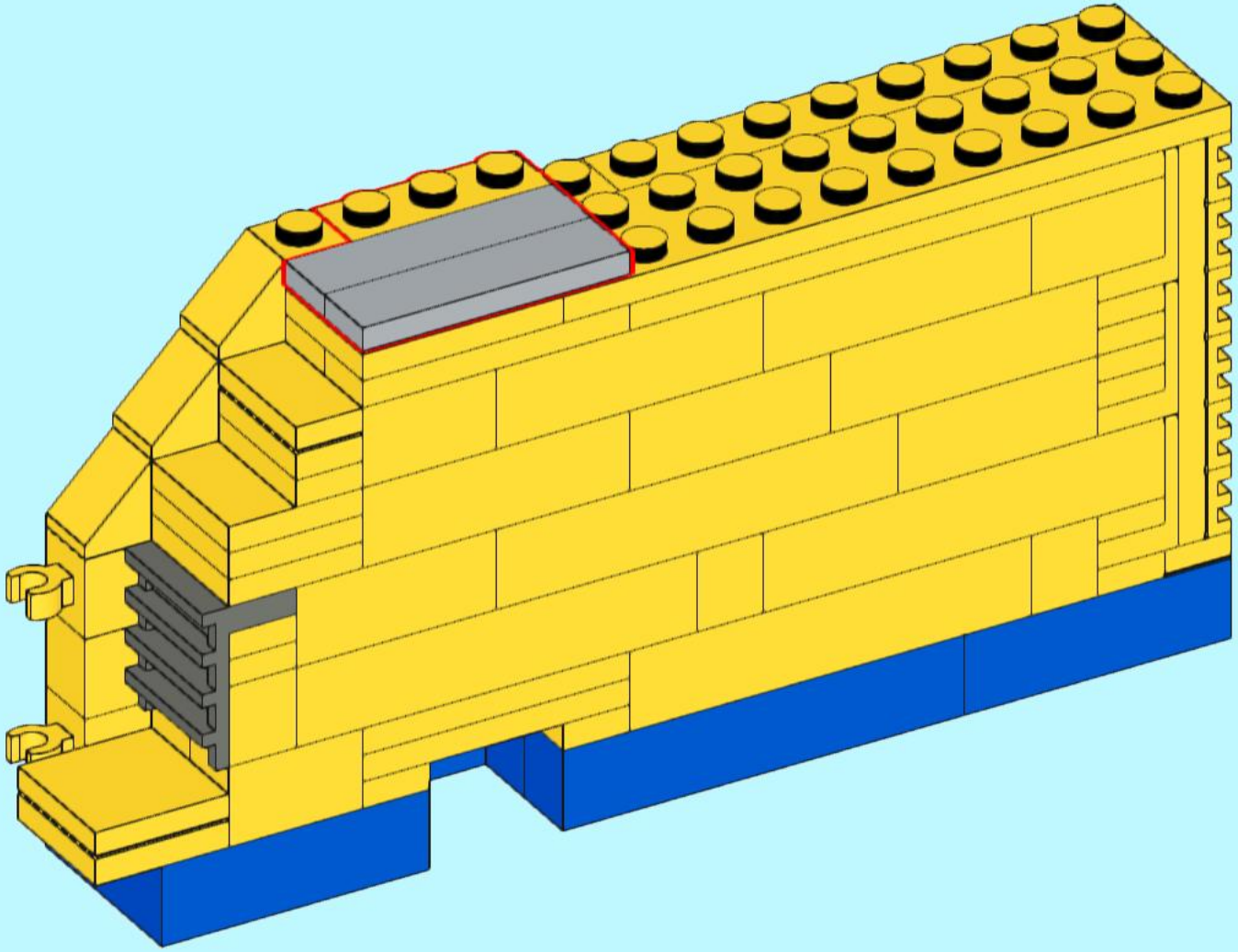

171

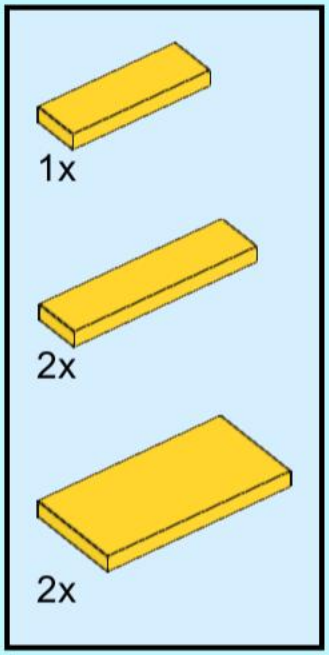

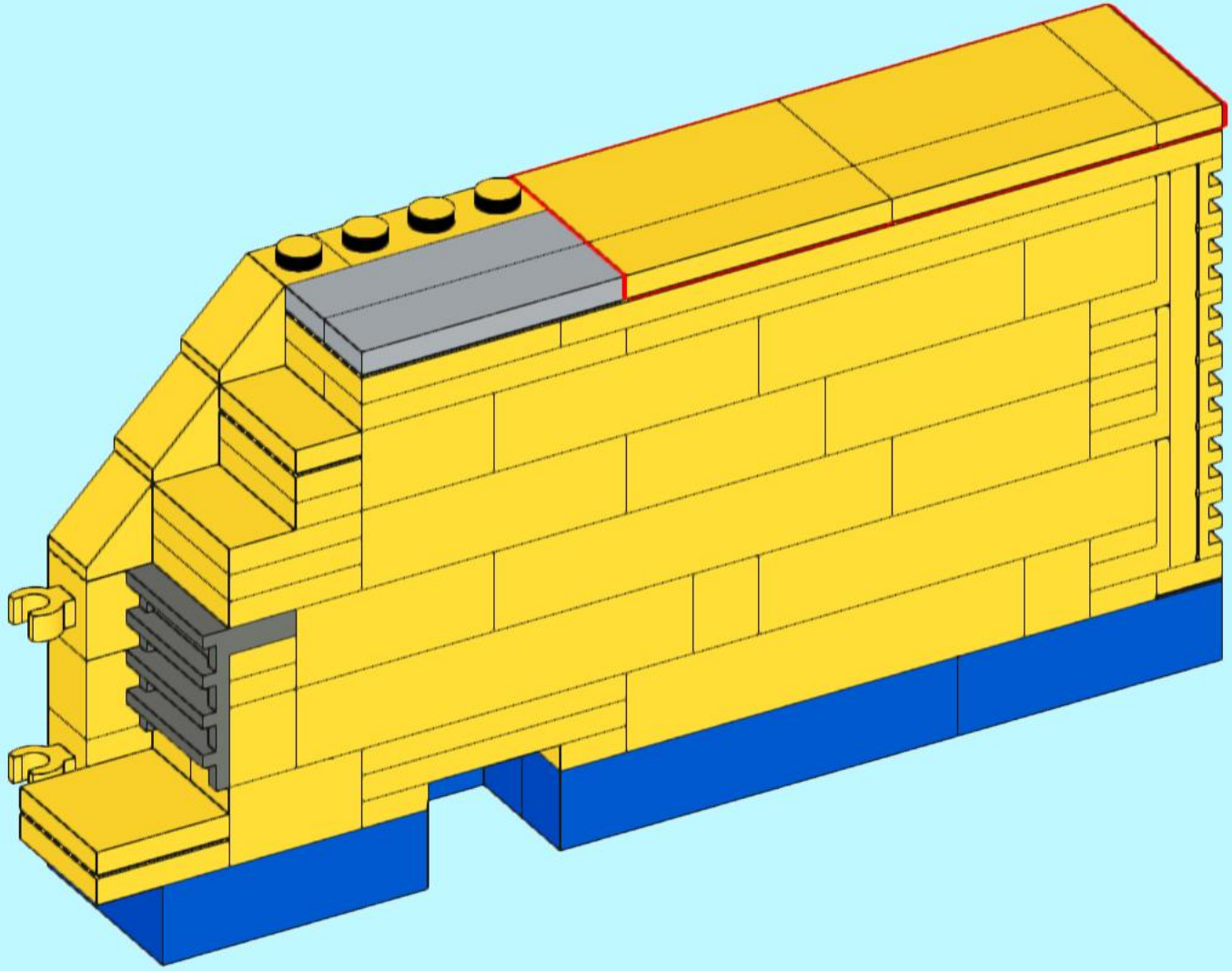

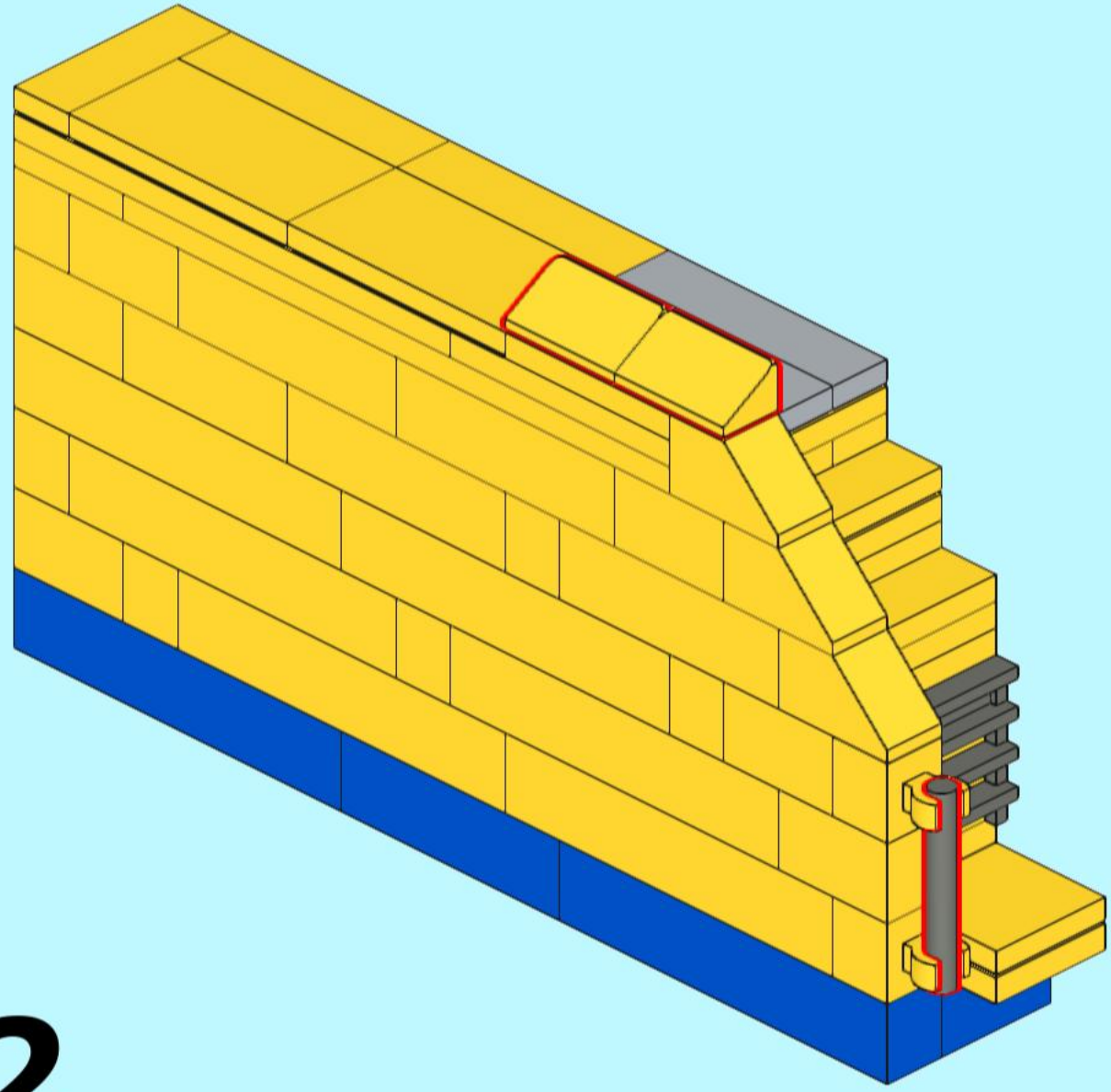

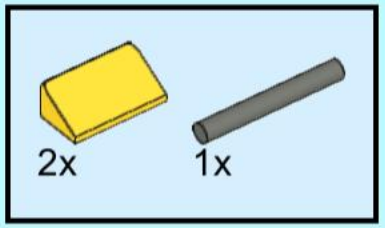

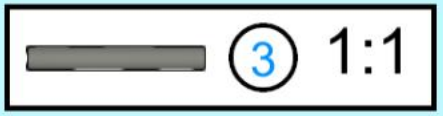

172

173

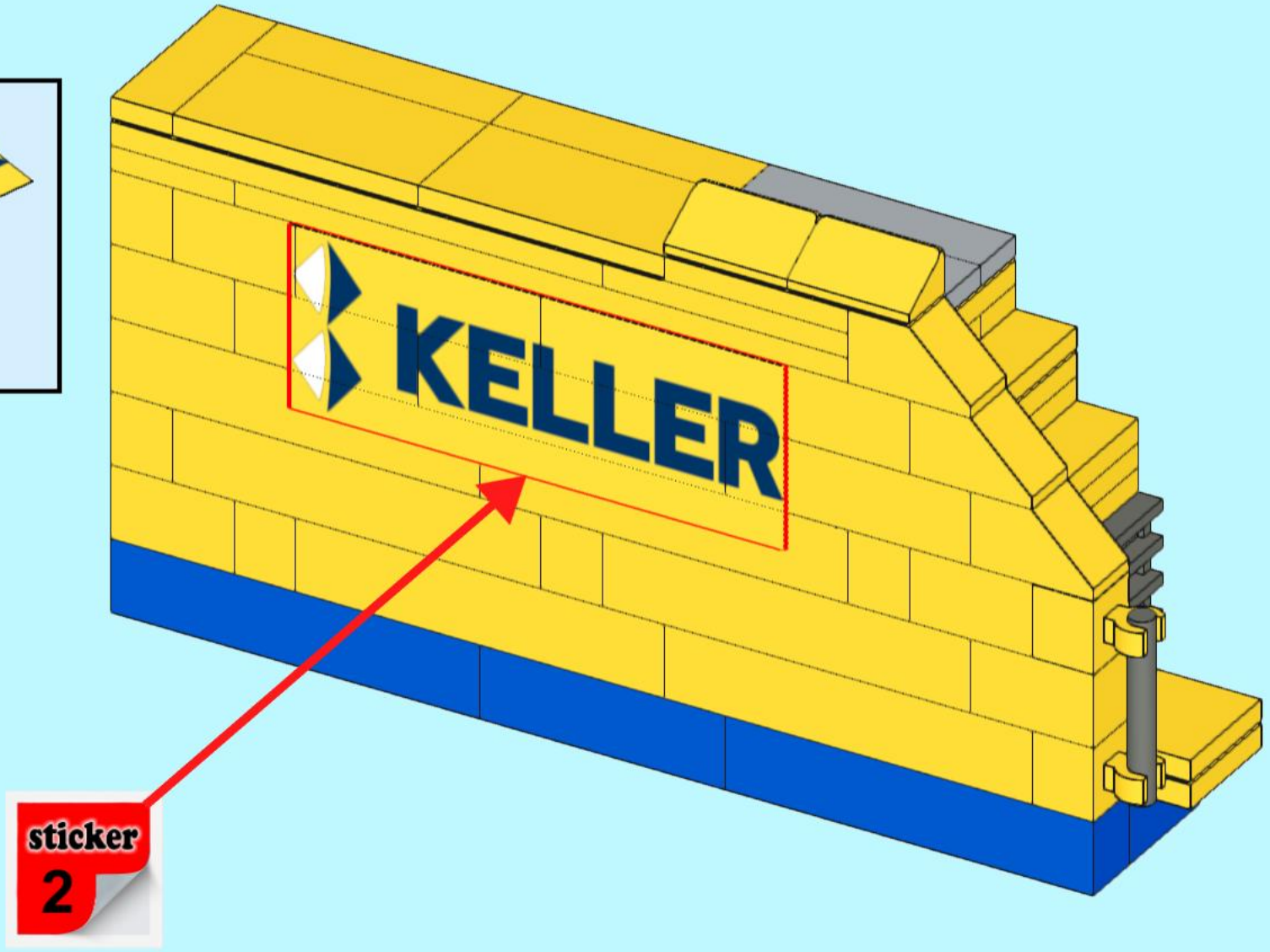

174

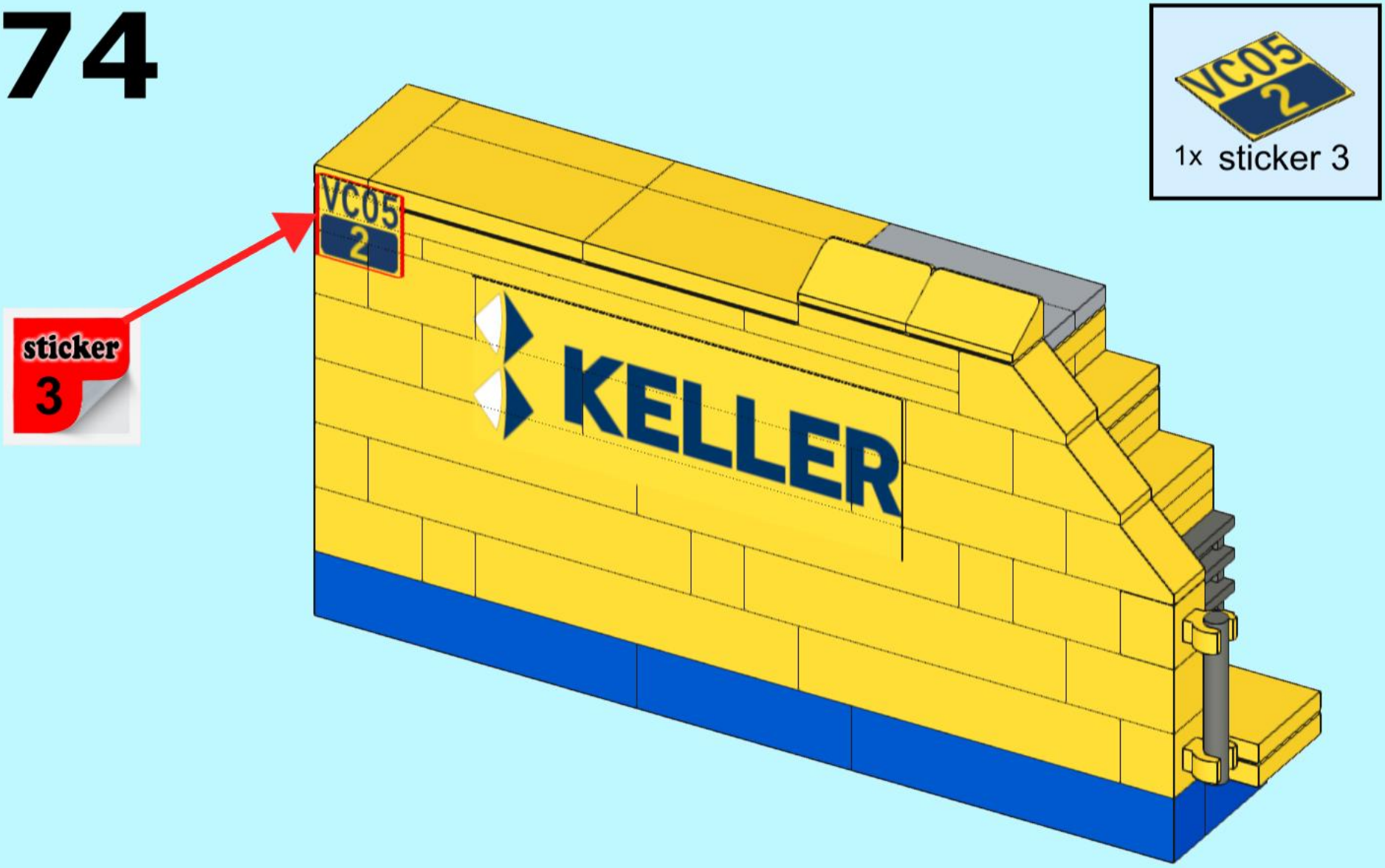

1x sticker 3

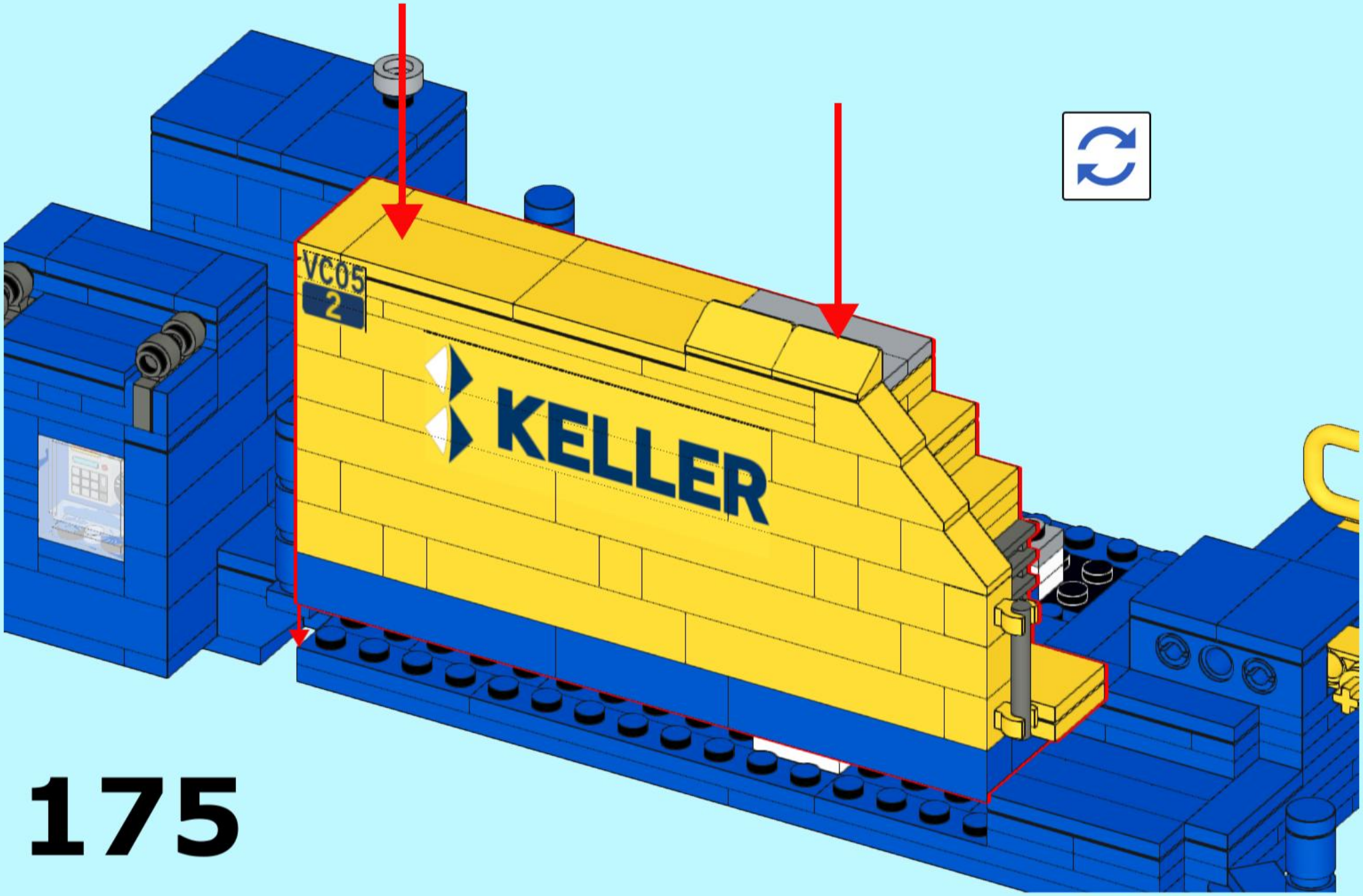
VC05
2
KELLER

176

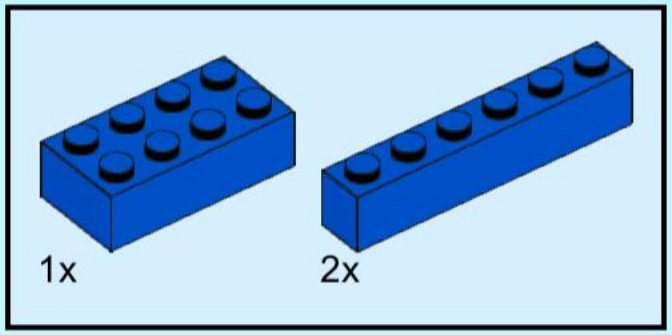

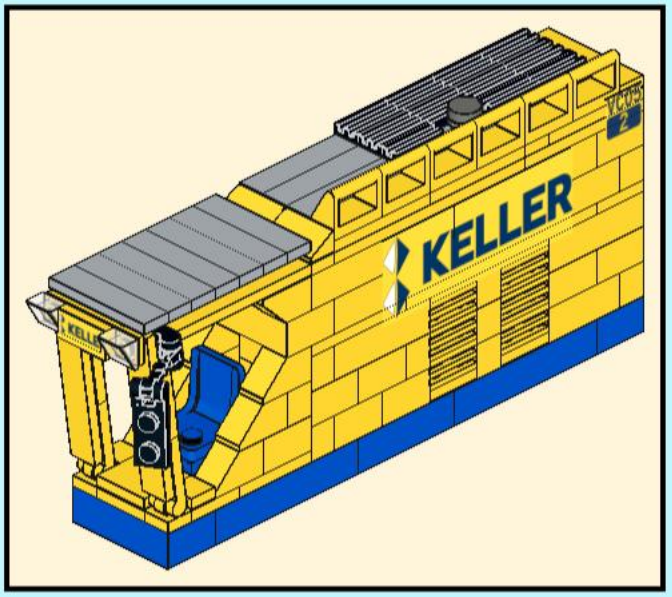

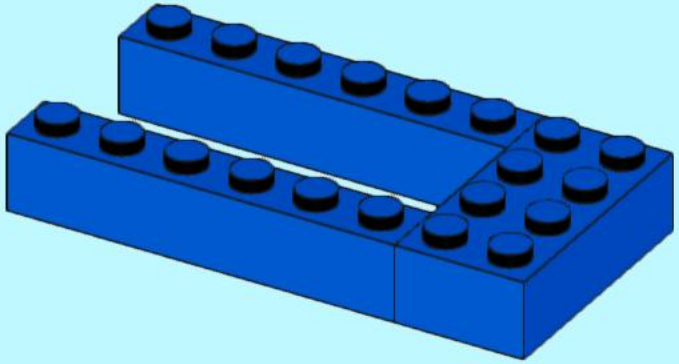

177

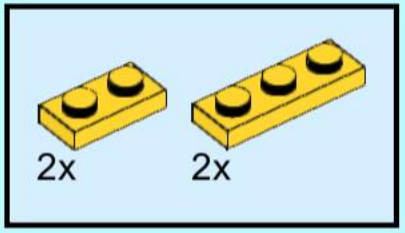

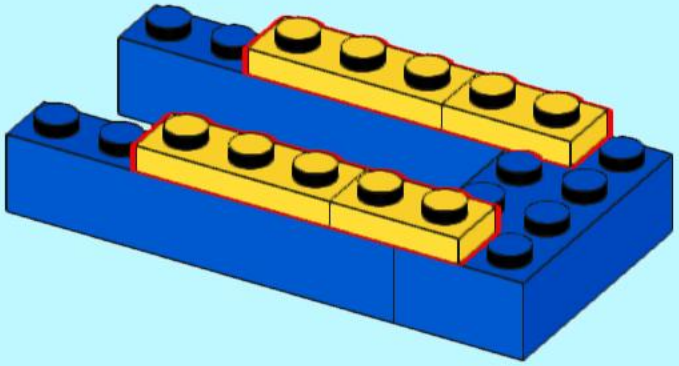

178

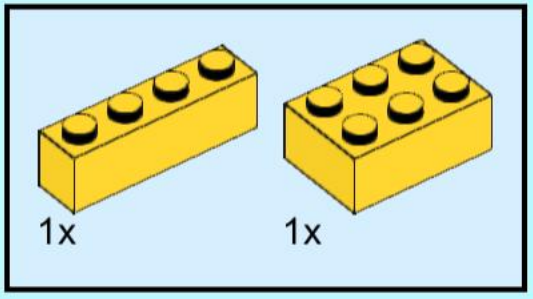

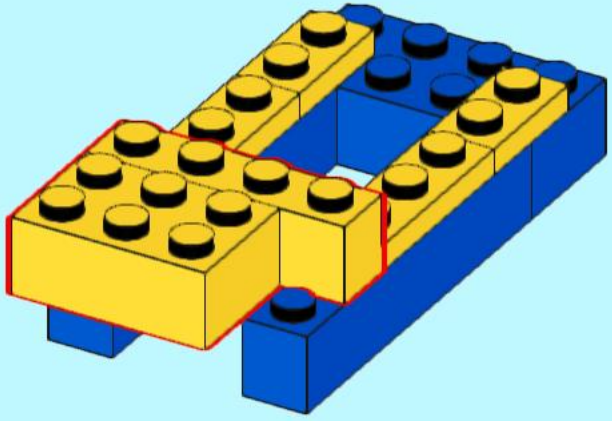

179

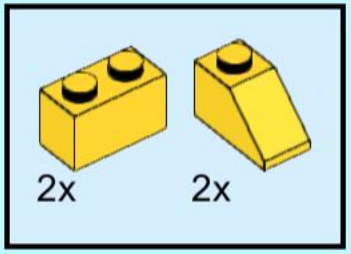

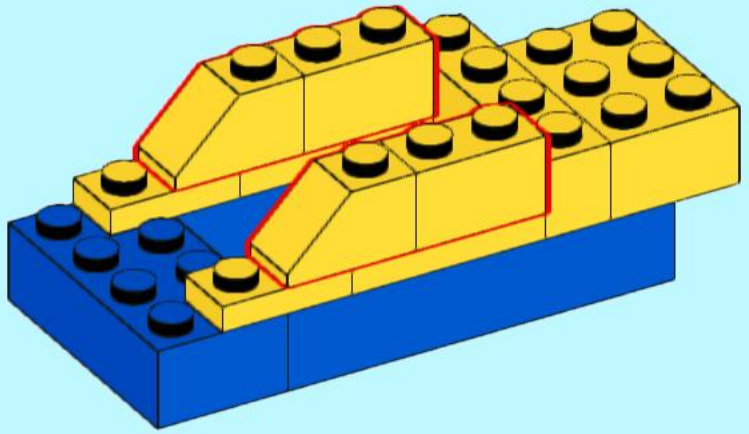

180

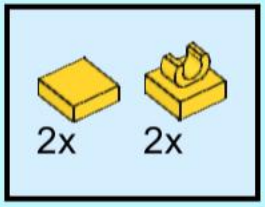

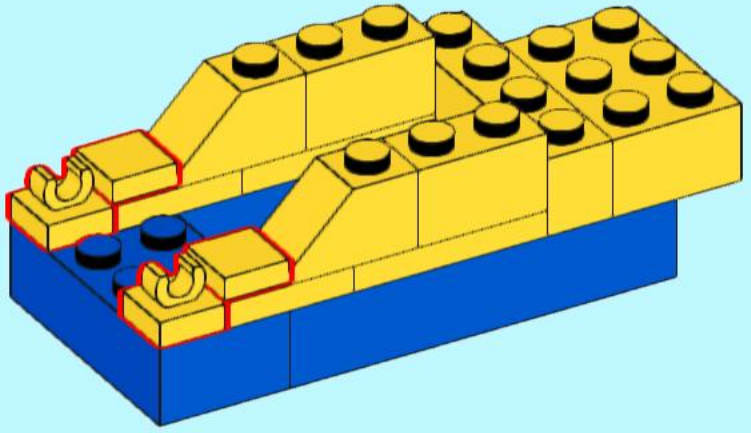

181

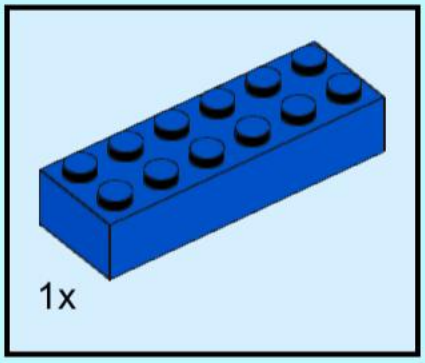

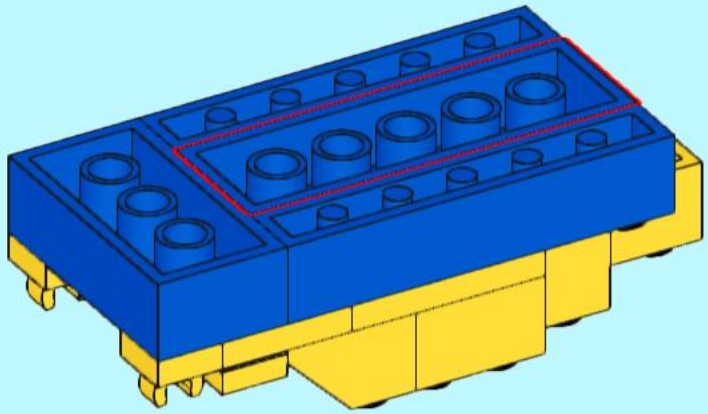

182

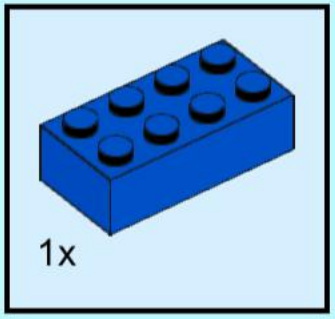

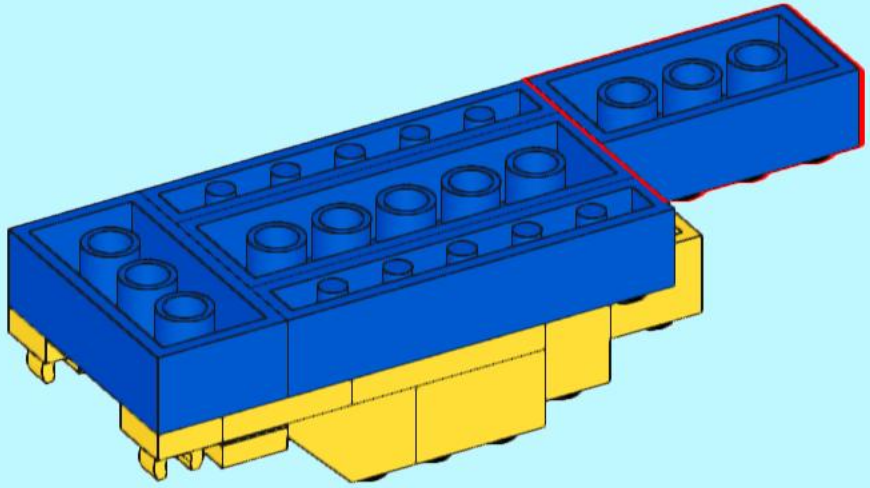

183

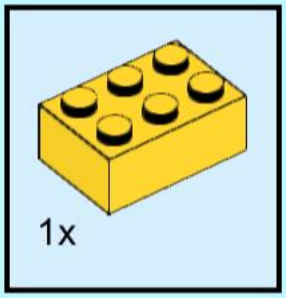

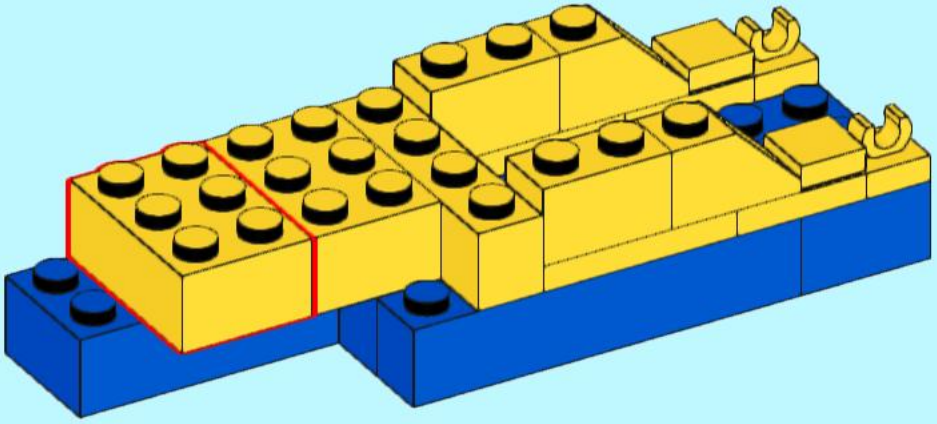

184

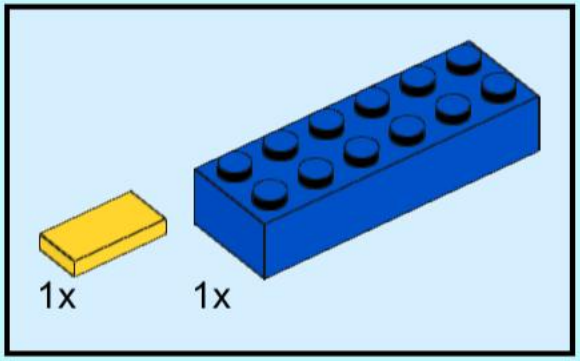

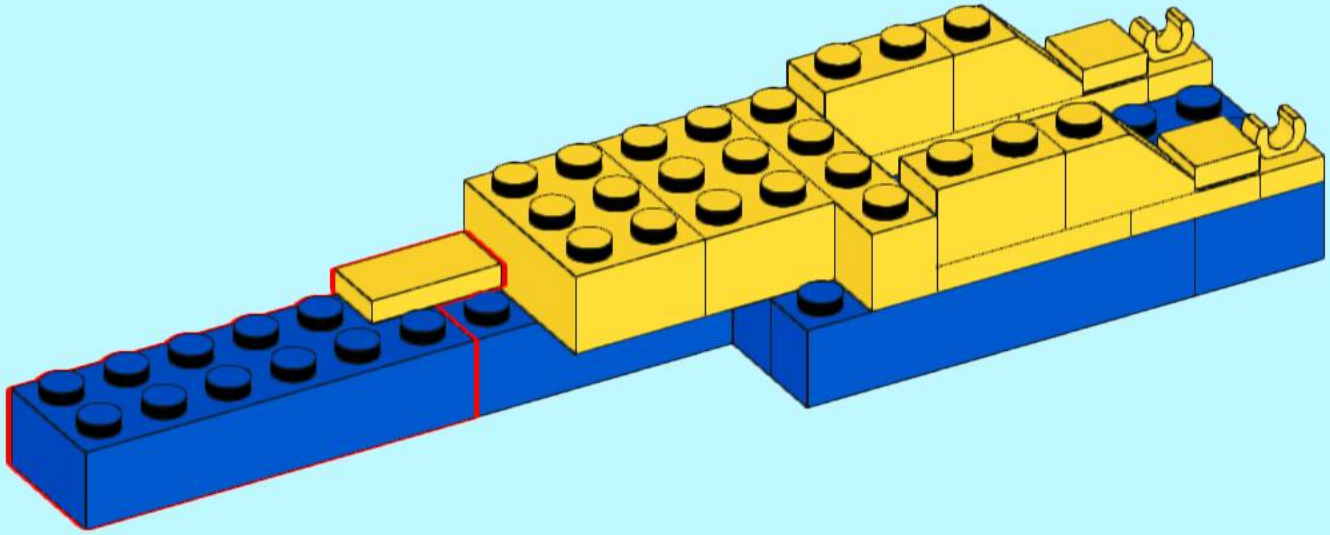

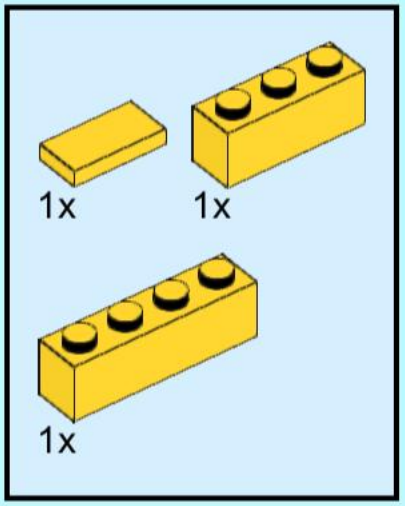

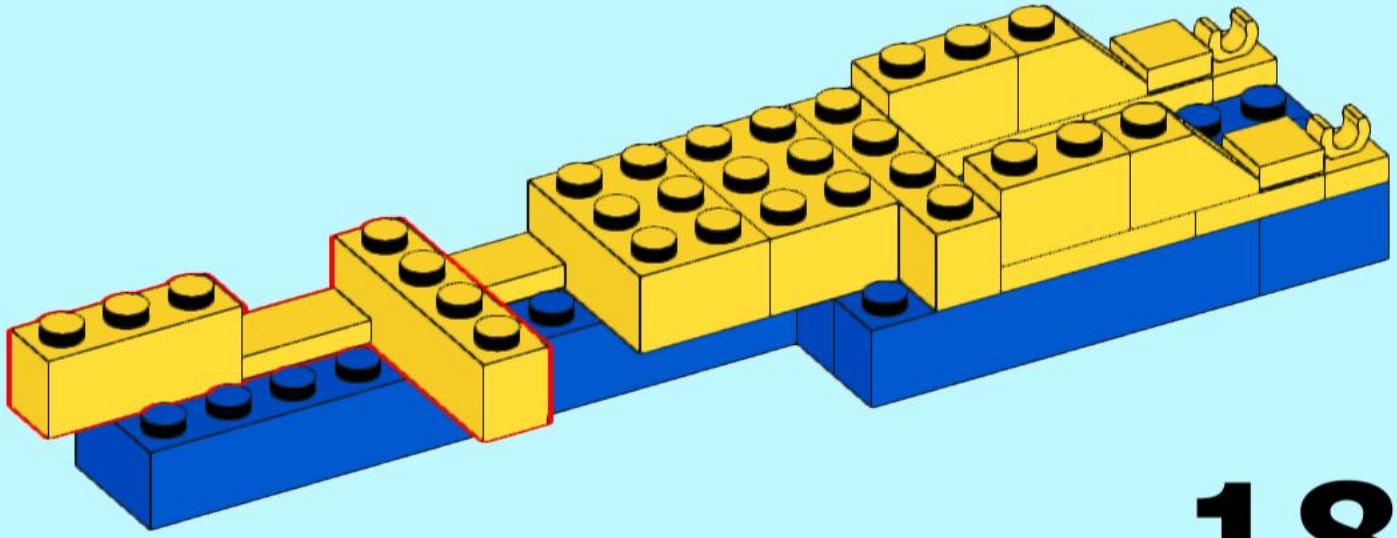

185

186

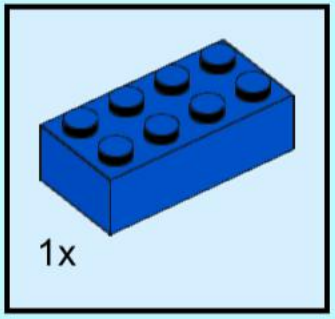

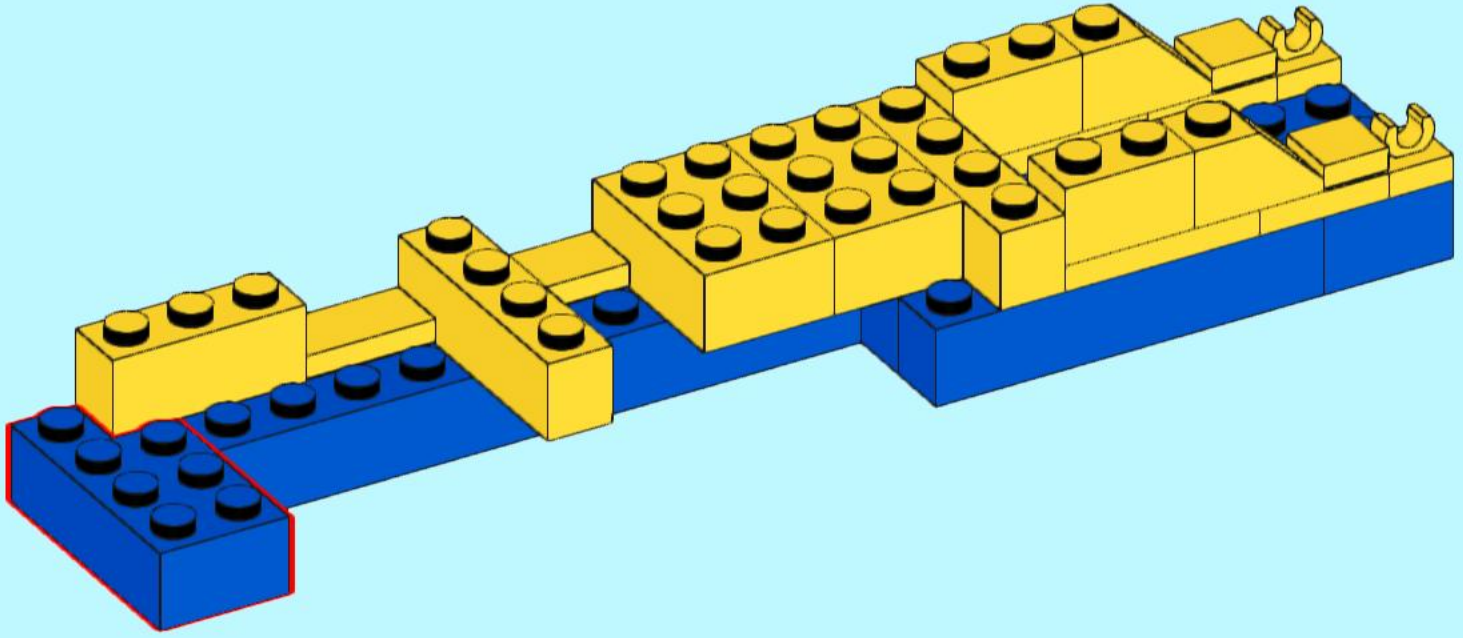

187

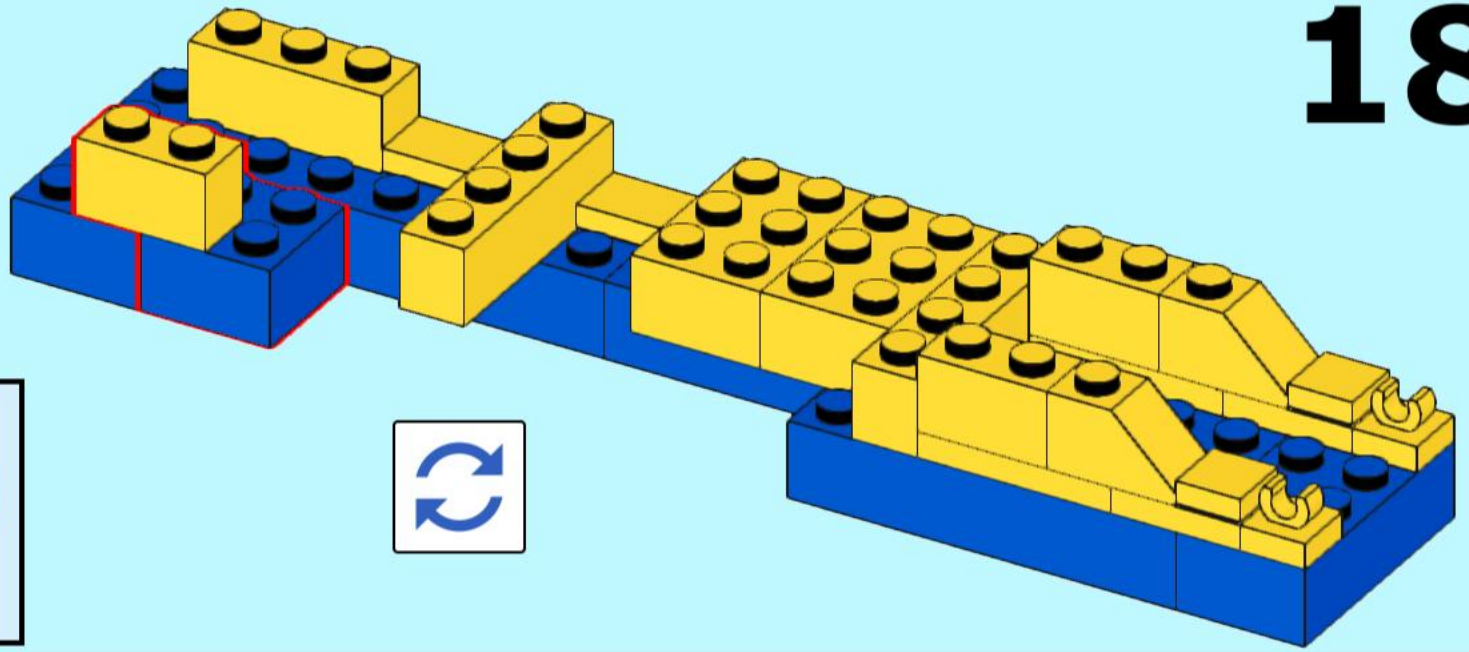

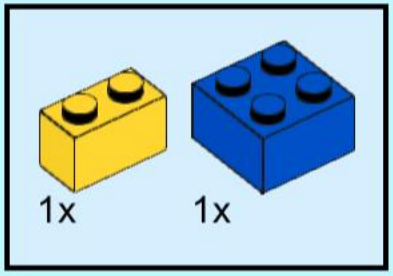

188

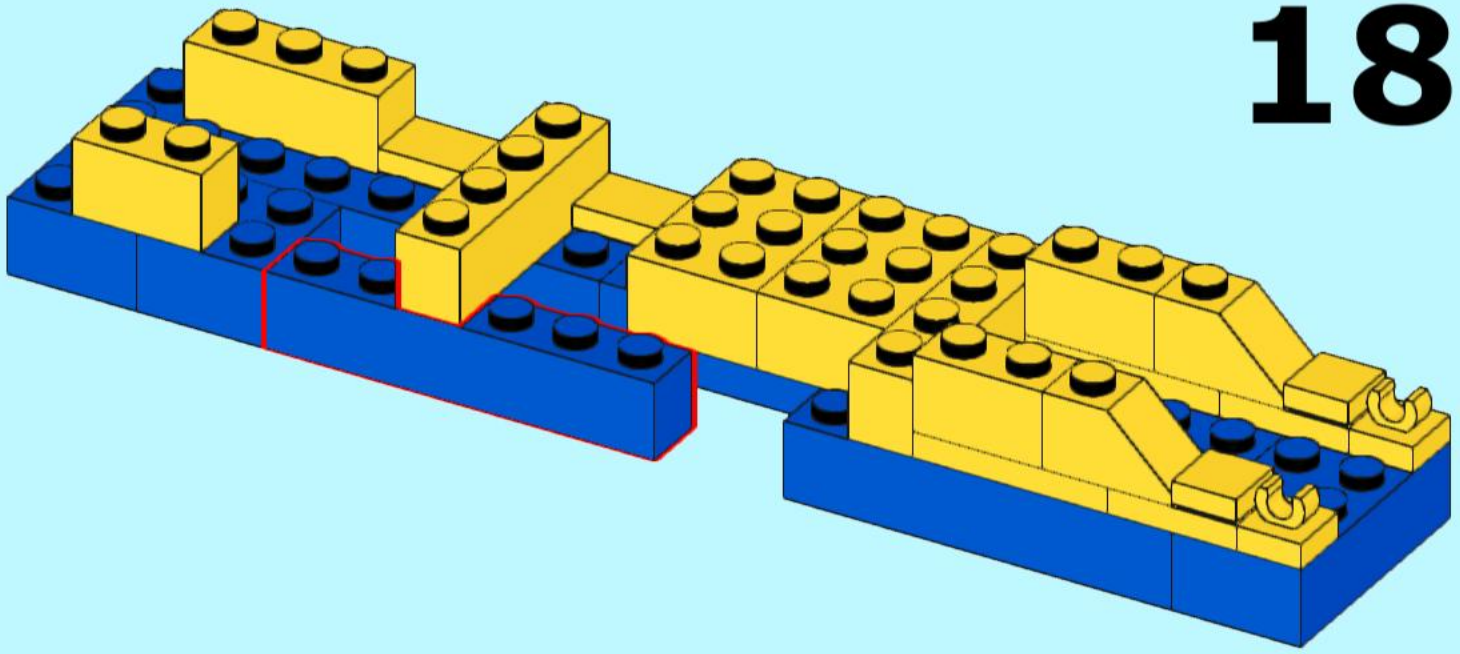

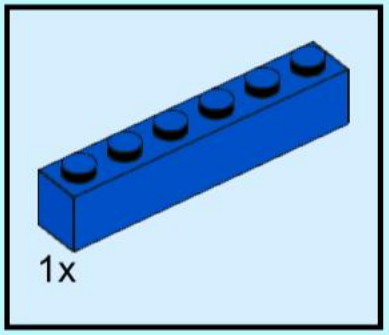

189

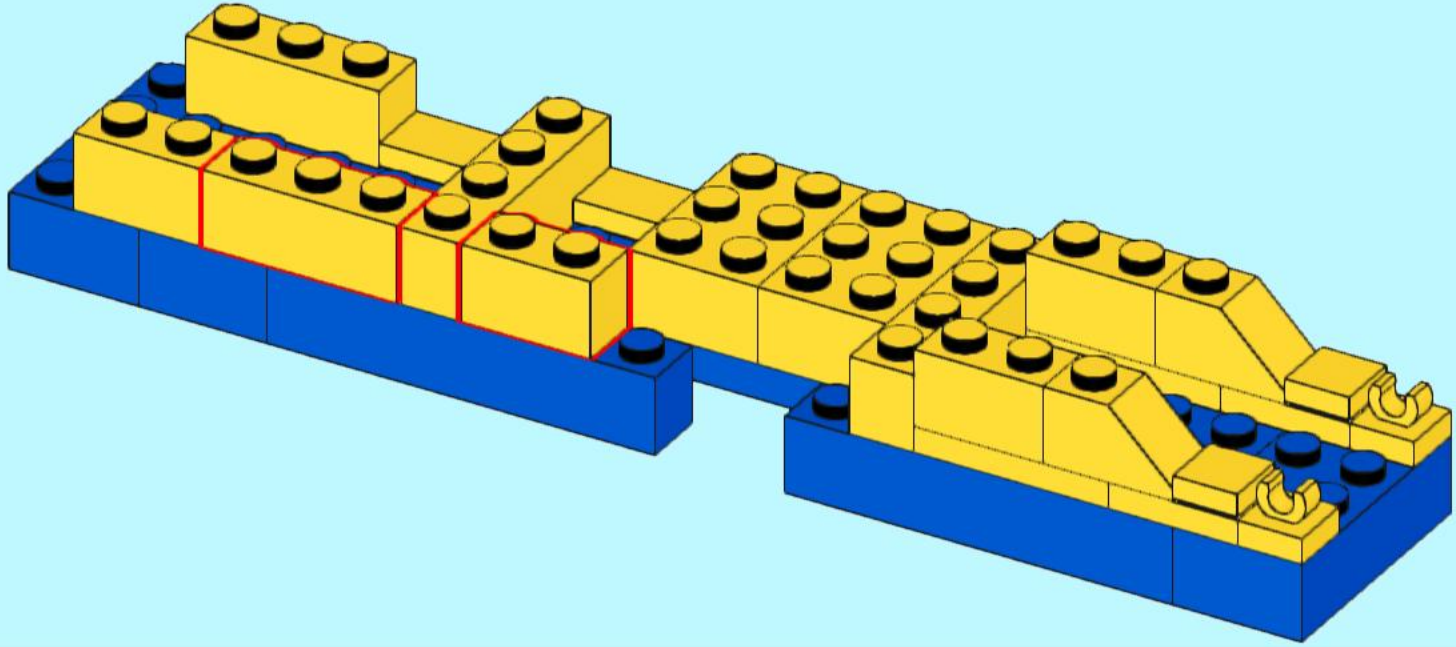

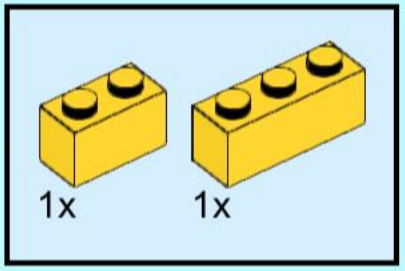

190

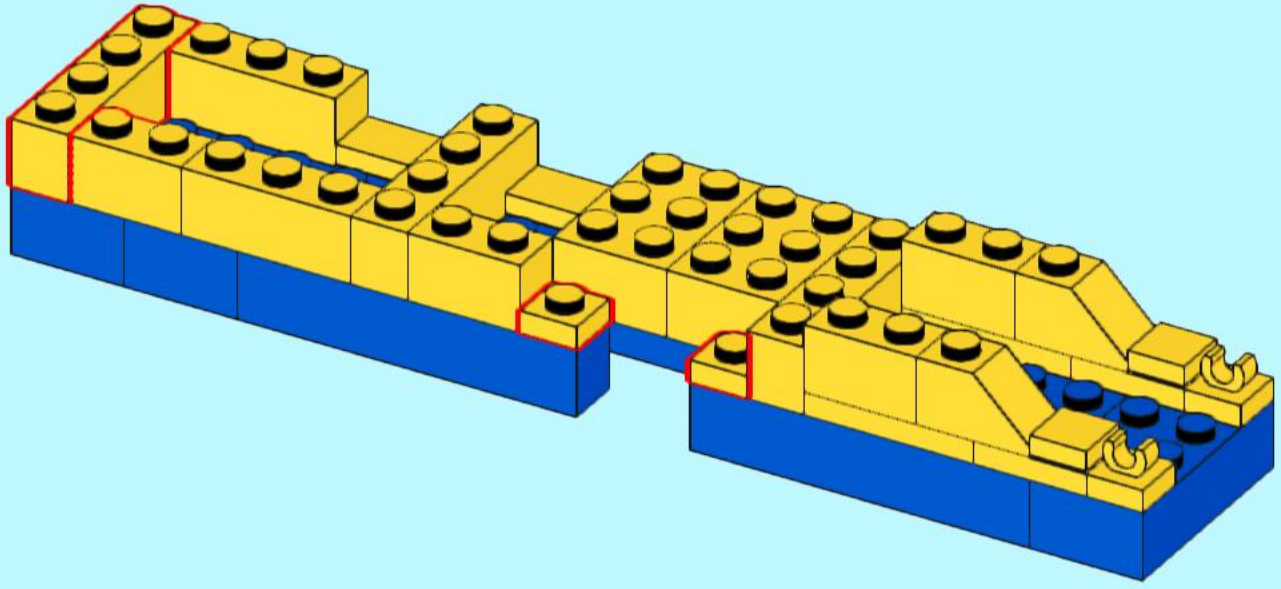

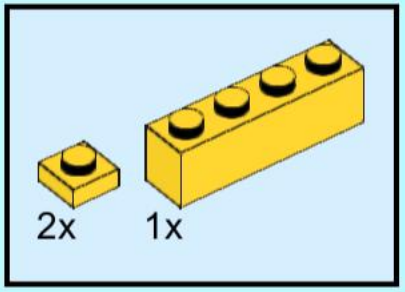

191

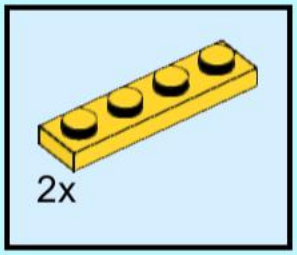

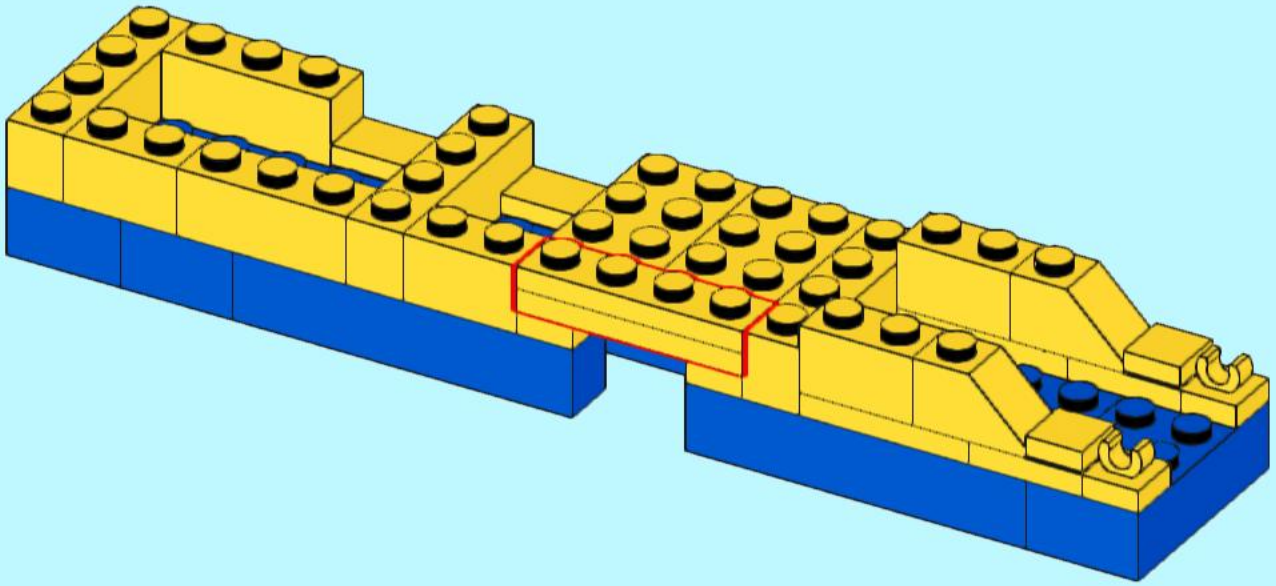

192

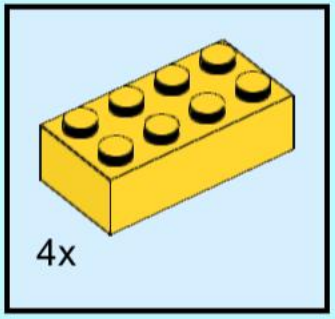

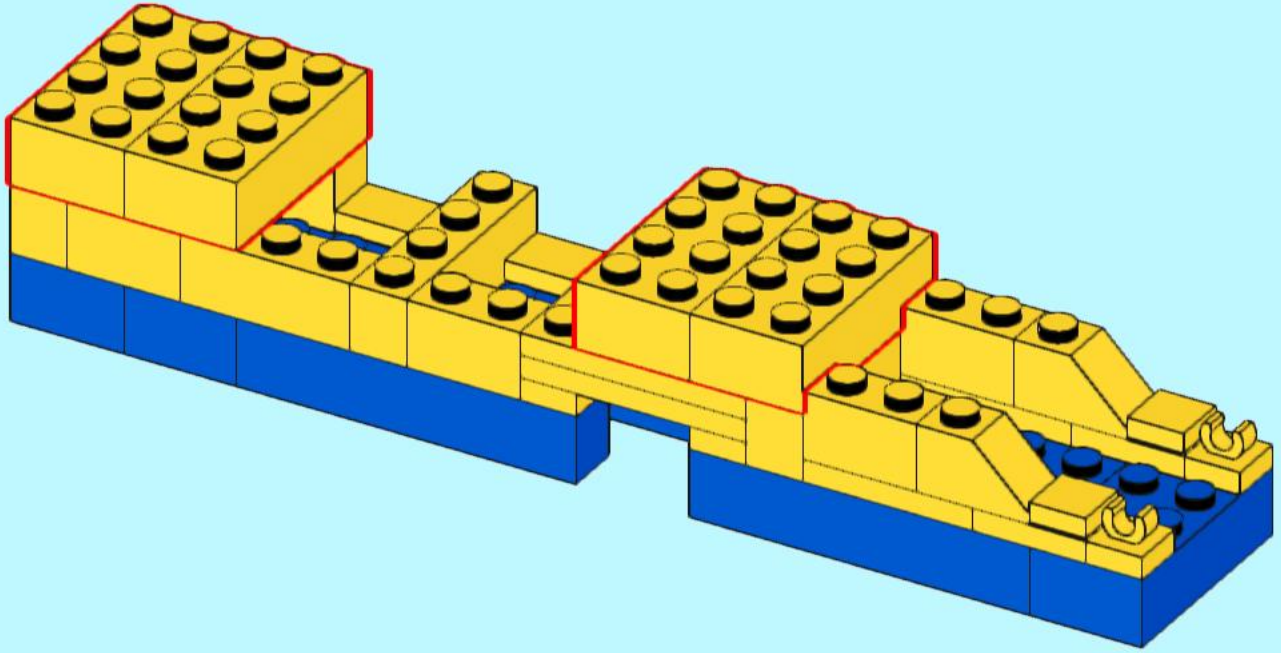

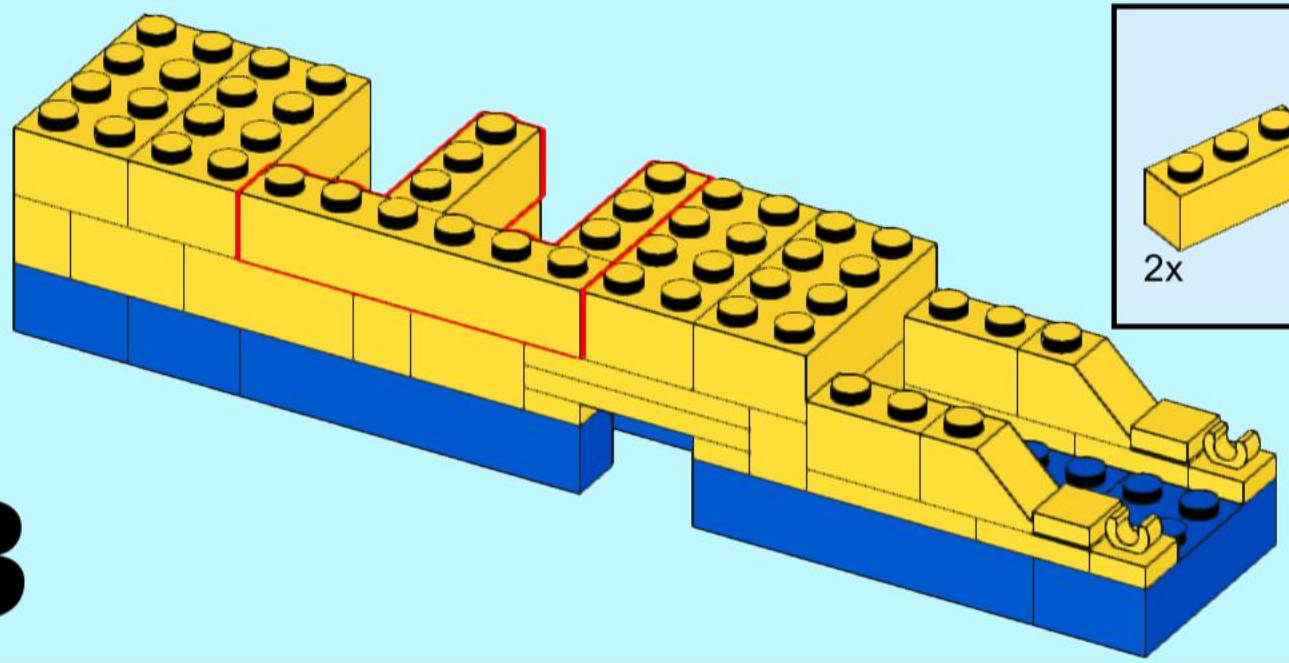

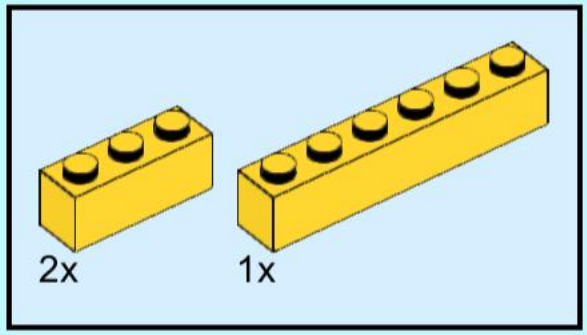

193

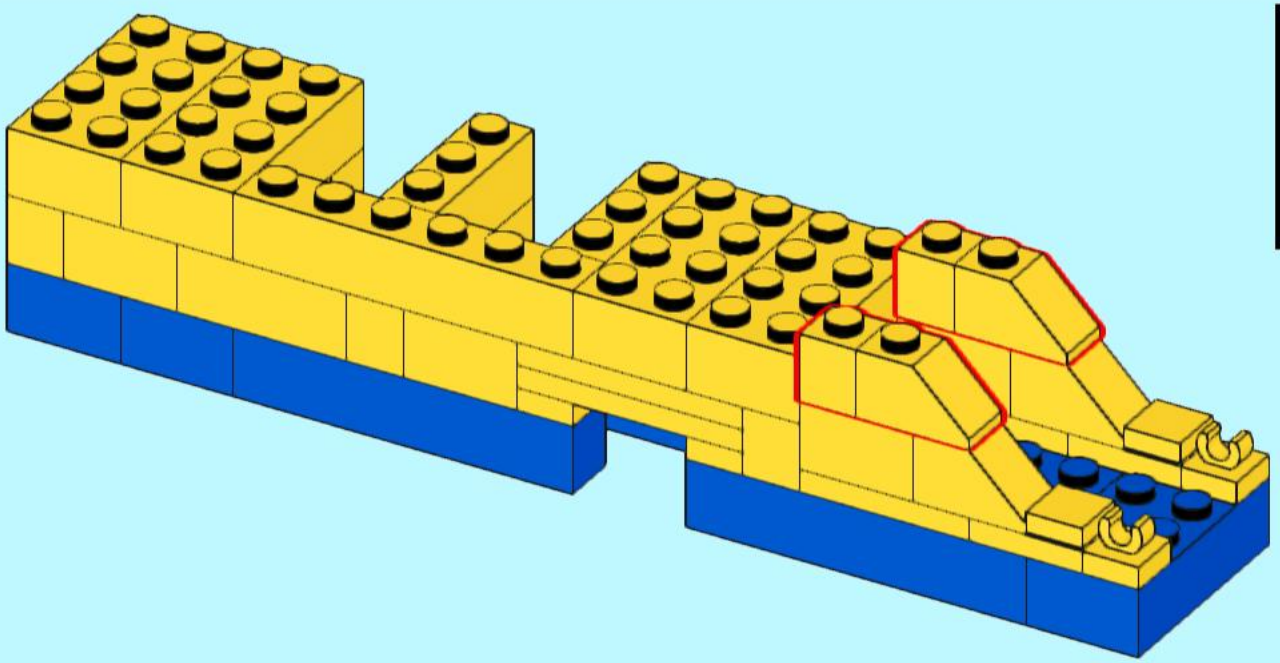

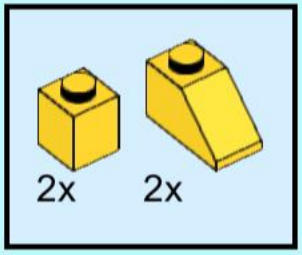

194

195

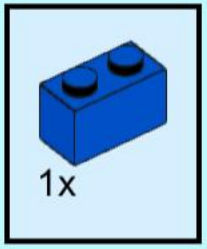

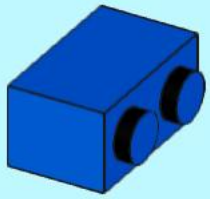

2x 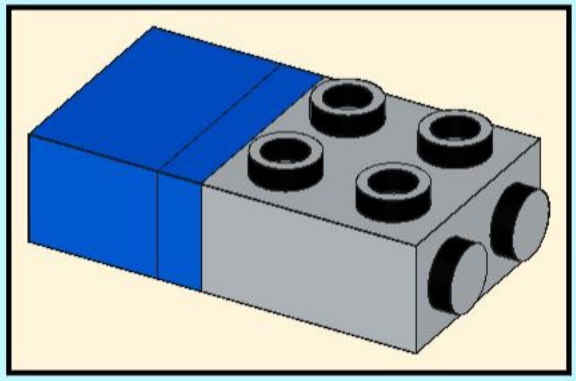

196

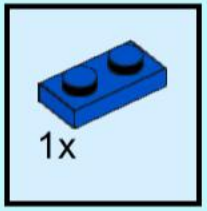

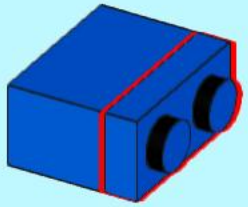

197

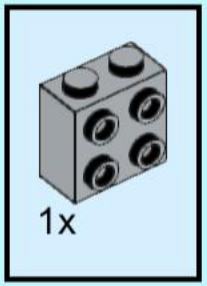

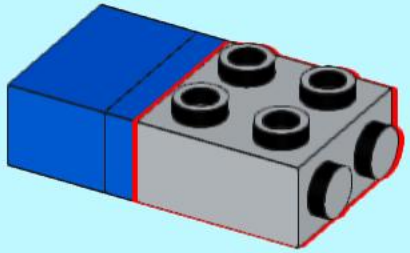

198

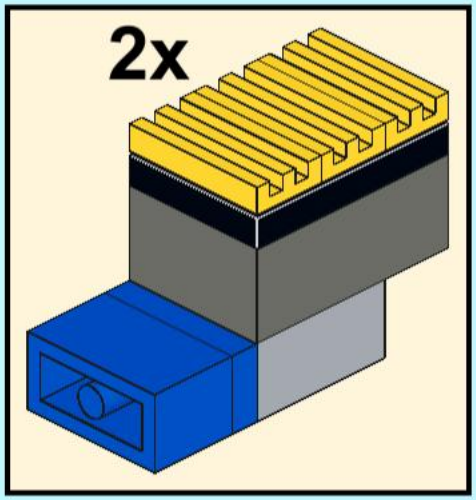

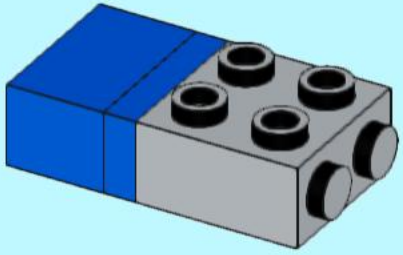

199

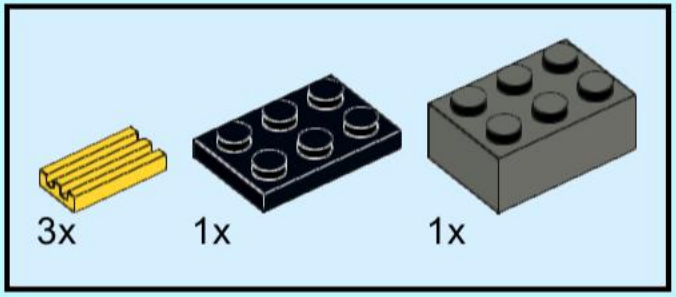

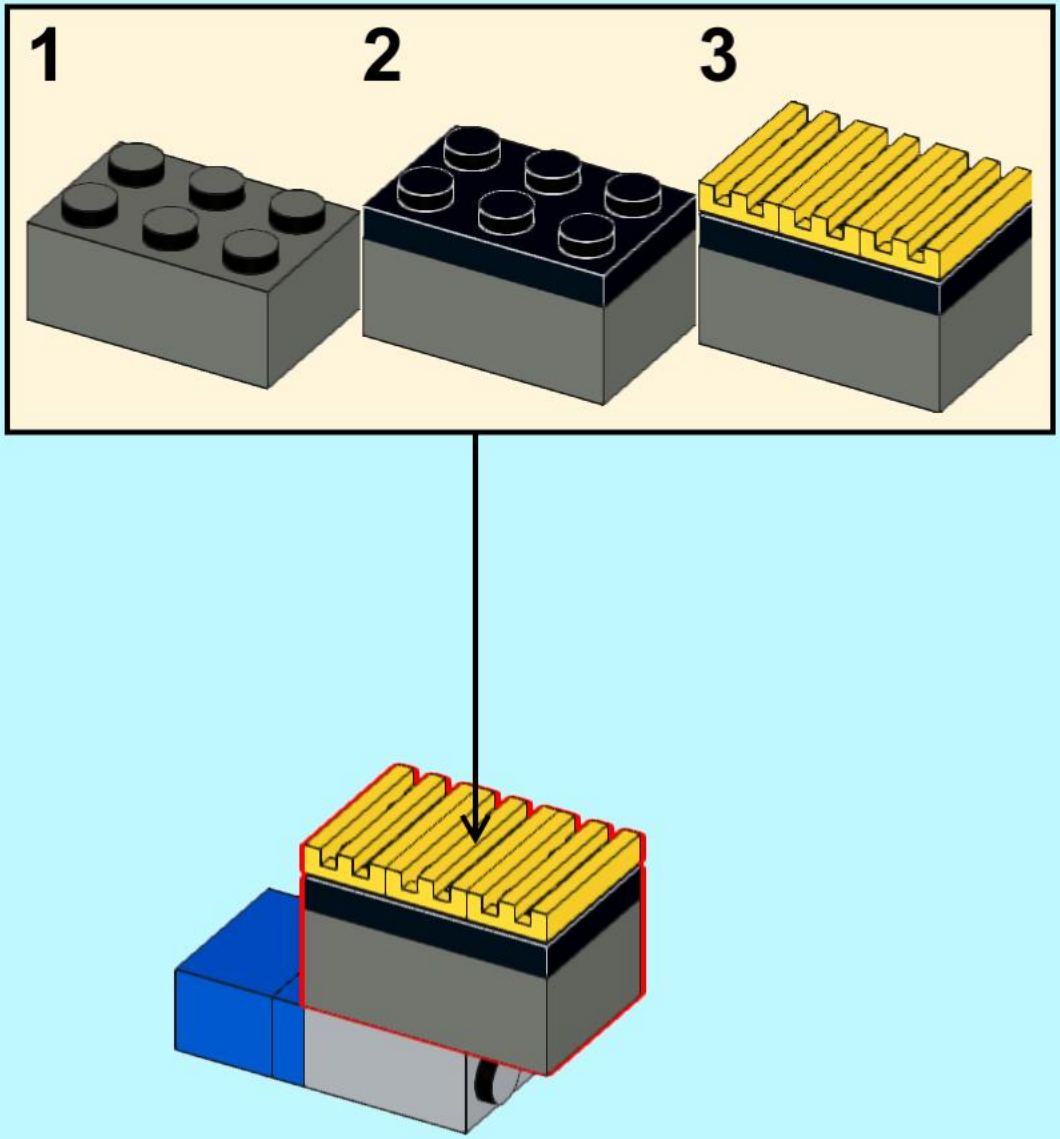

200

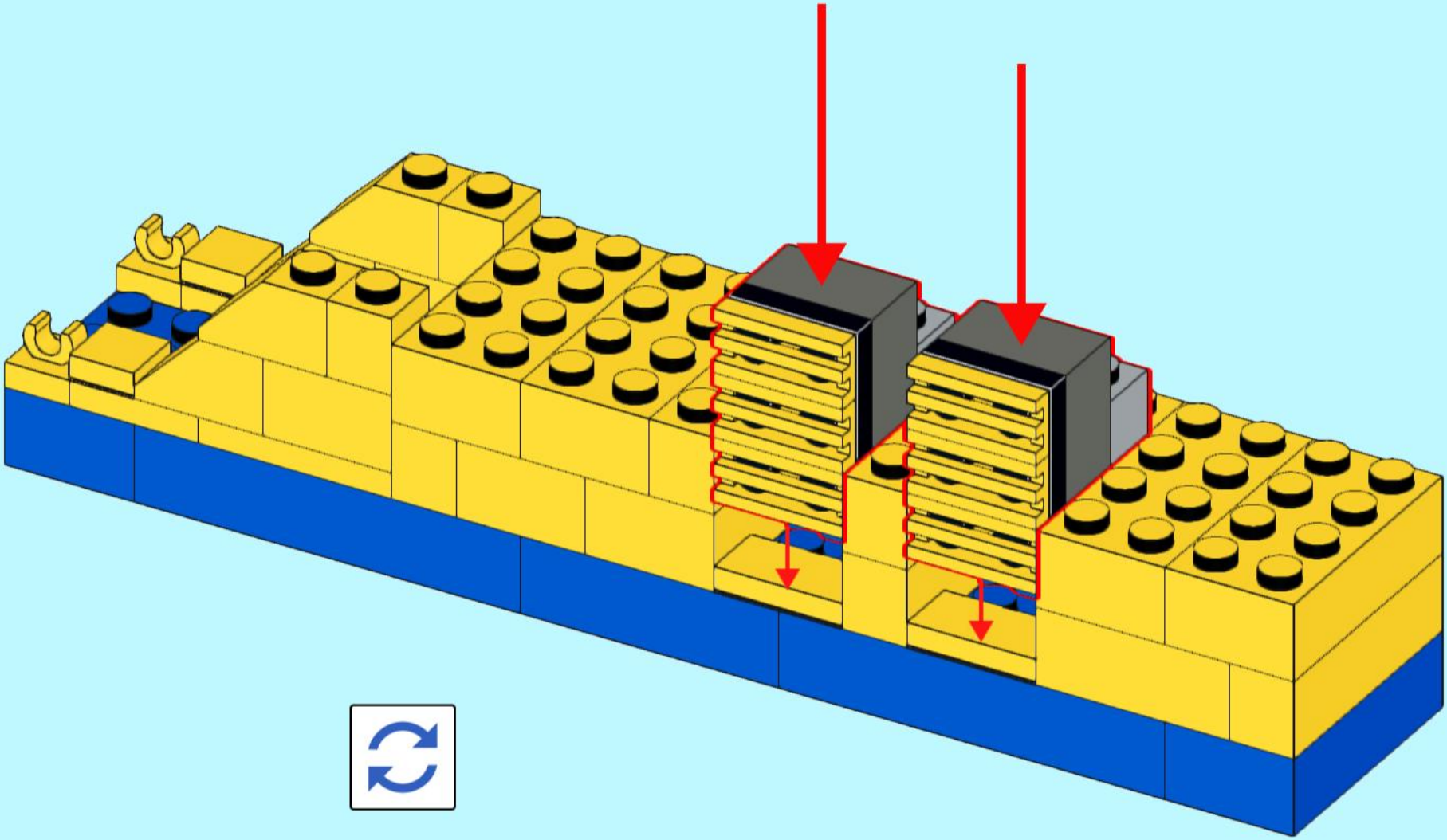

201

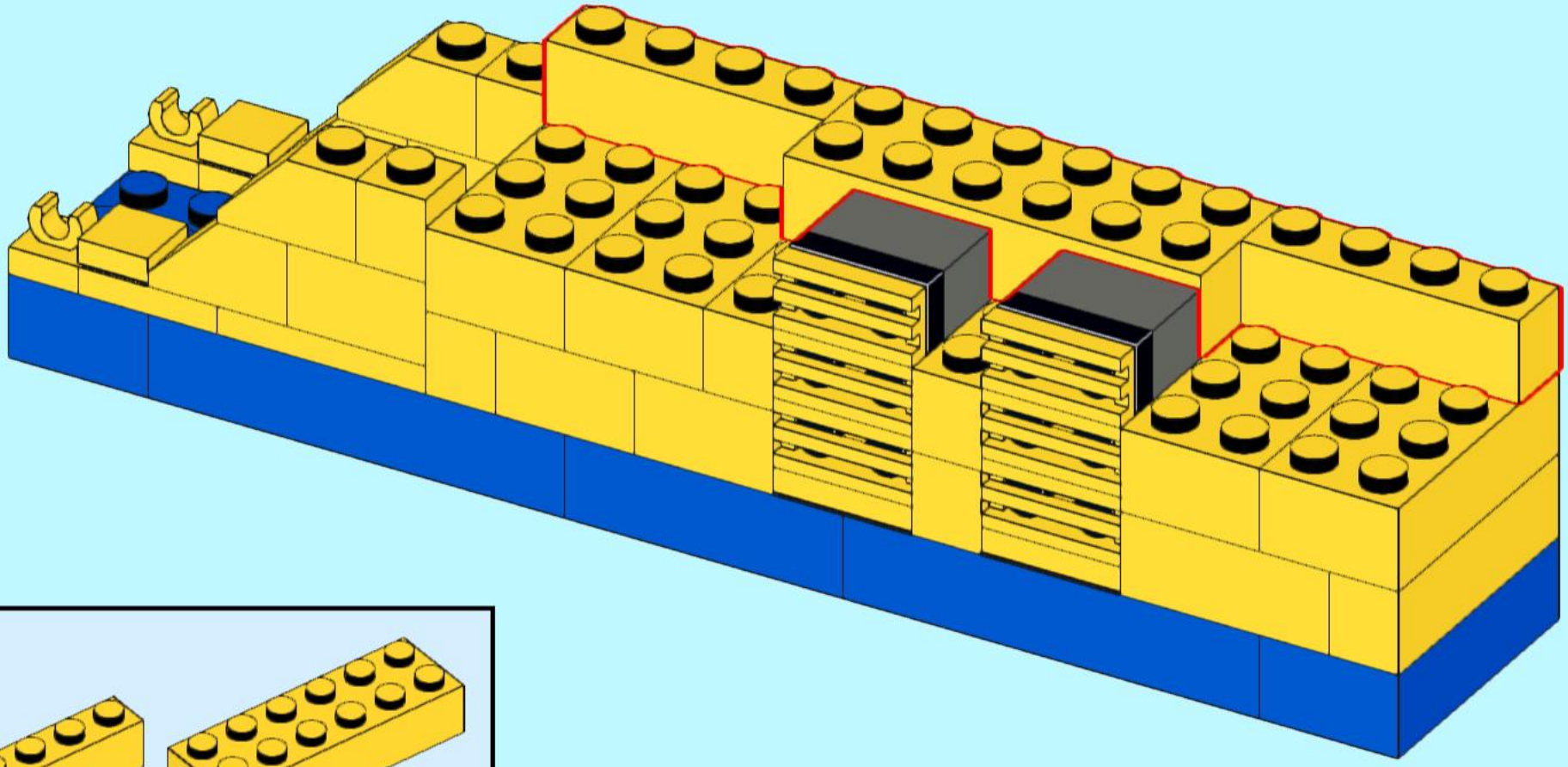

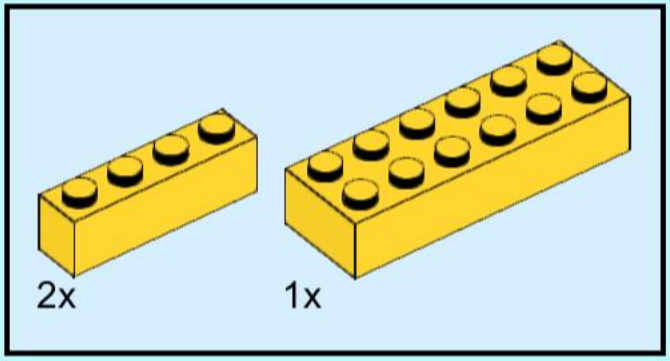

202

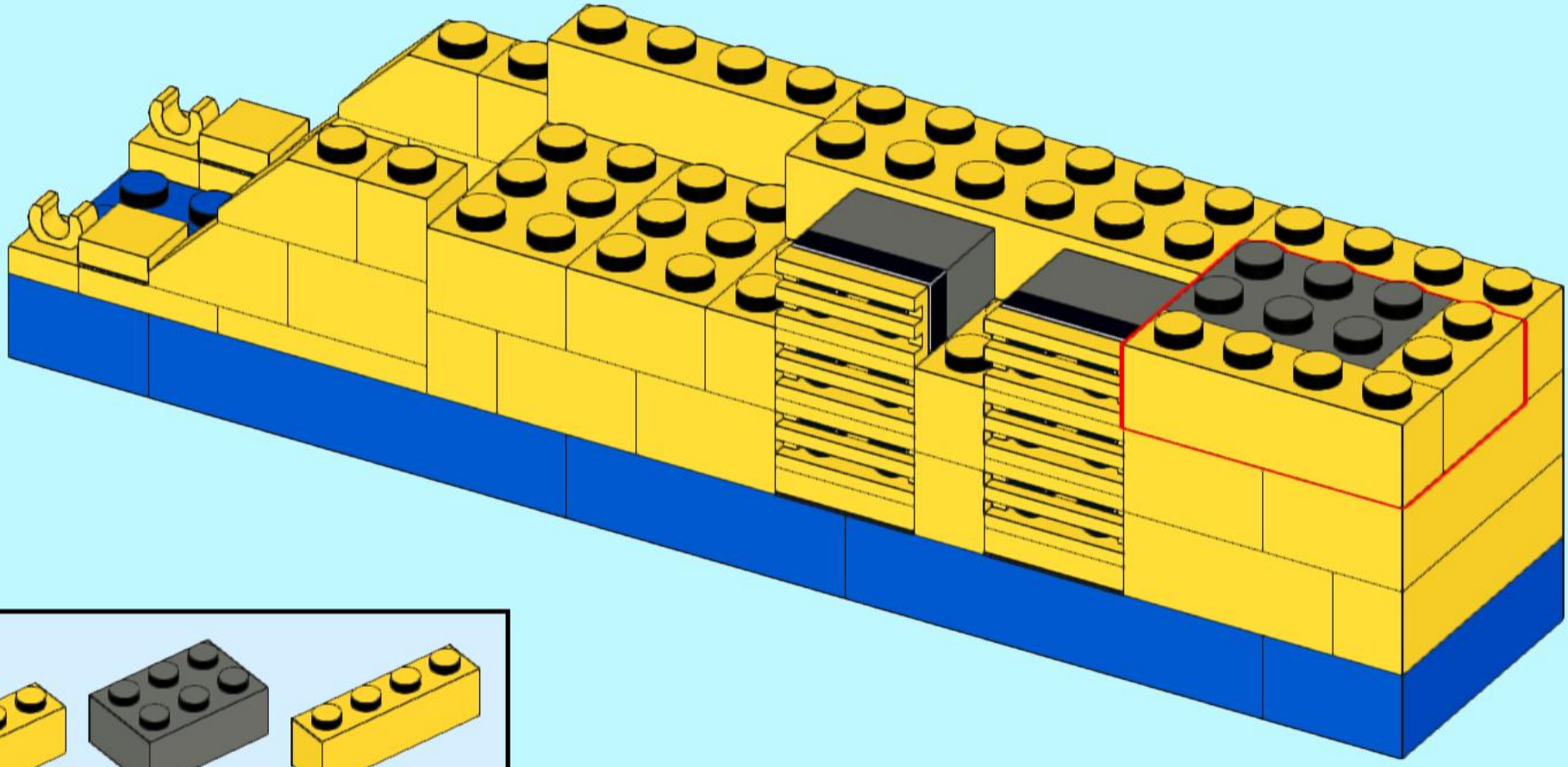

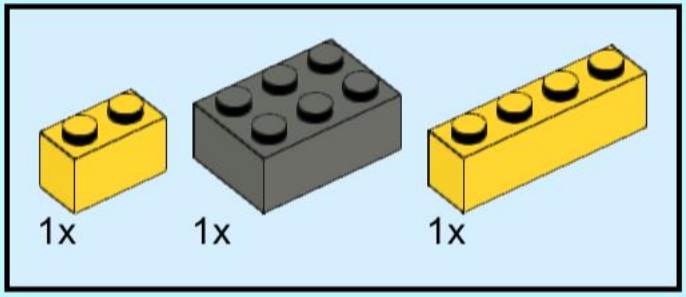

203

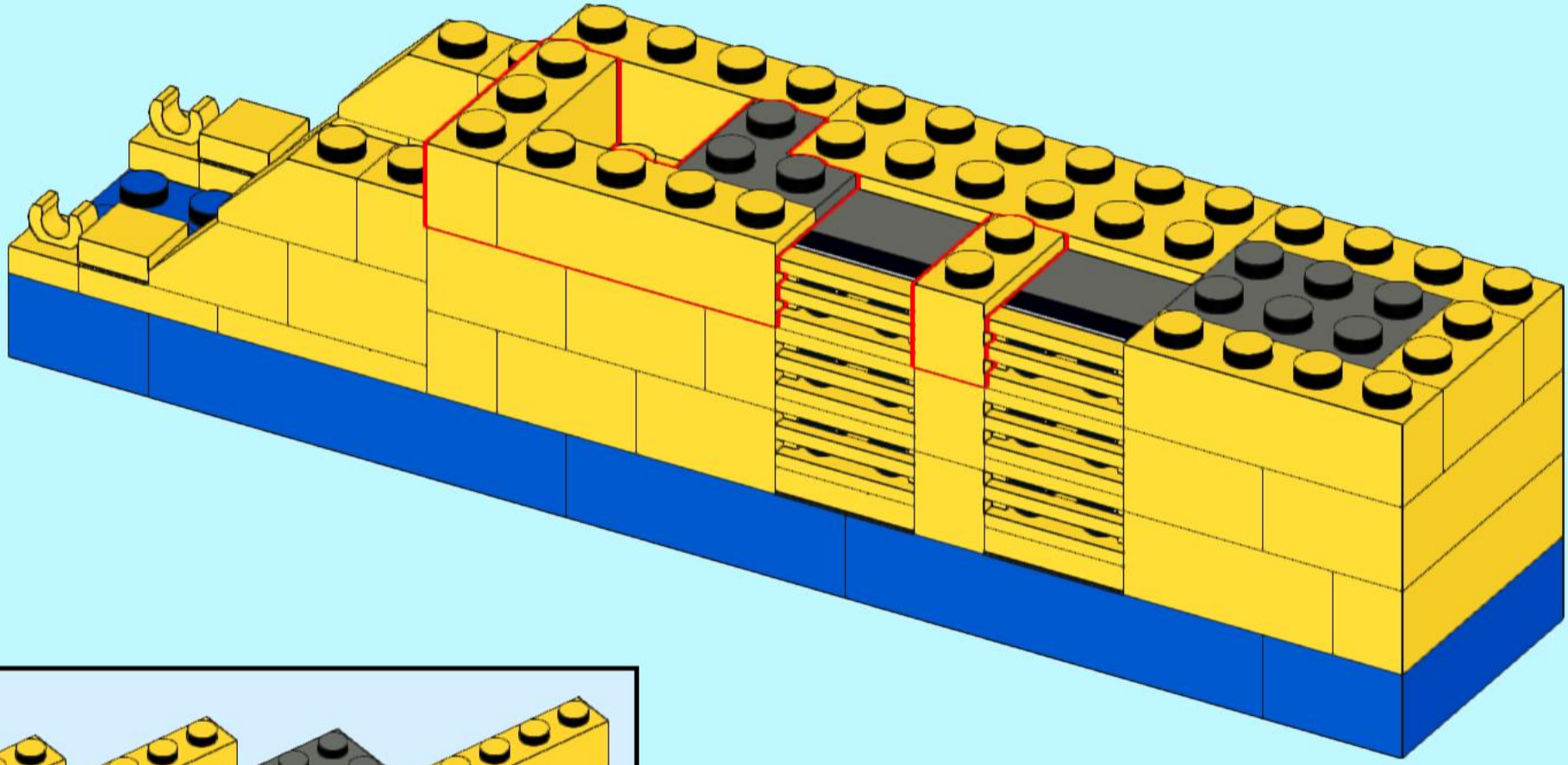

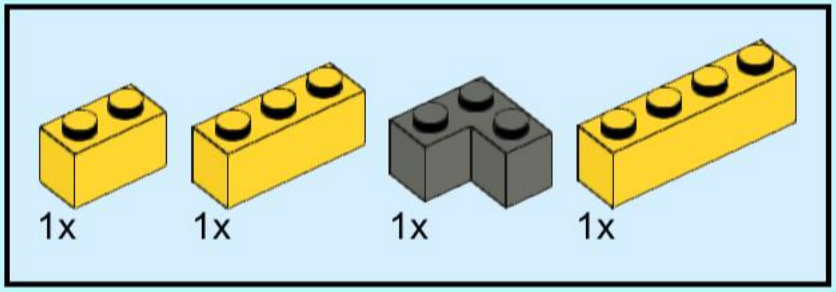

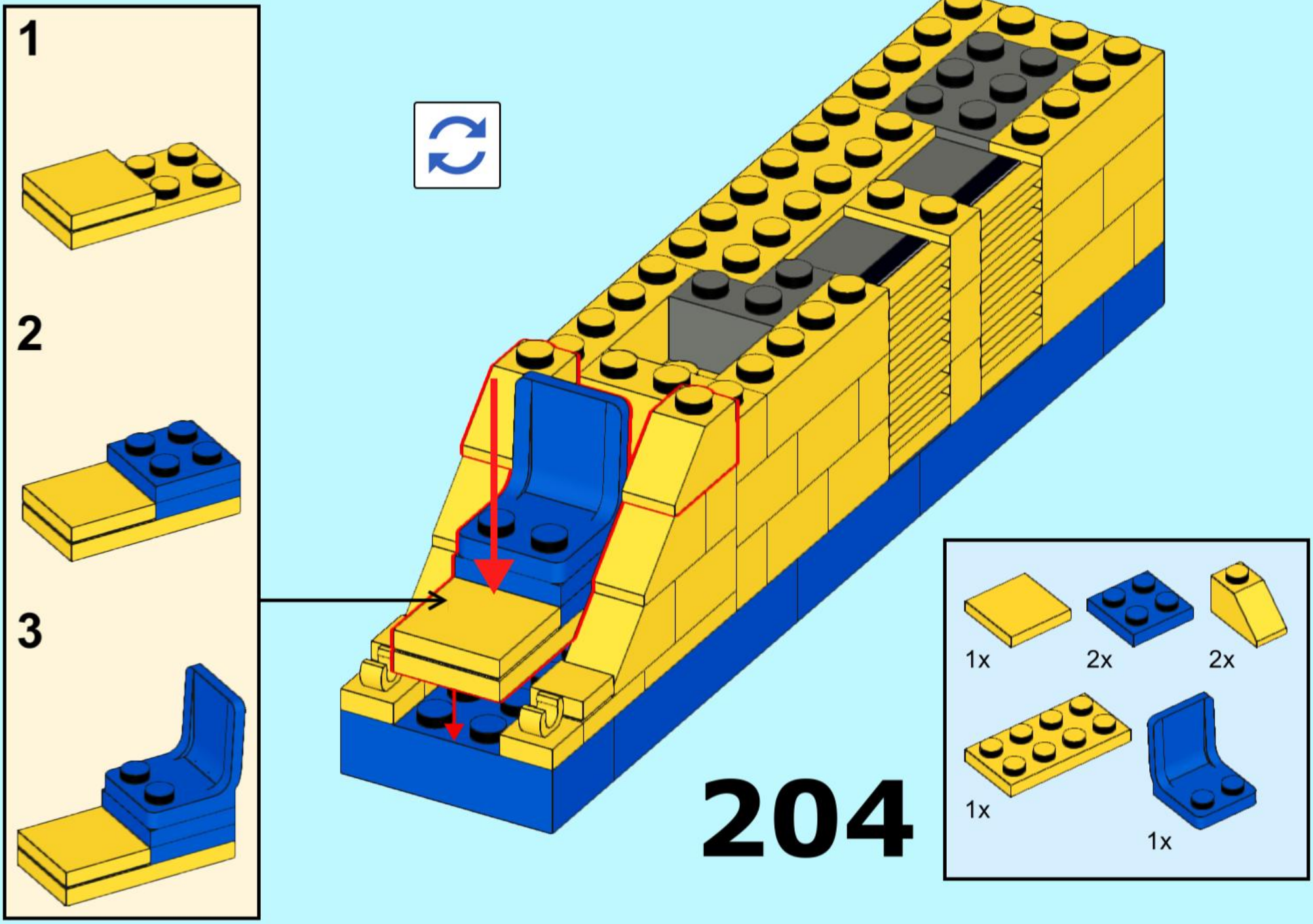
1
2
3
204
1x
2x
2x
1x
1x

205

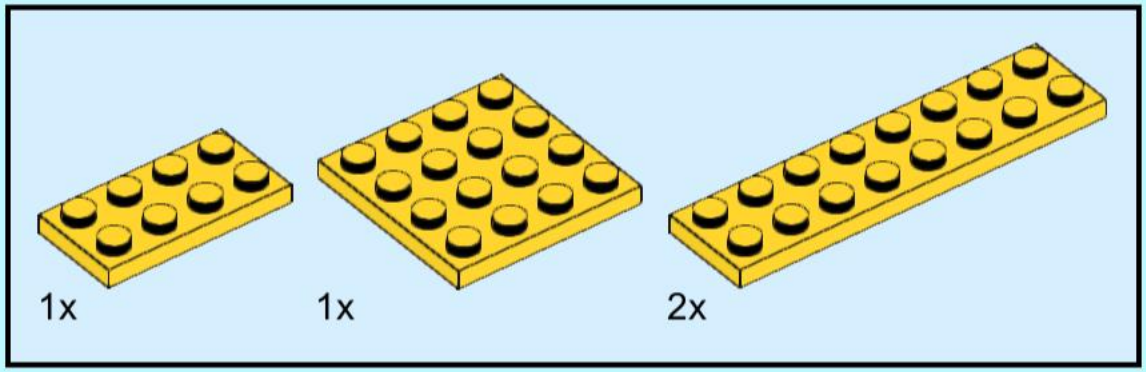

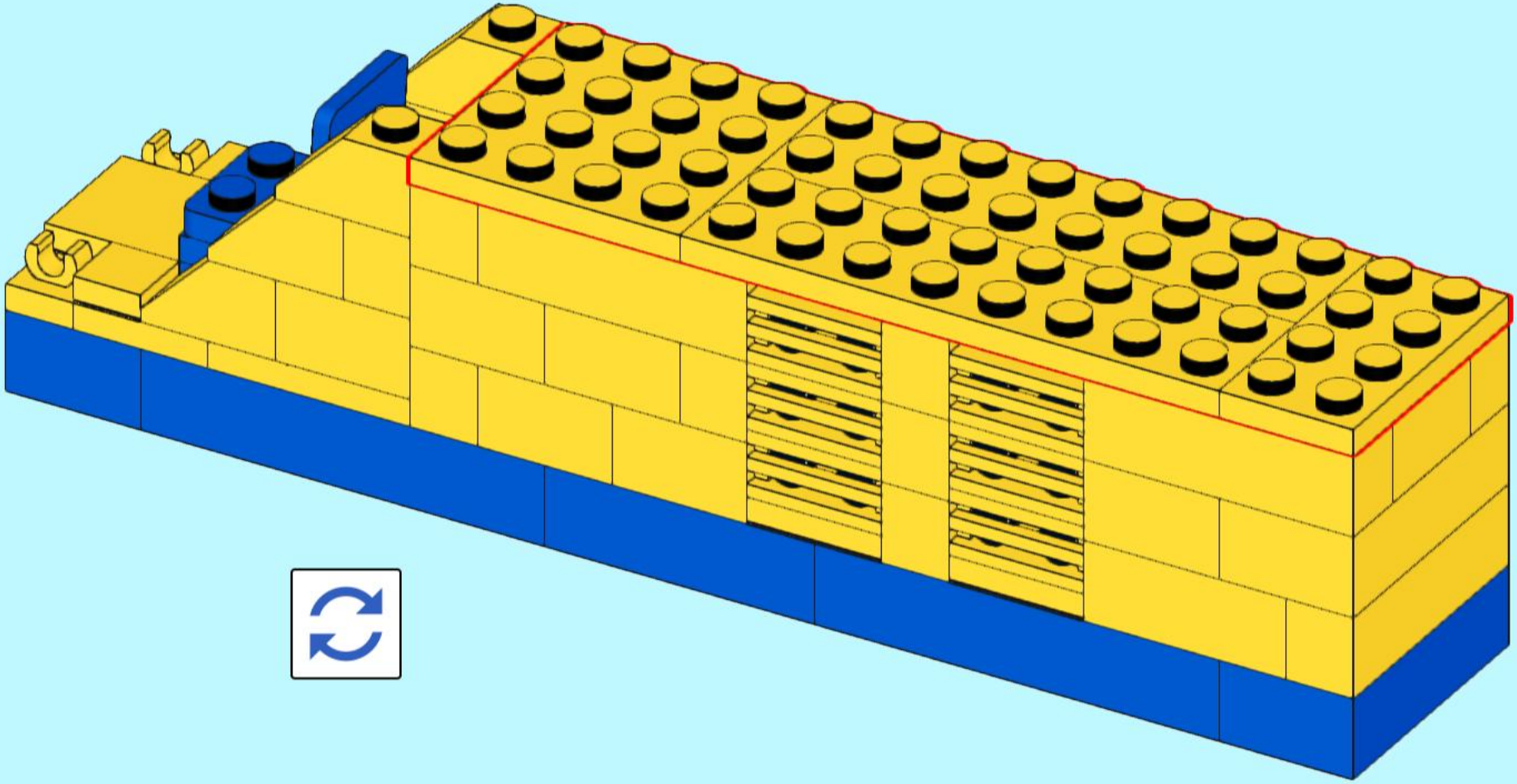

206

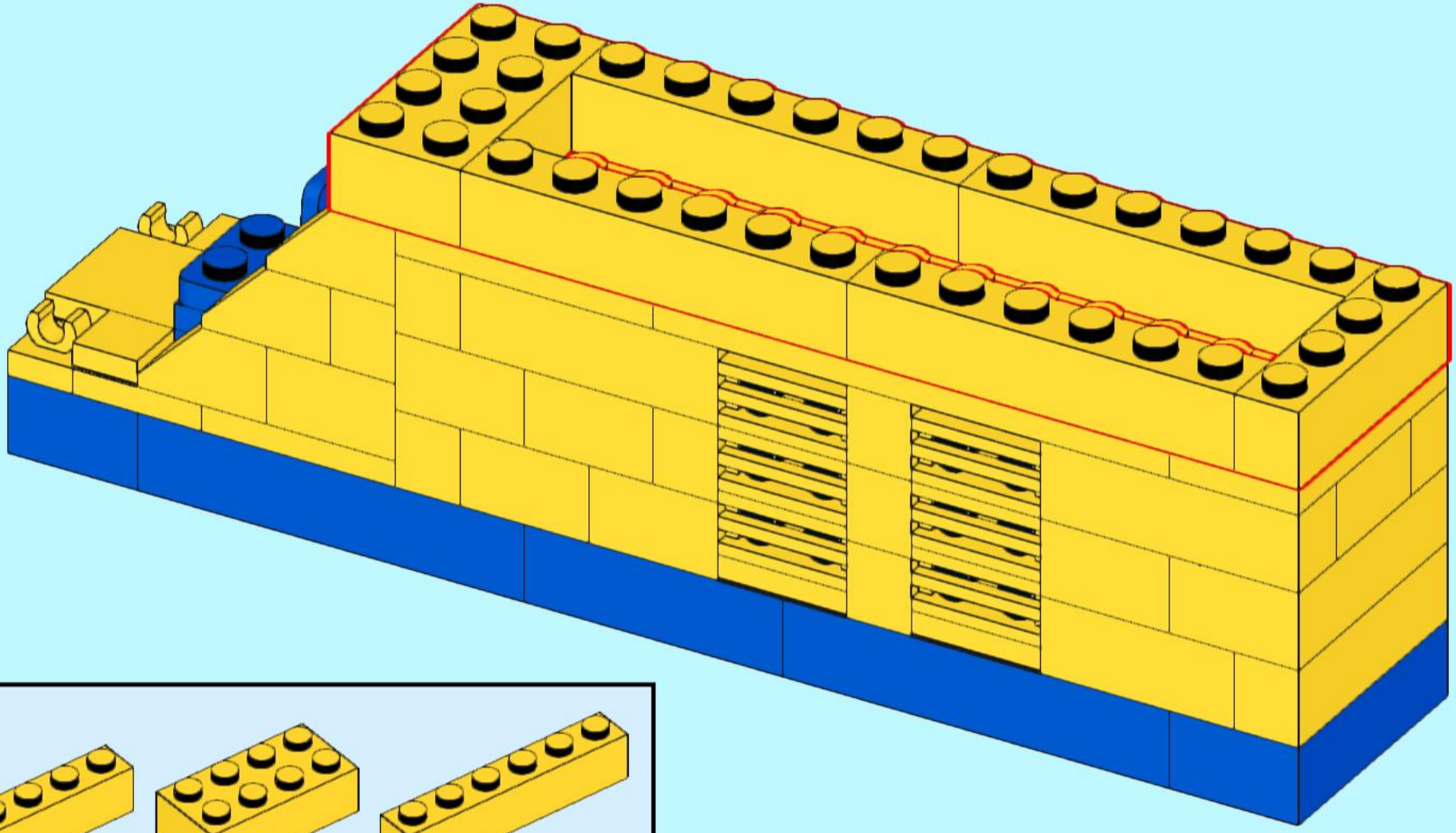

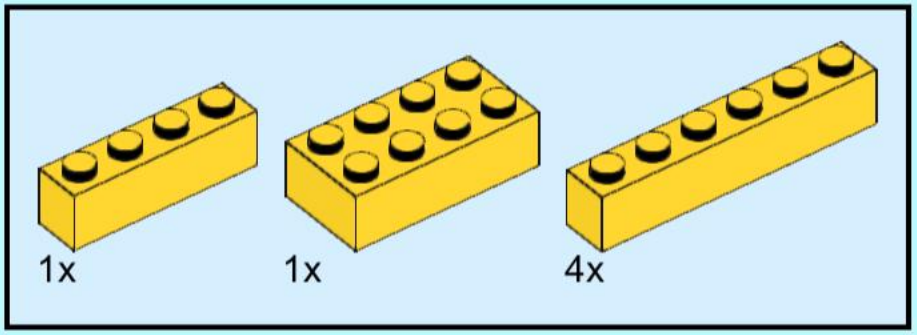

207

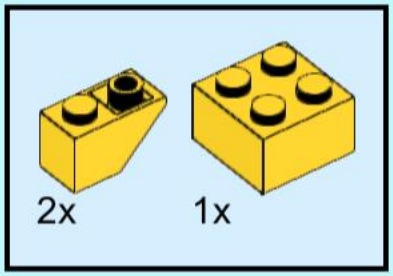

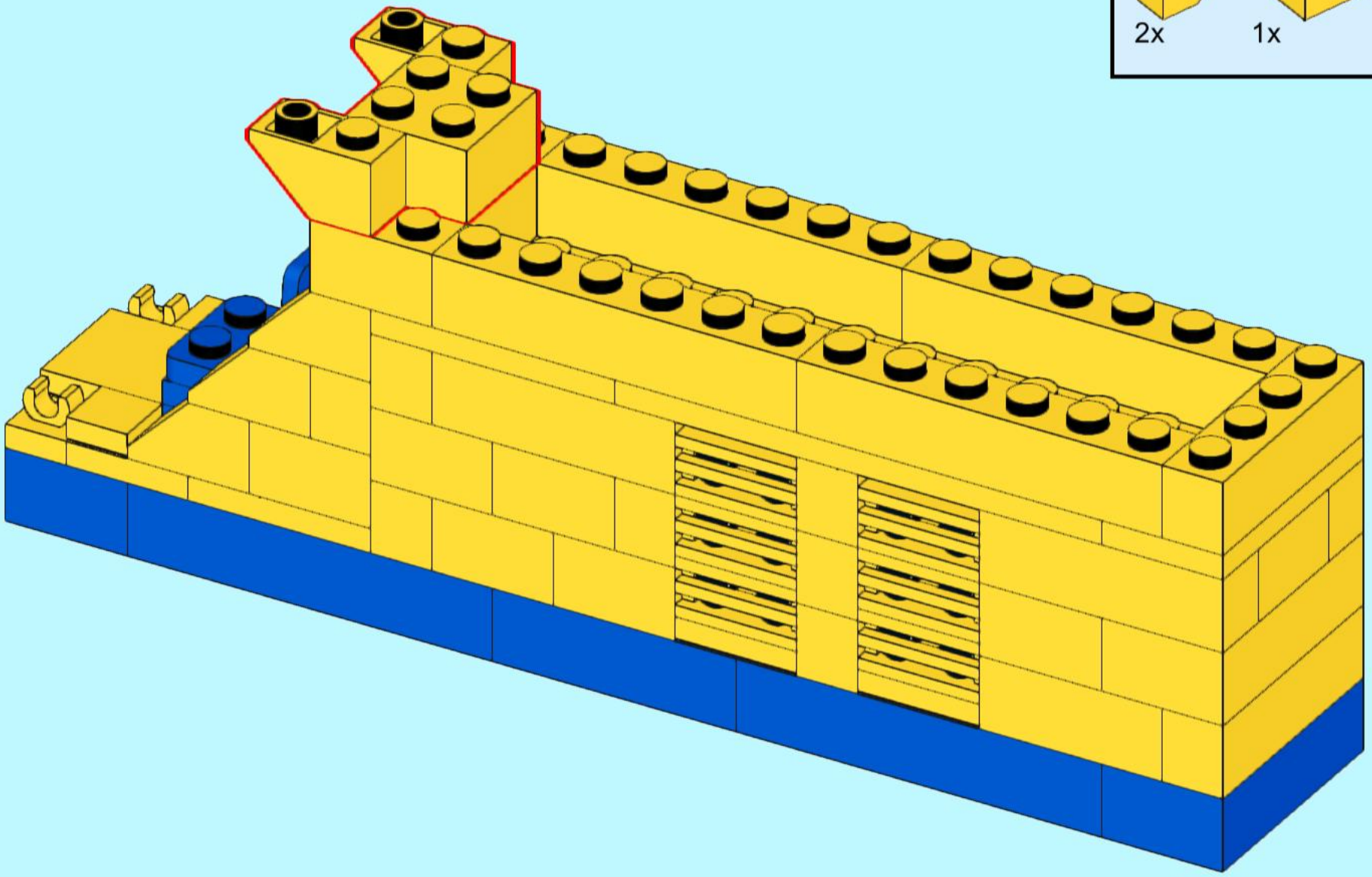

208

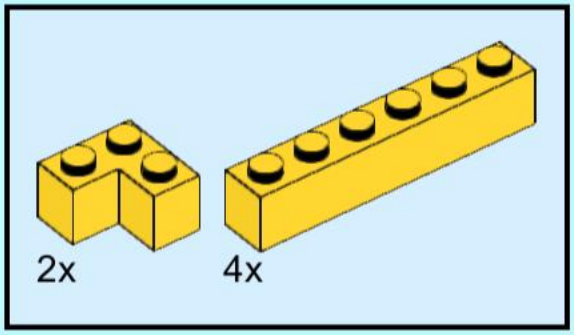

209

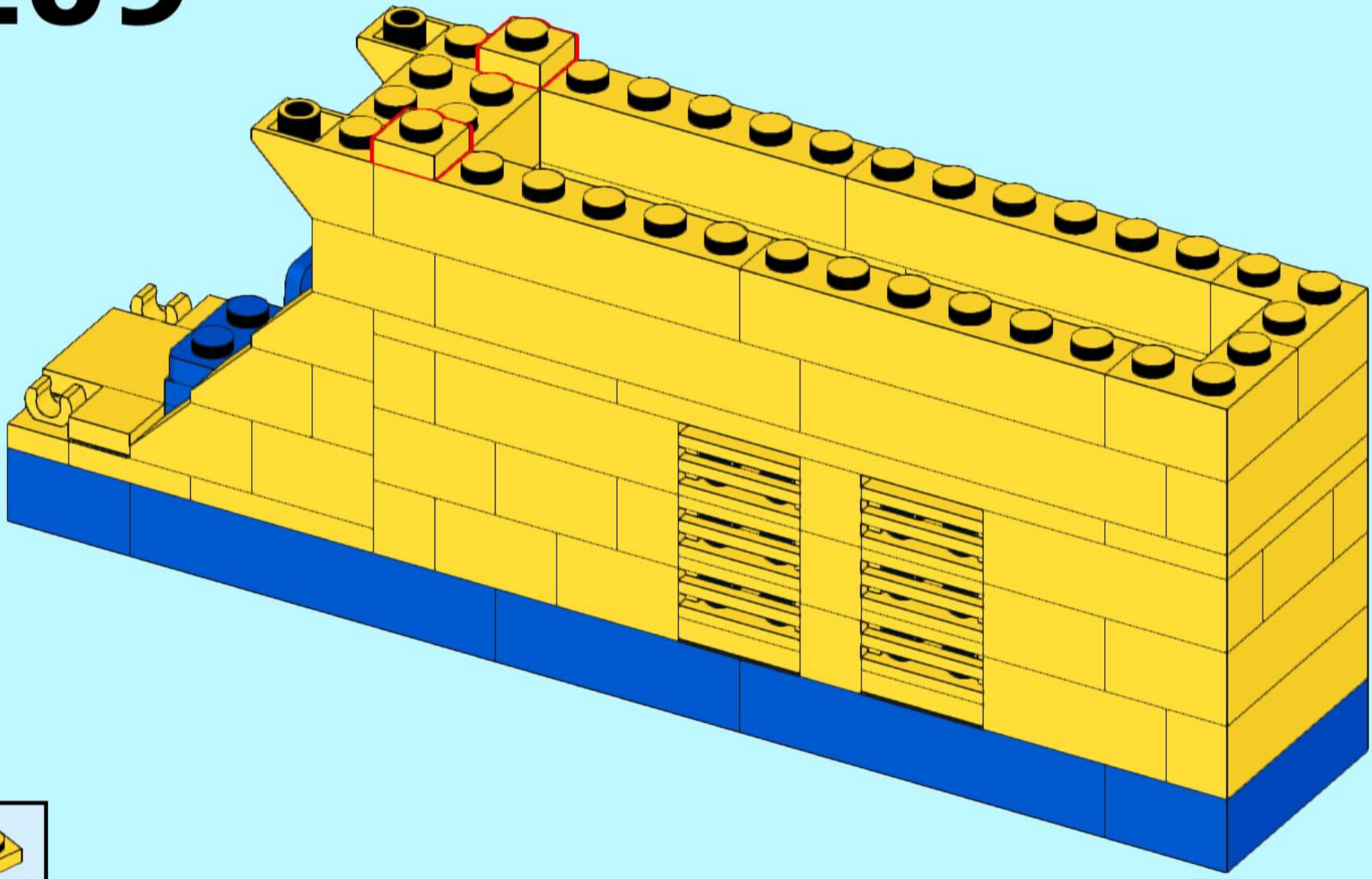

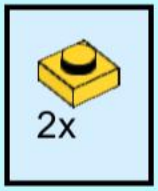

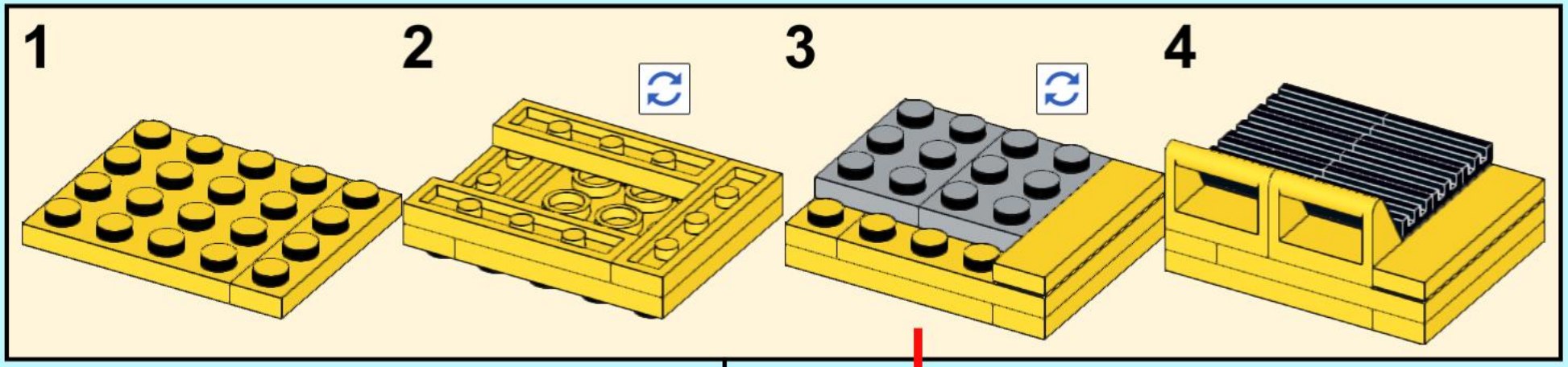

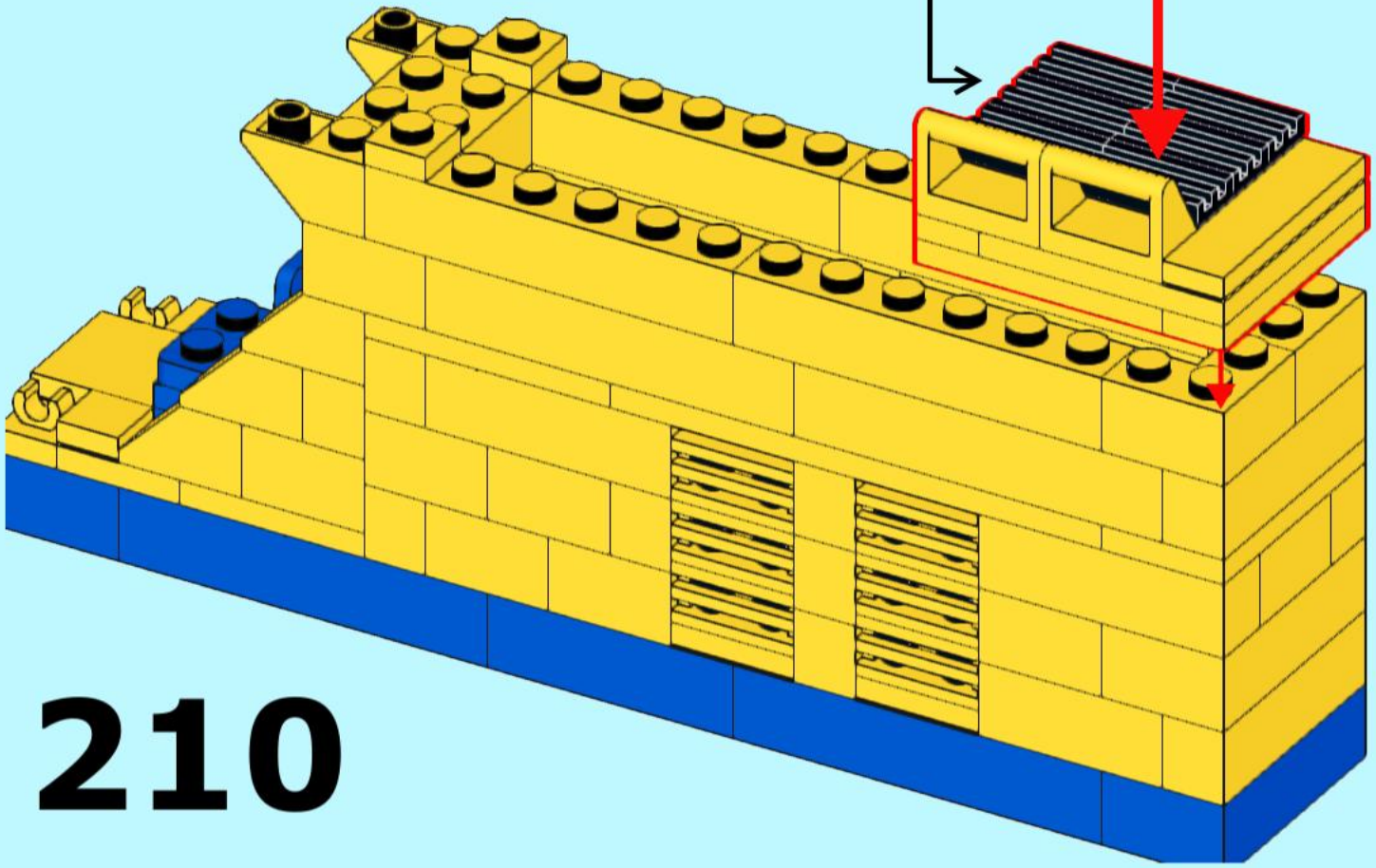

210

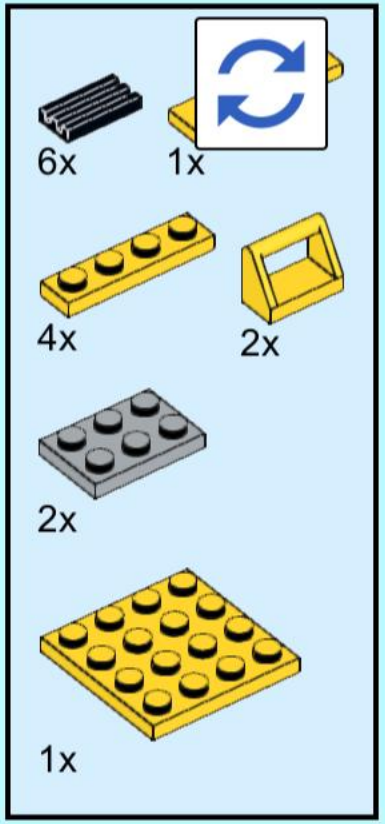

211

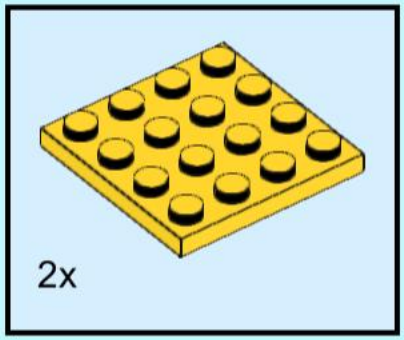

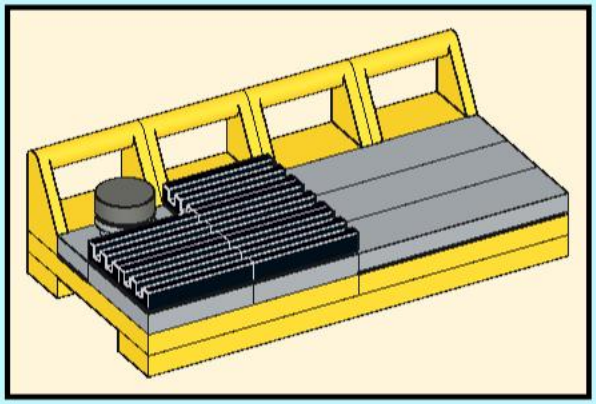

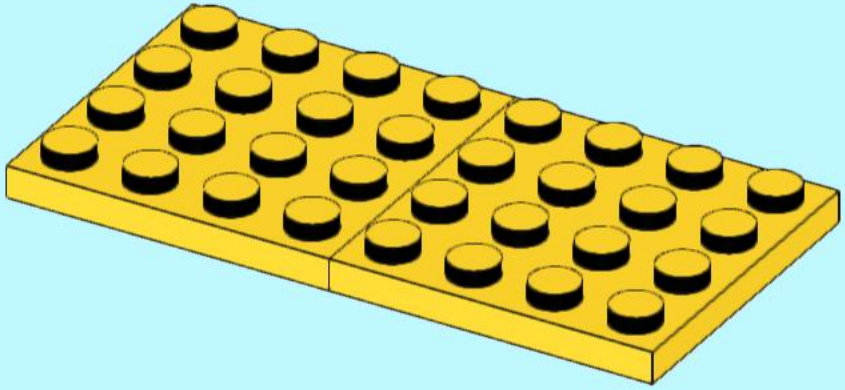

212

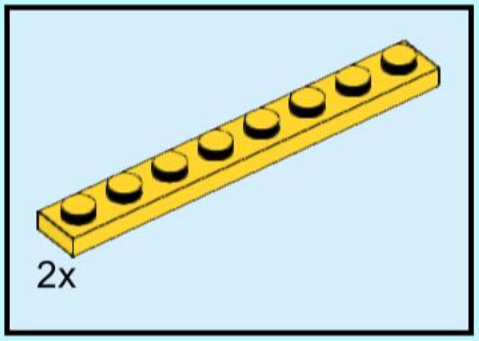

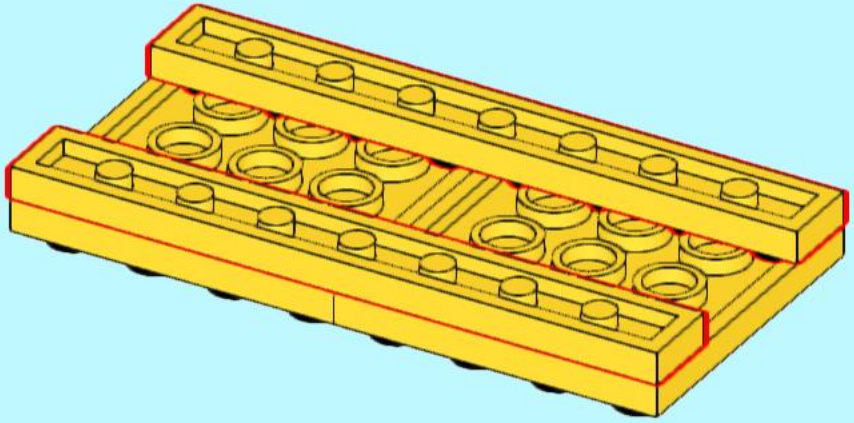

213

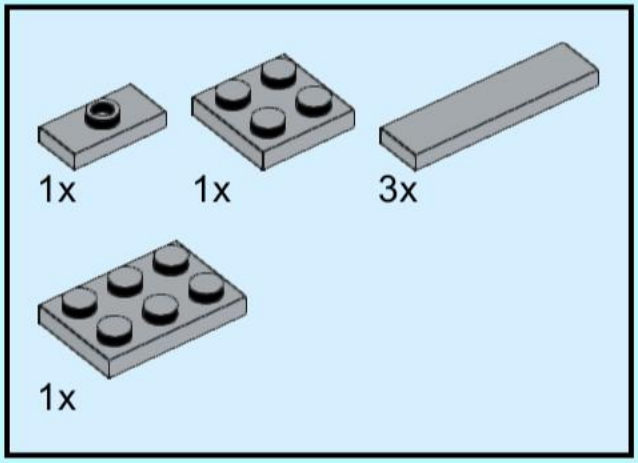

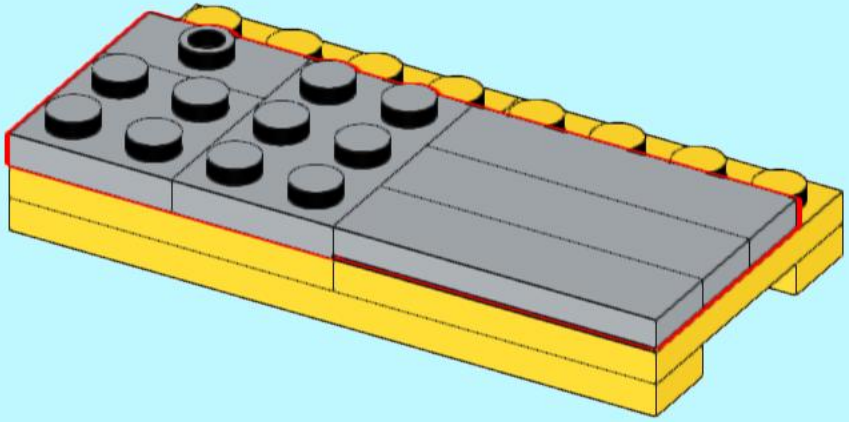

214

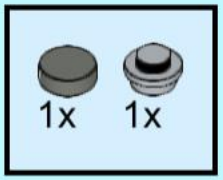

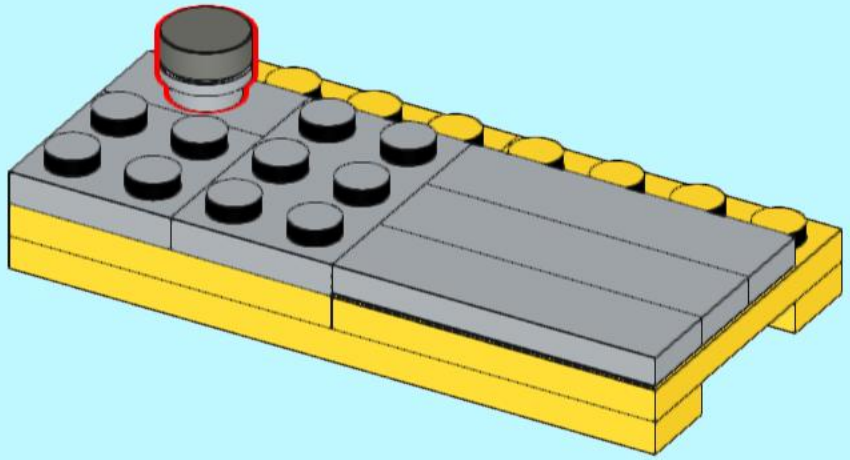

215

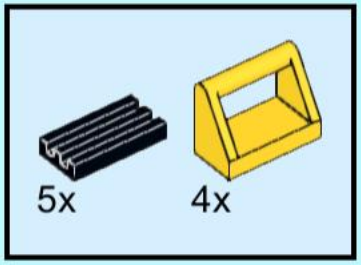

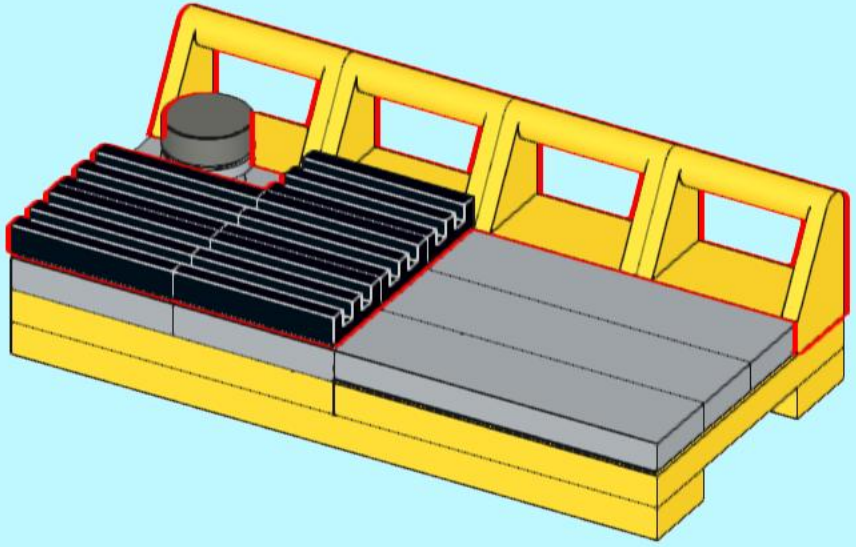

216

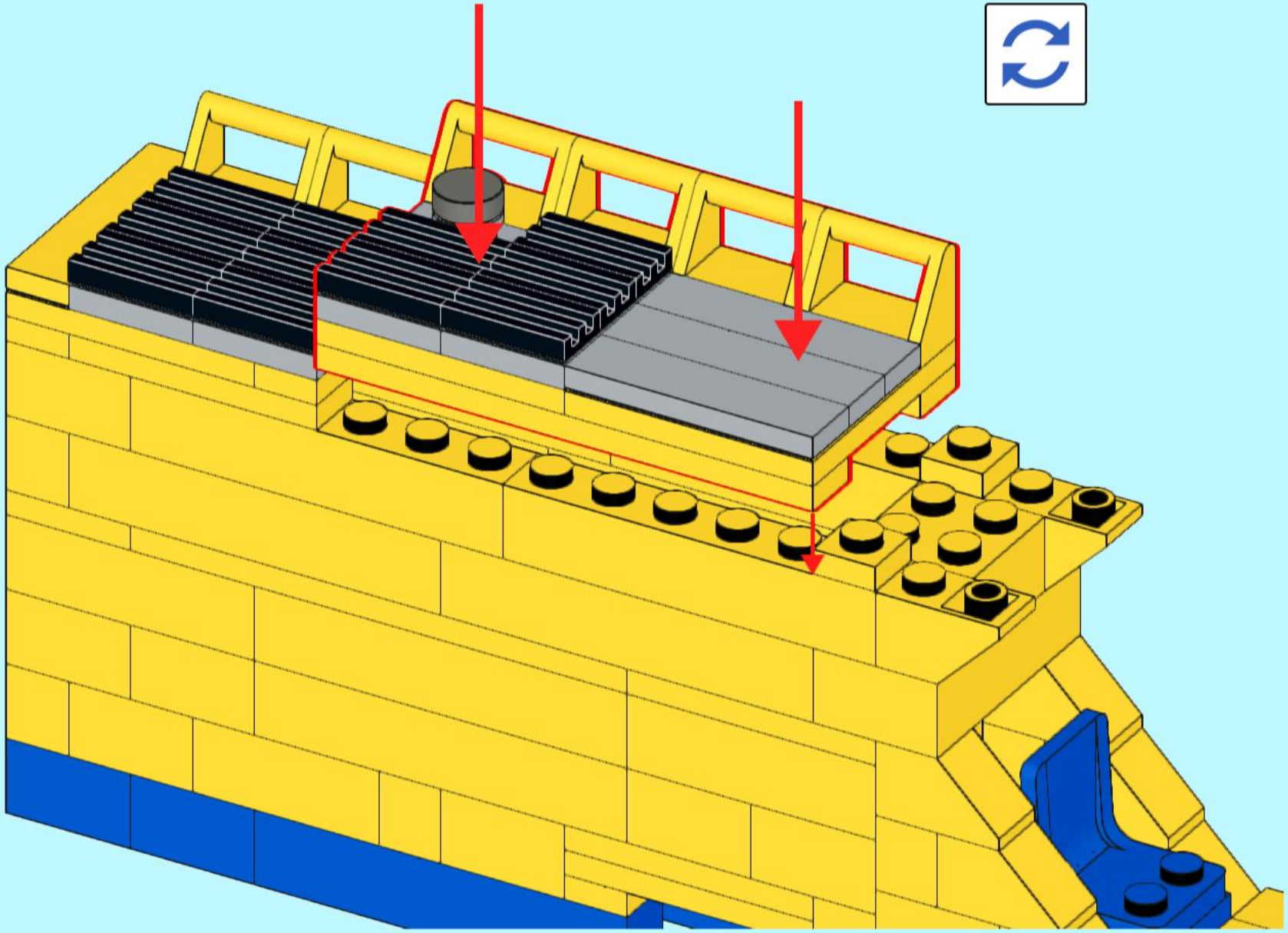

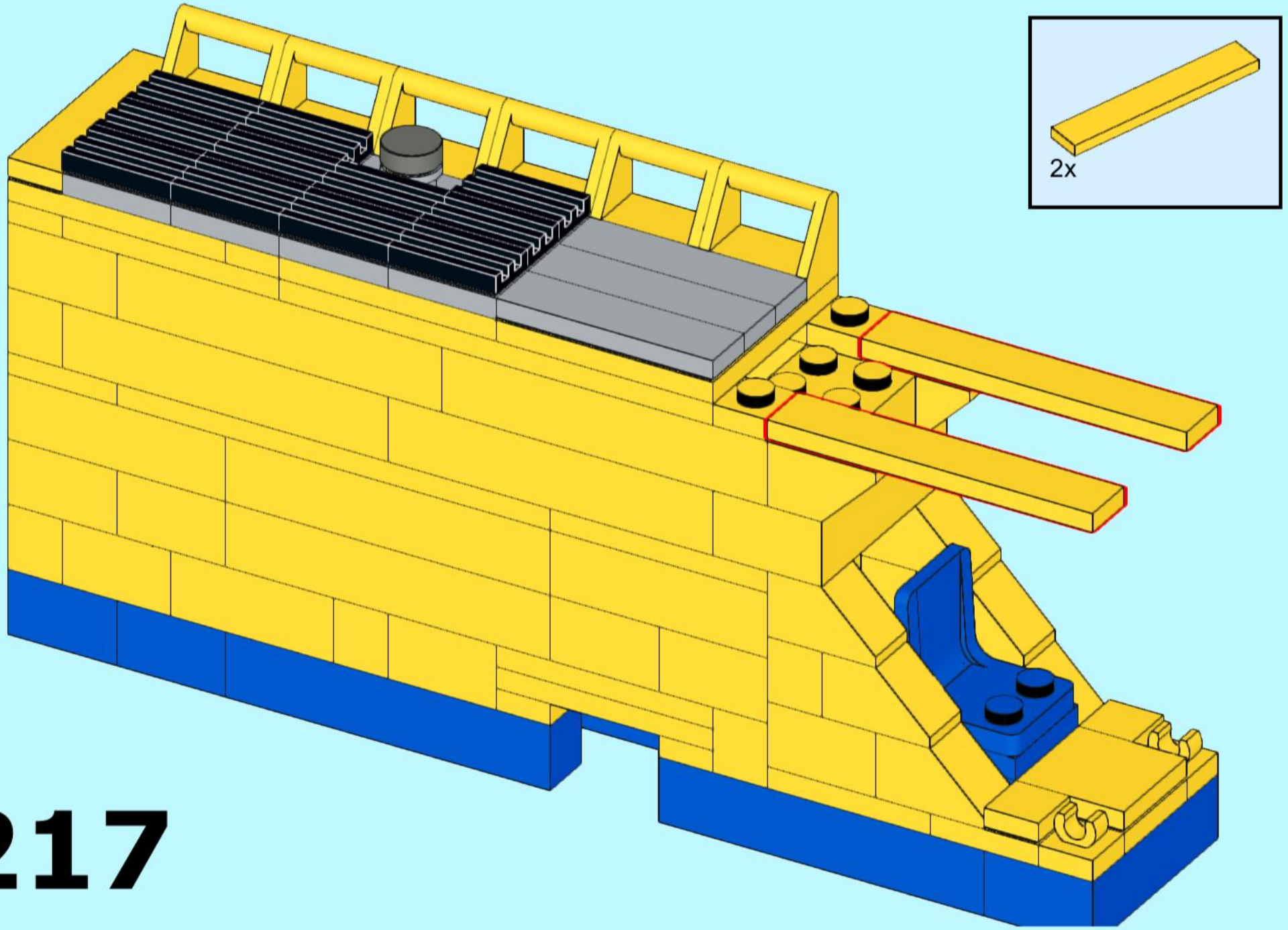
2x

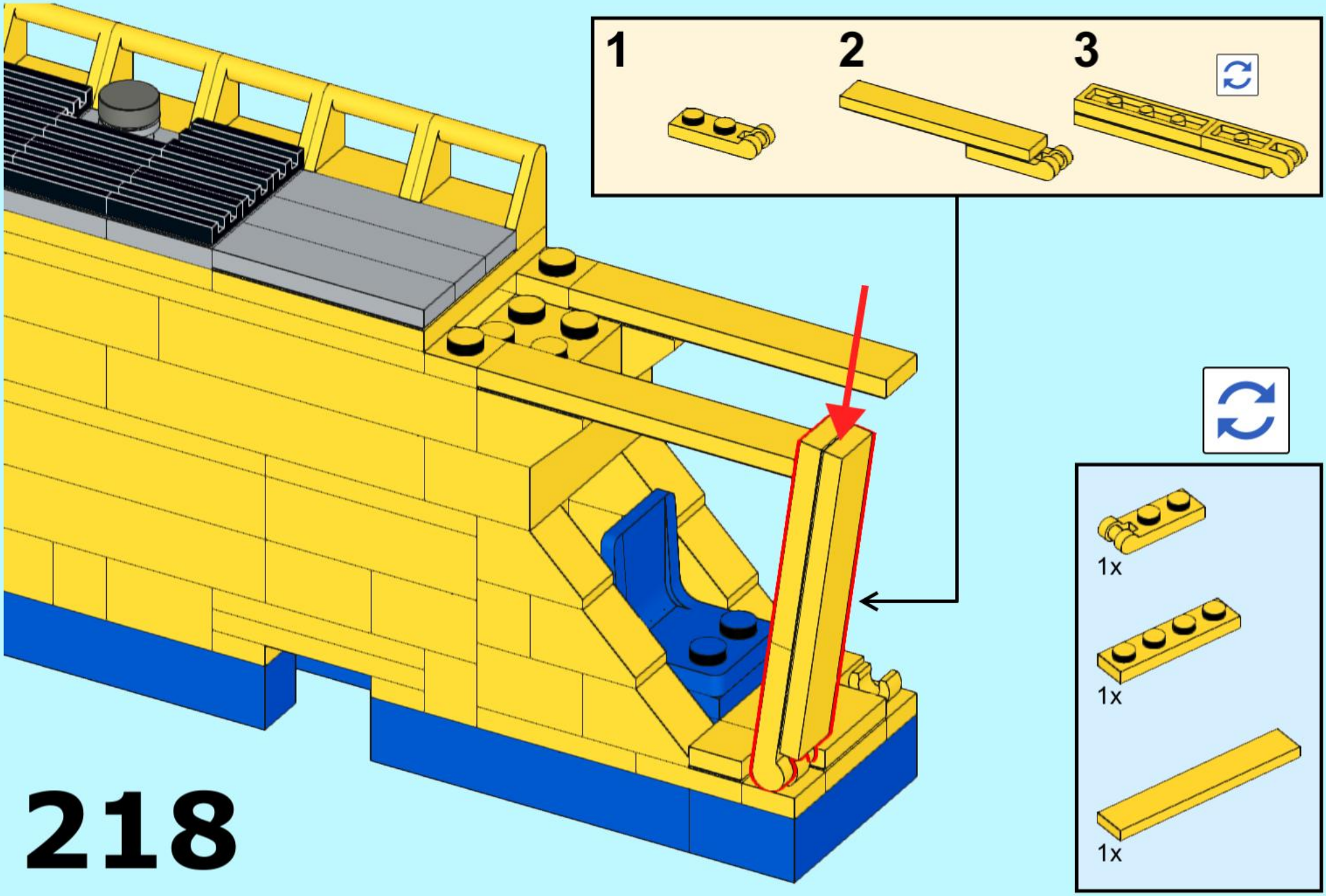
1
2
3
1x
1x
1x

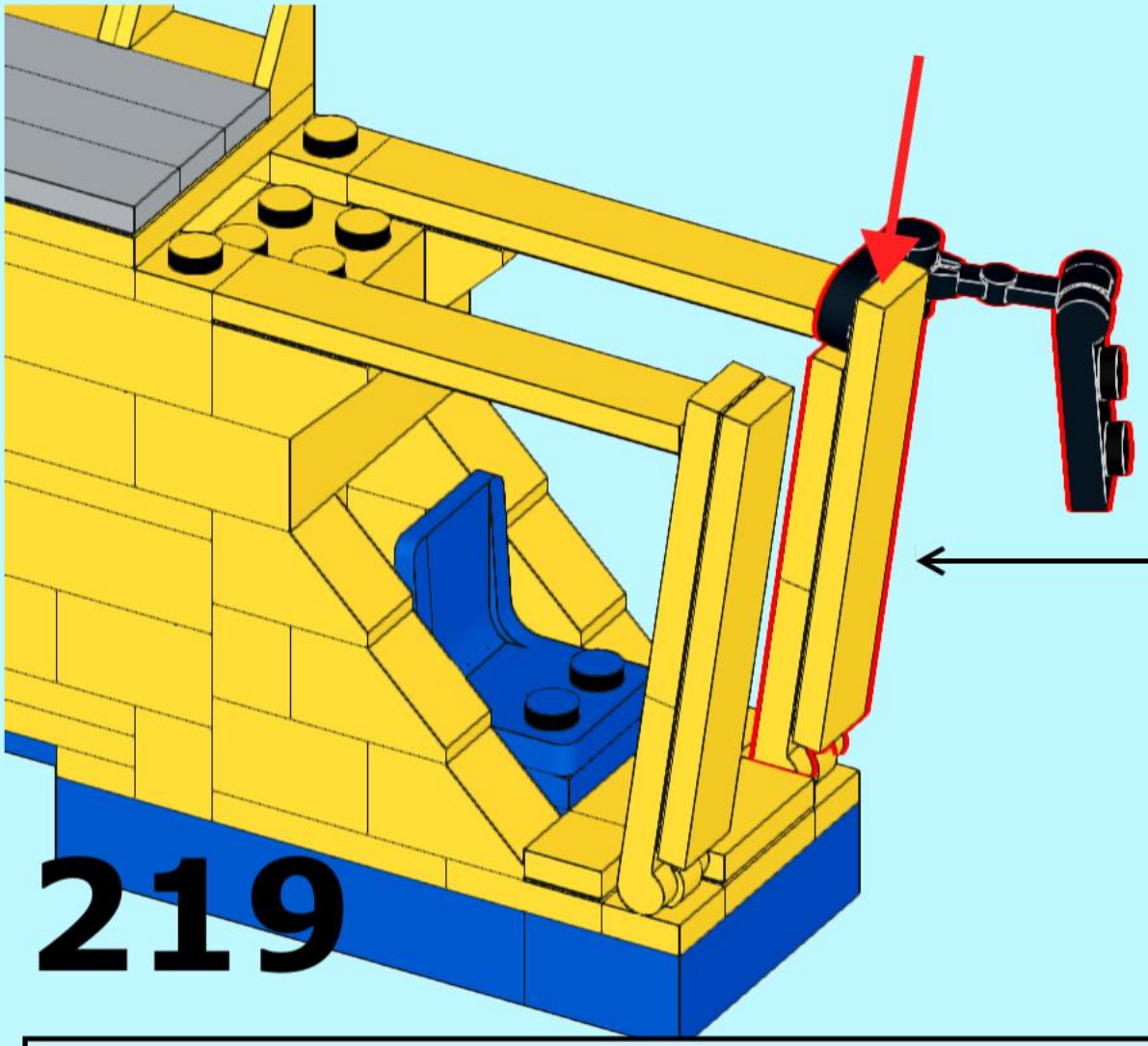
219

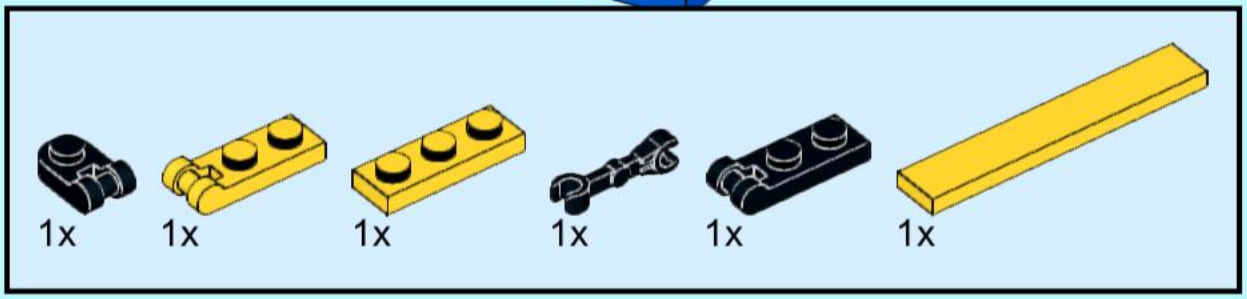
1x
1x
1x
1x
1x
1x

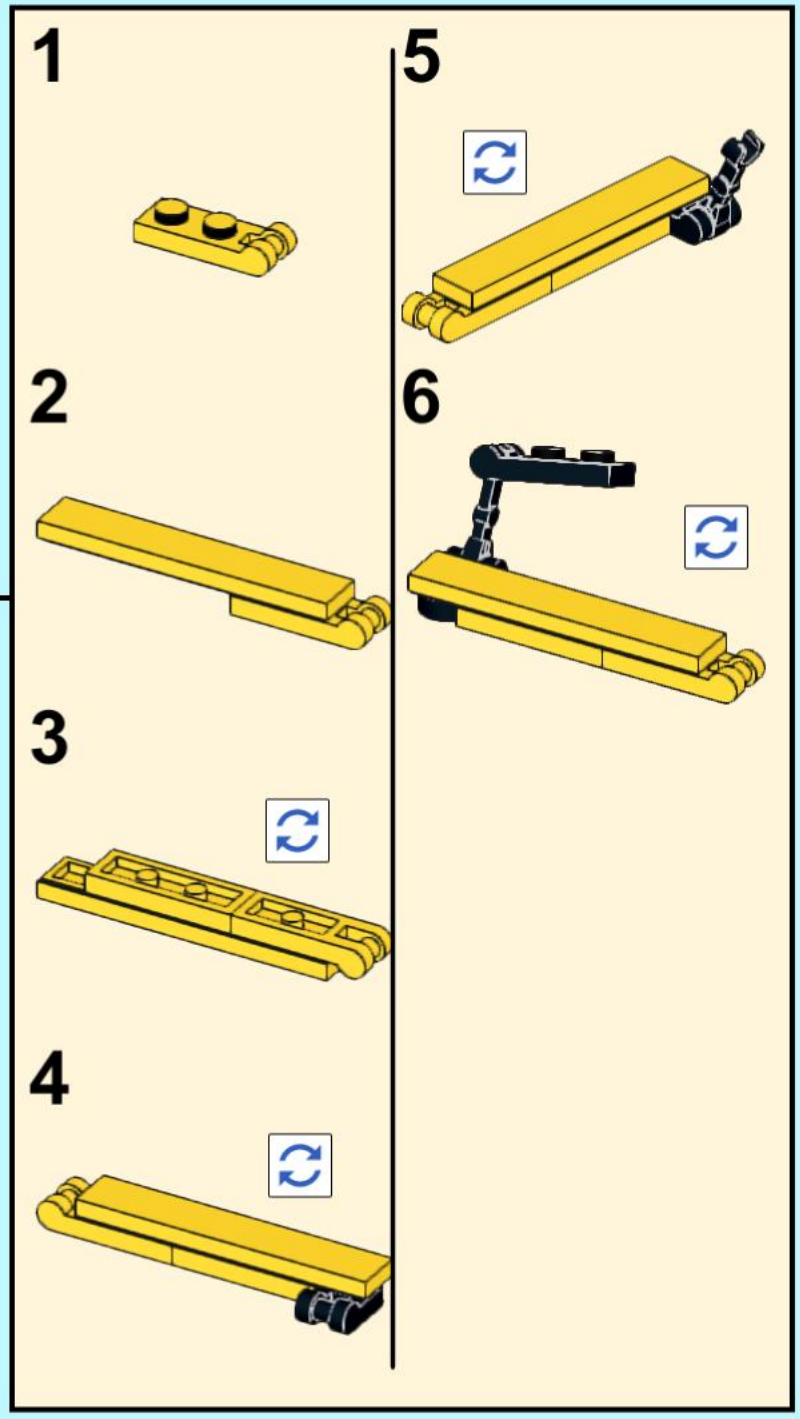
1
2
3
4
5
6

220

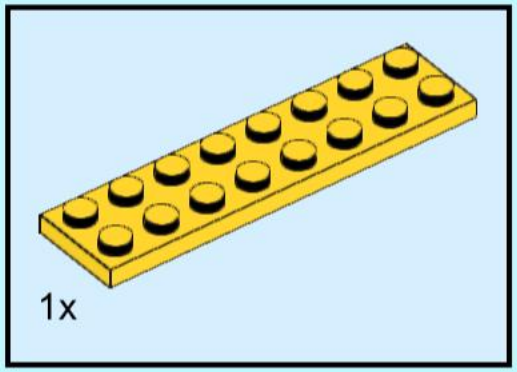

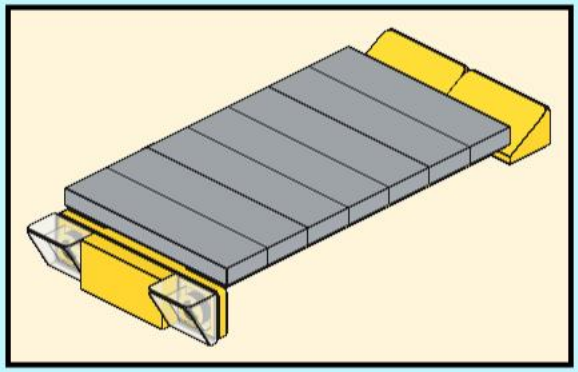

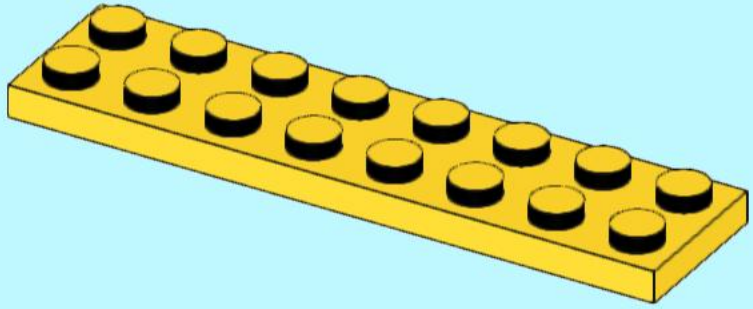

221

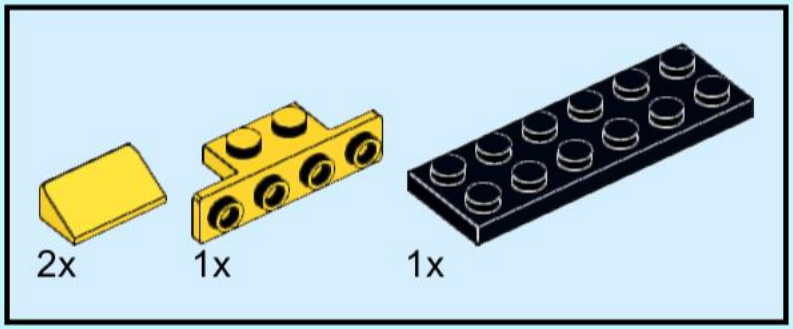

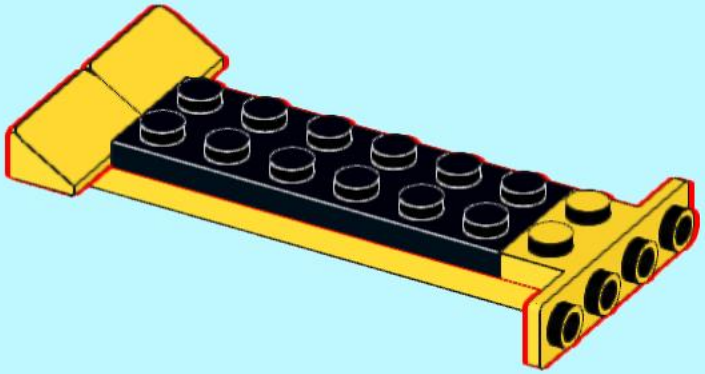

222

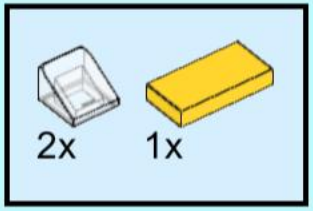

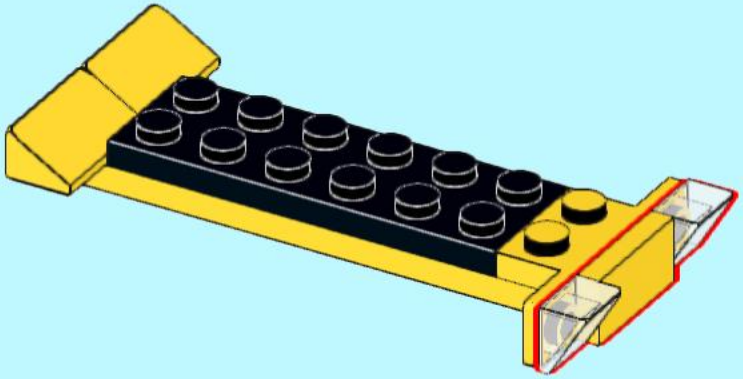

223

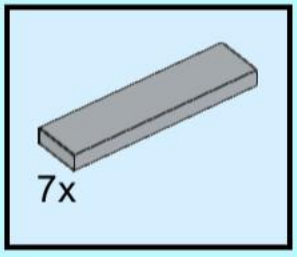

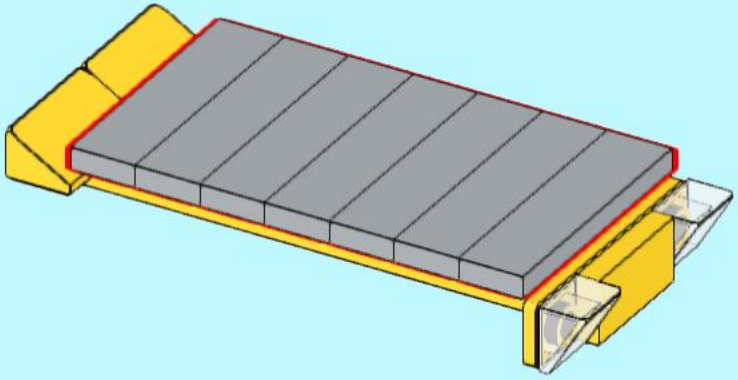

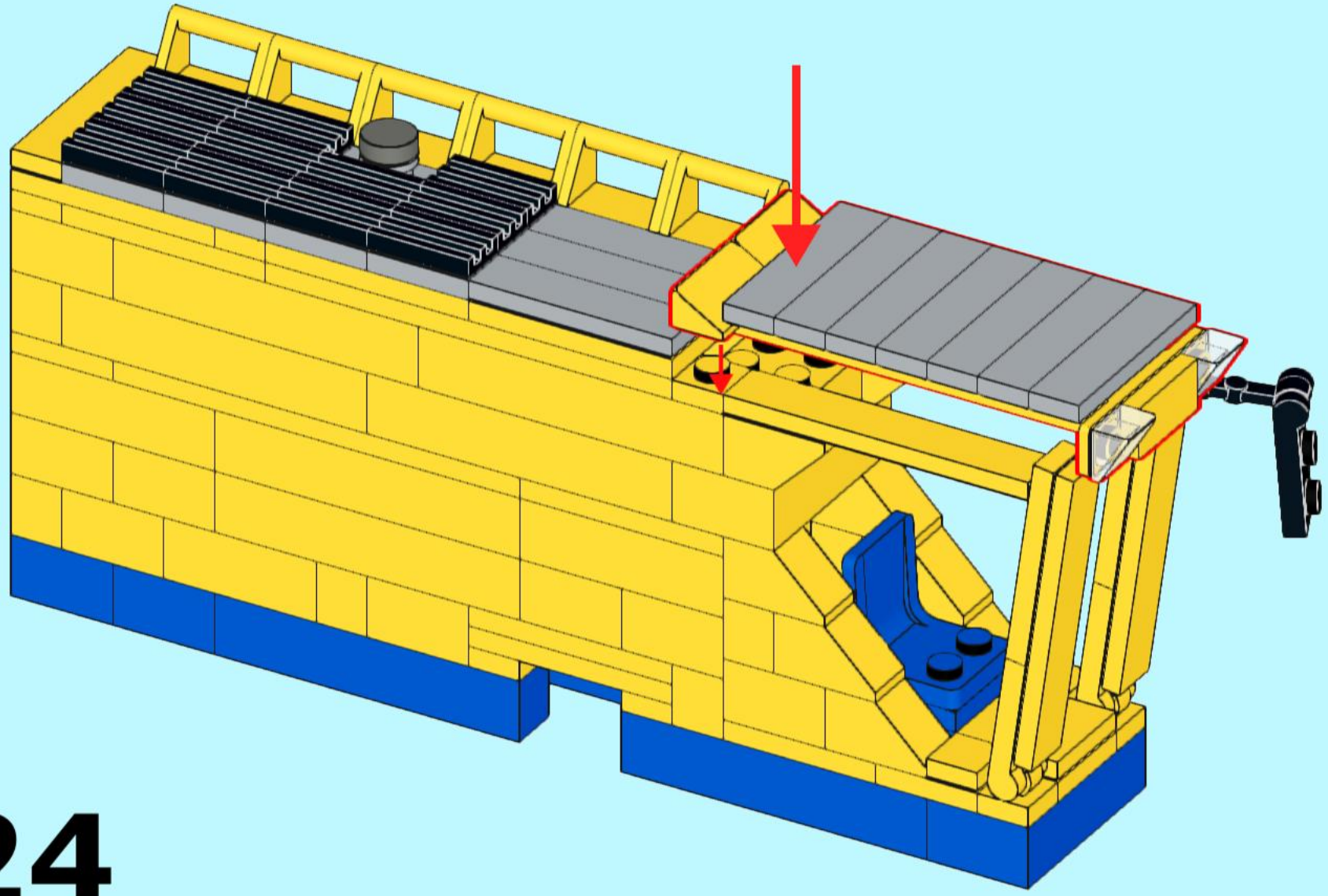

225

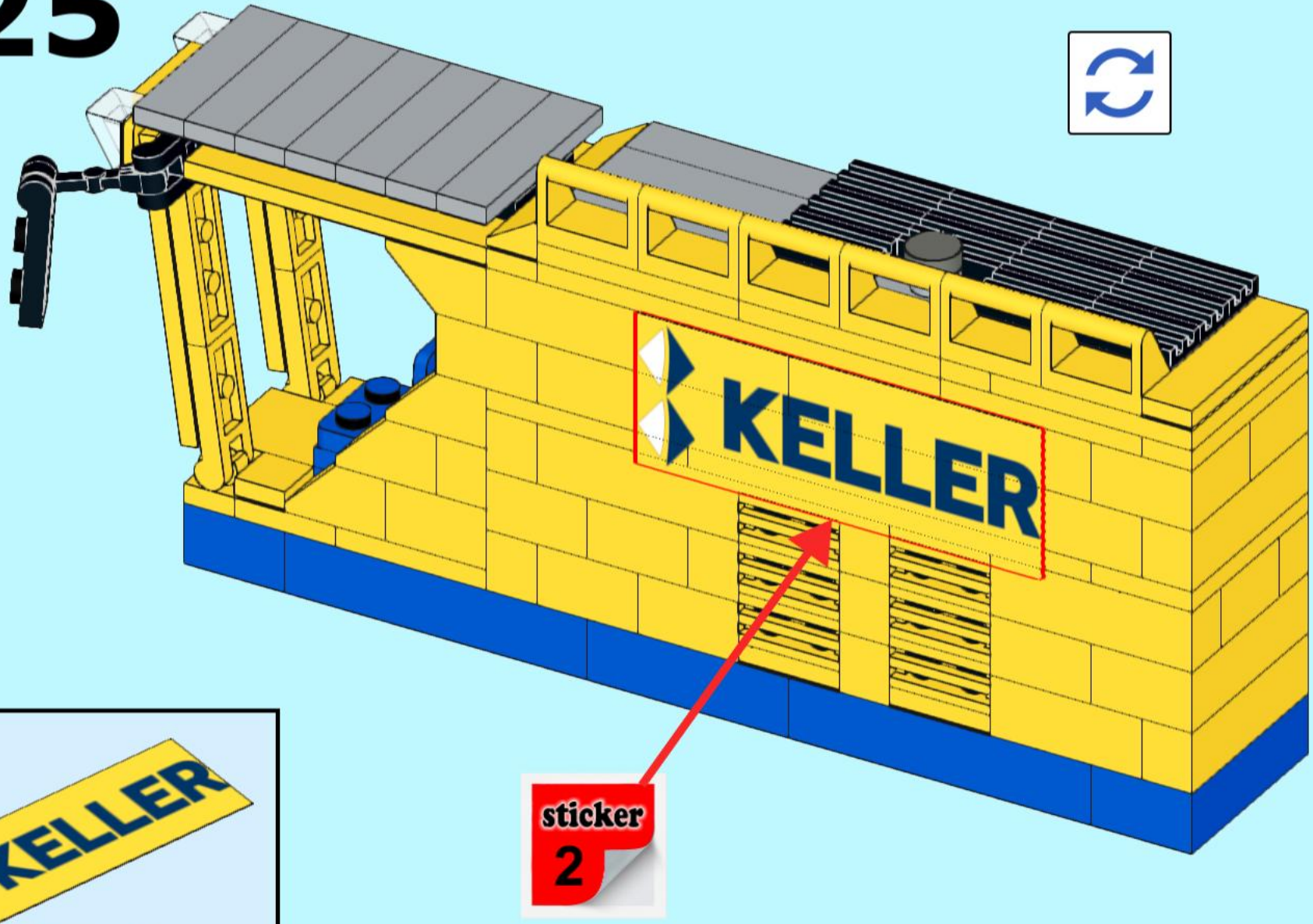

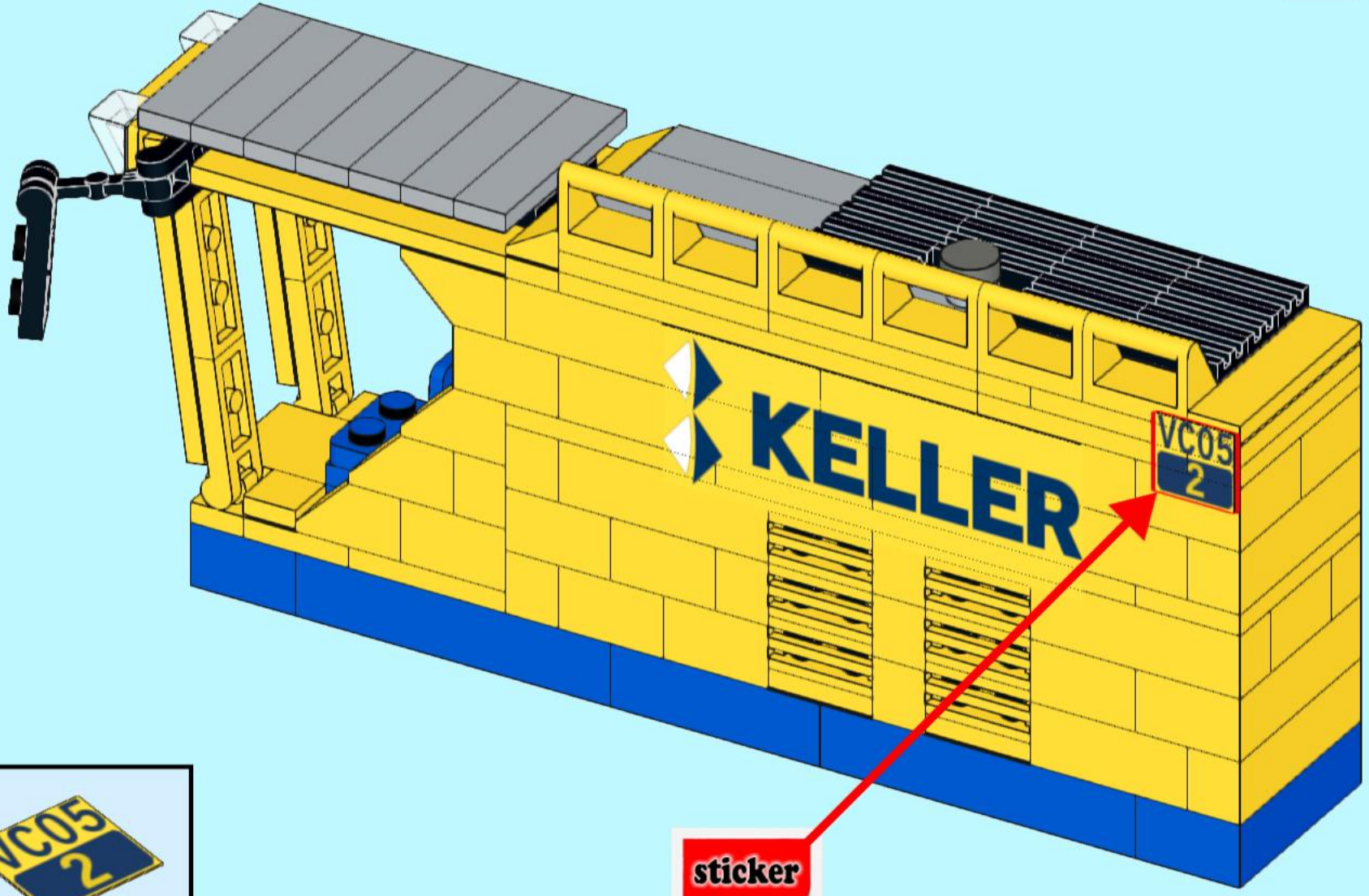
KELLER
VC05
2
sticker
3

VC05
2
1x sticker 3

227

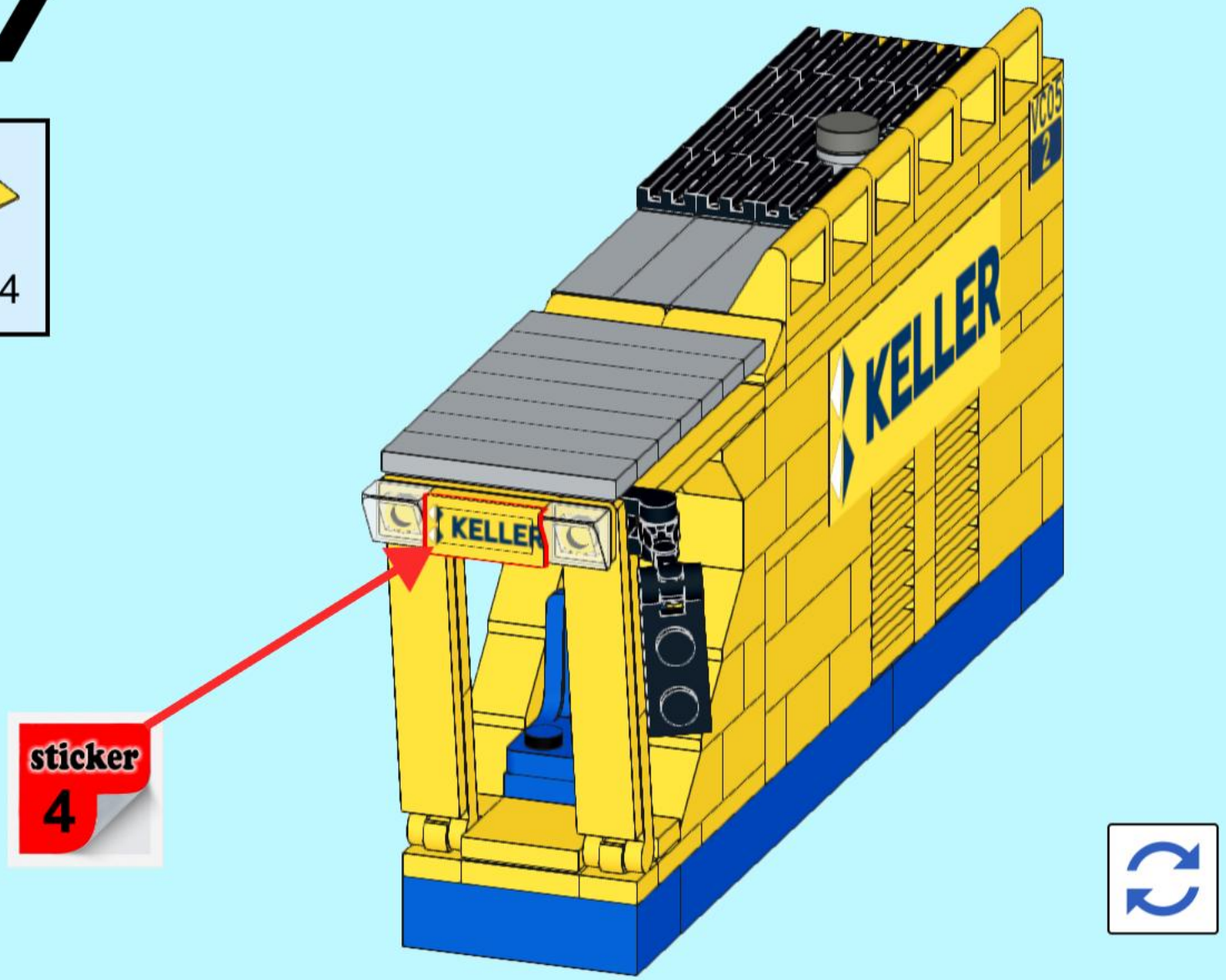

228

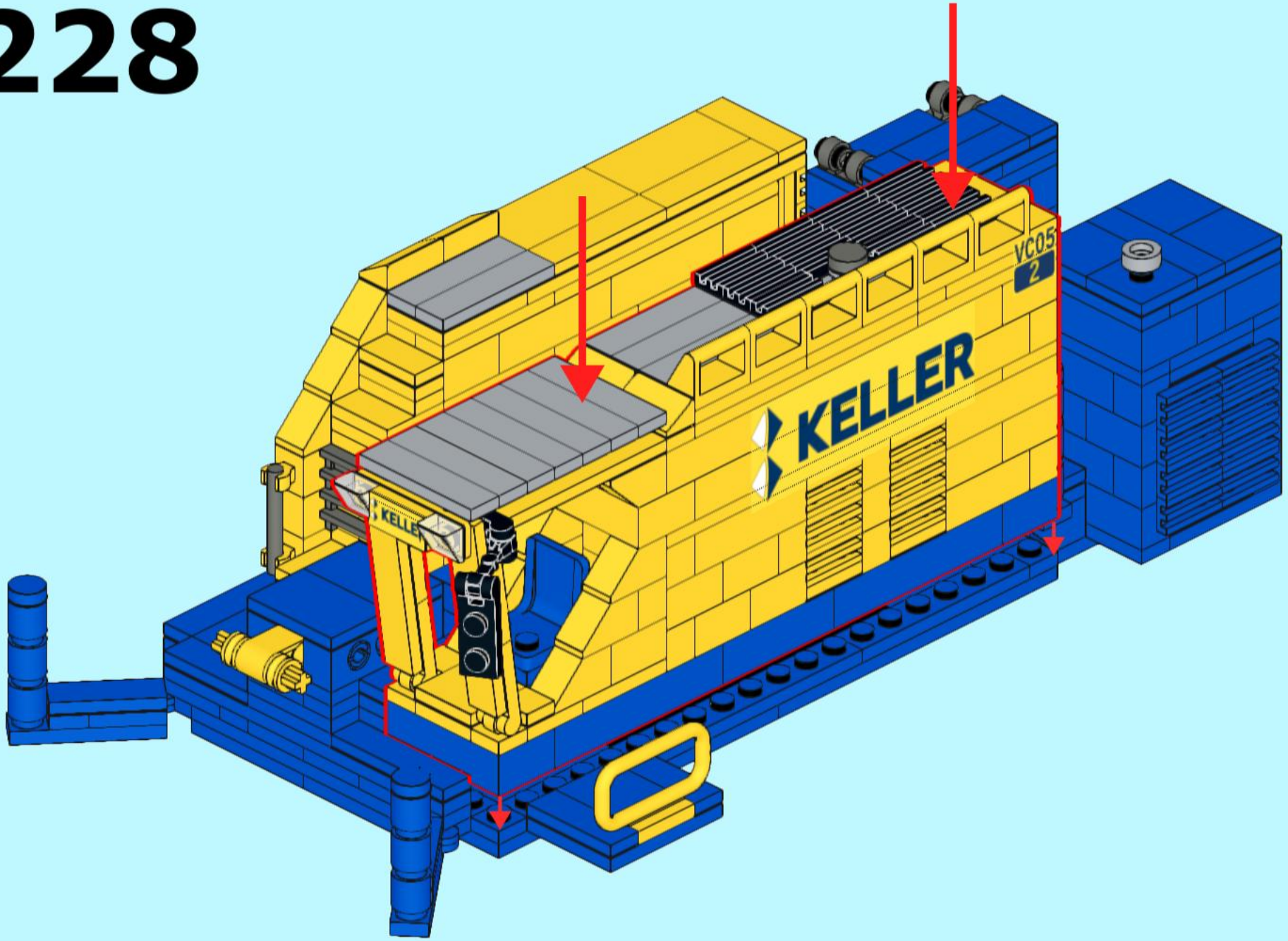

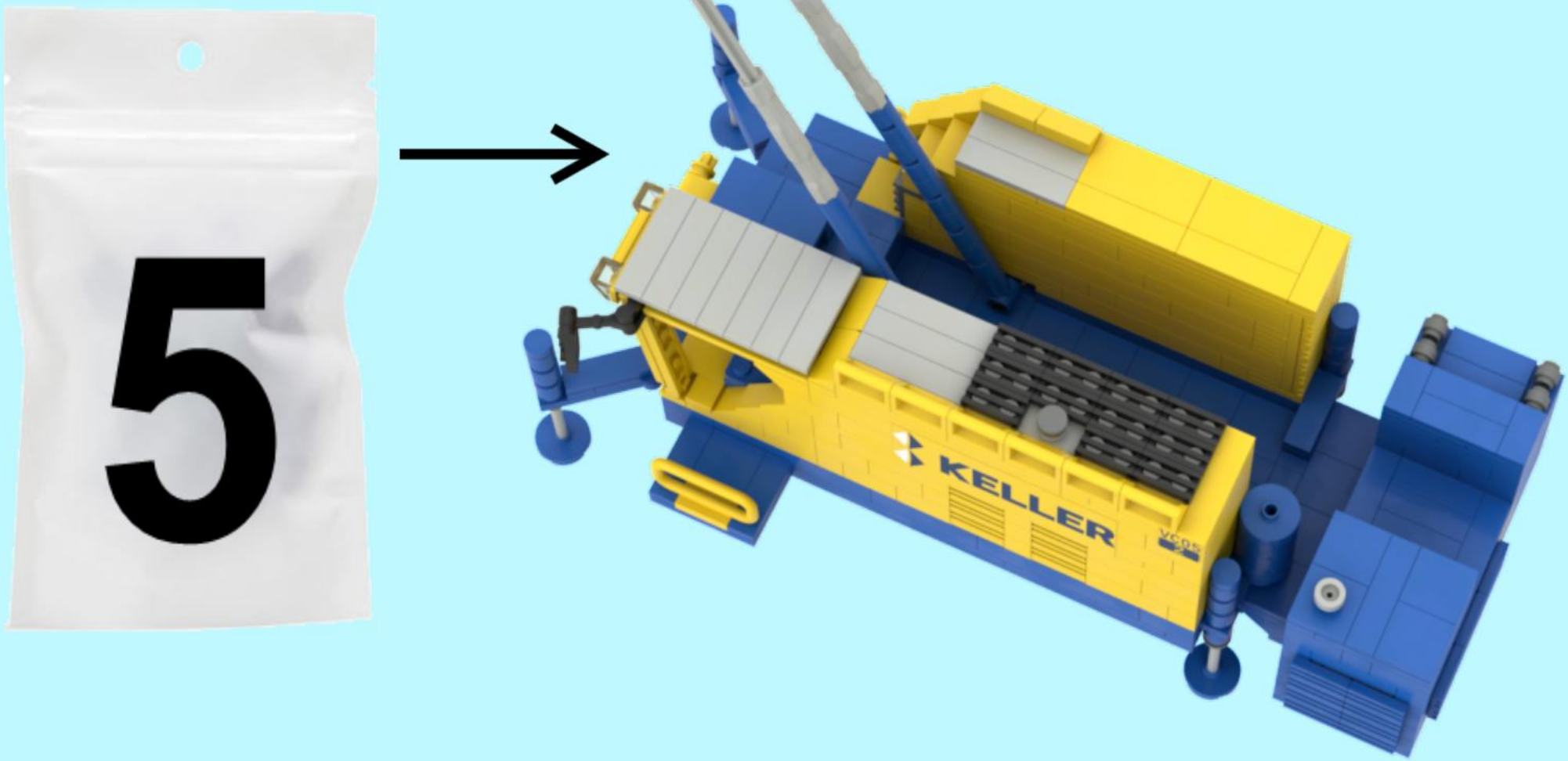
5
KELLER

229

1x

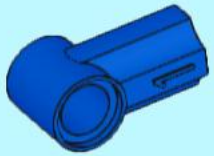

5

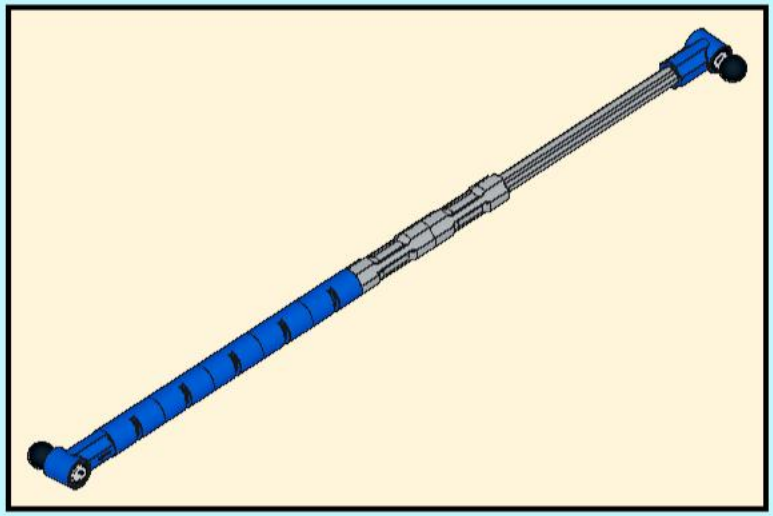

2 1:1

230

1x 1x

2 1:1

231

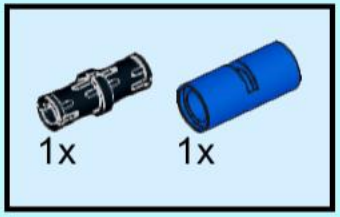

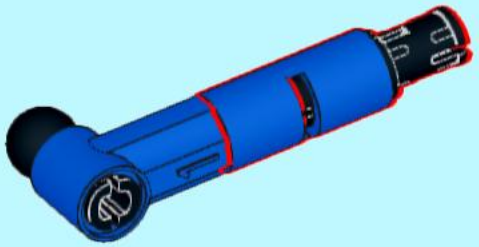

232

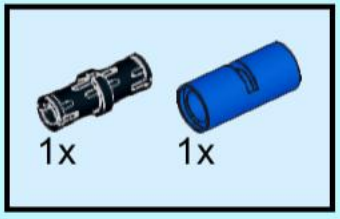

233

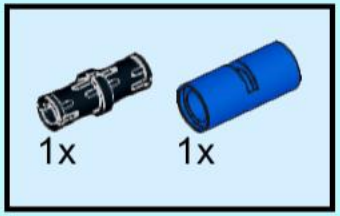

234

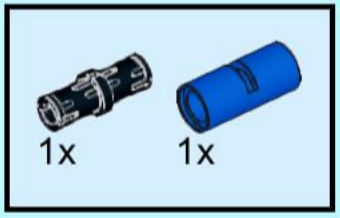

235

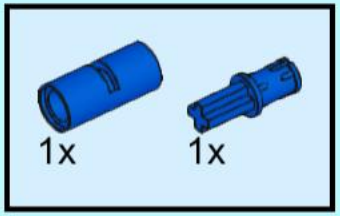

236

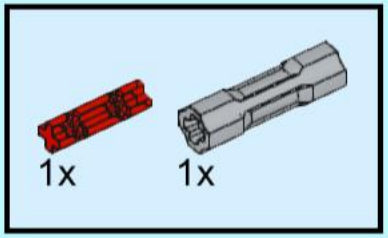

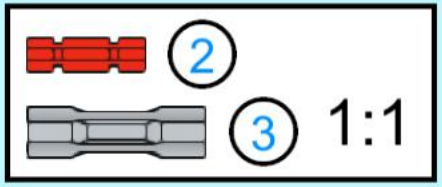

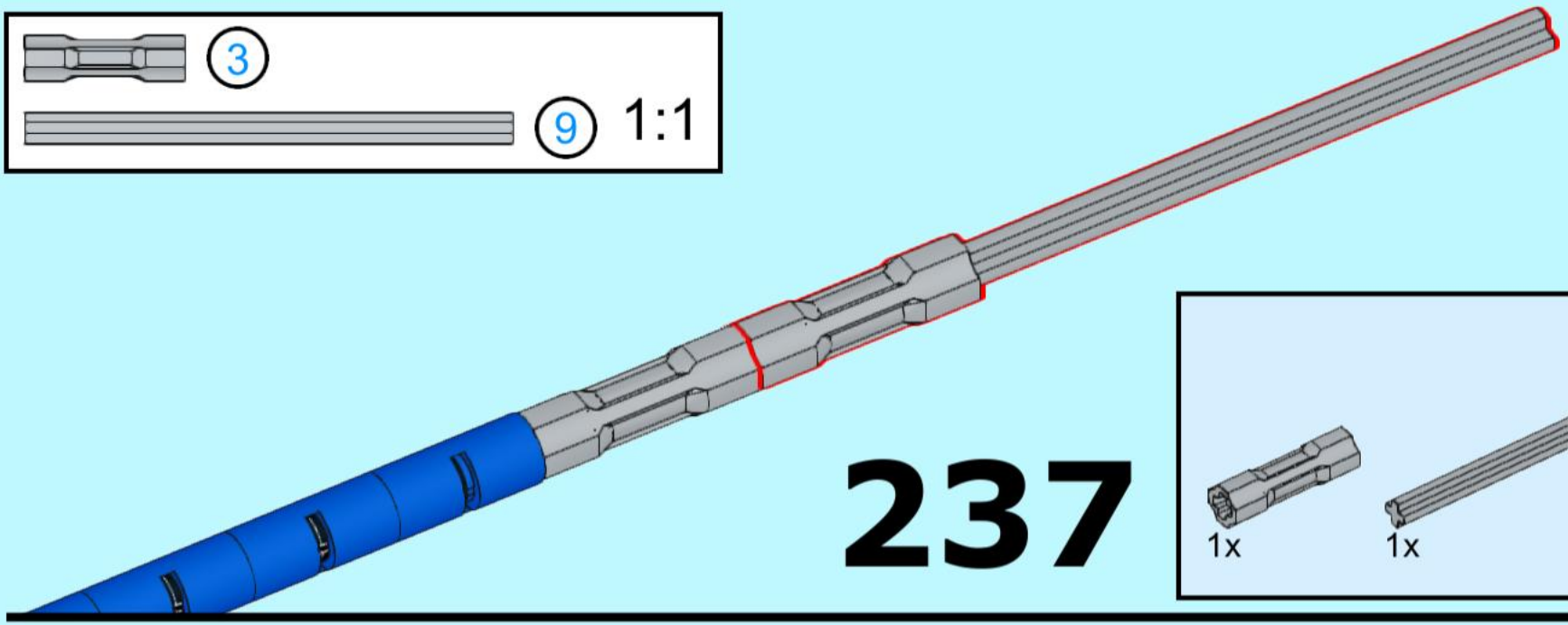

237

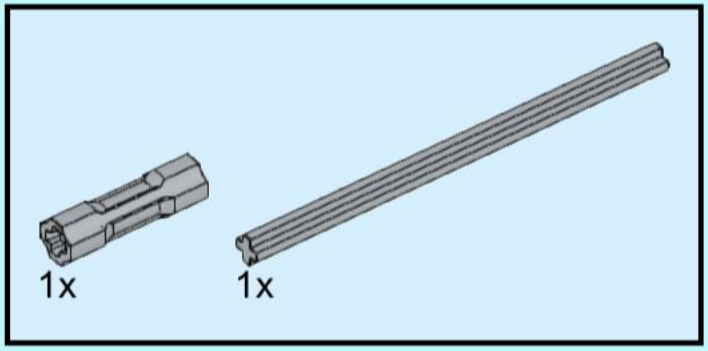

238

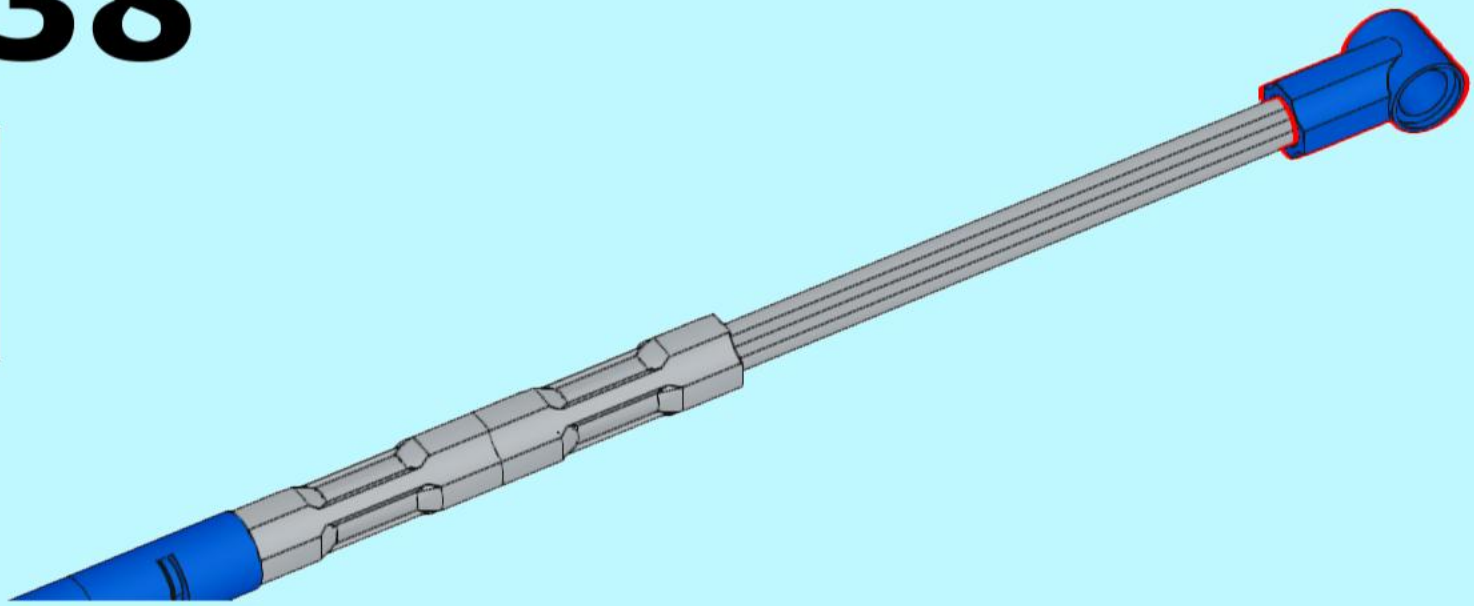

239

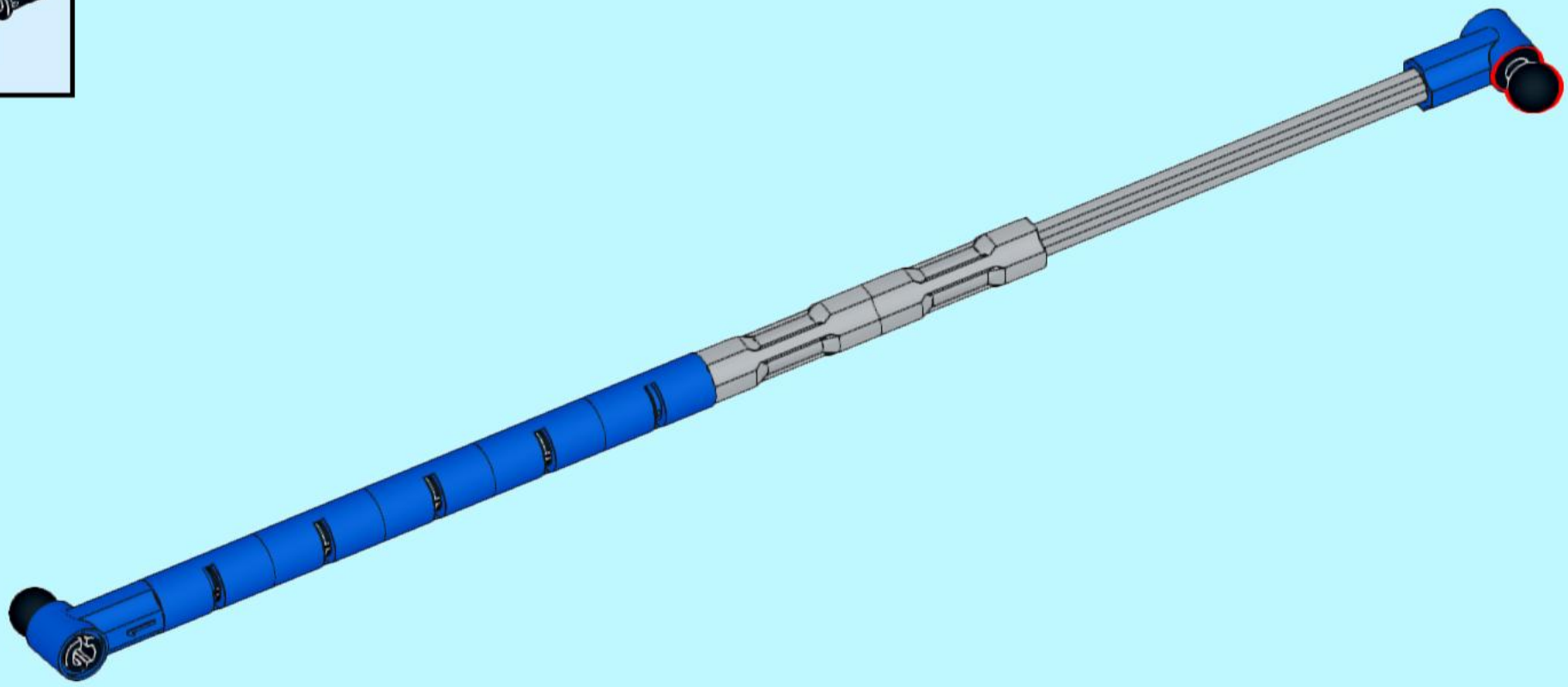

240

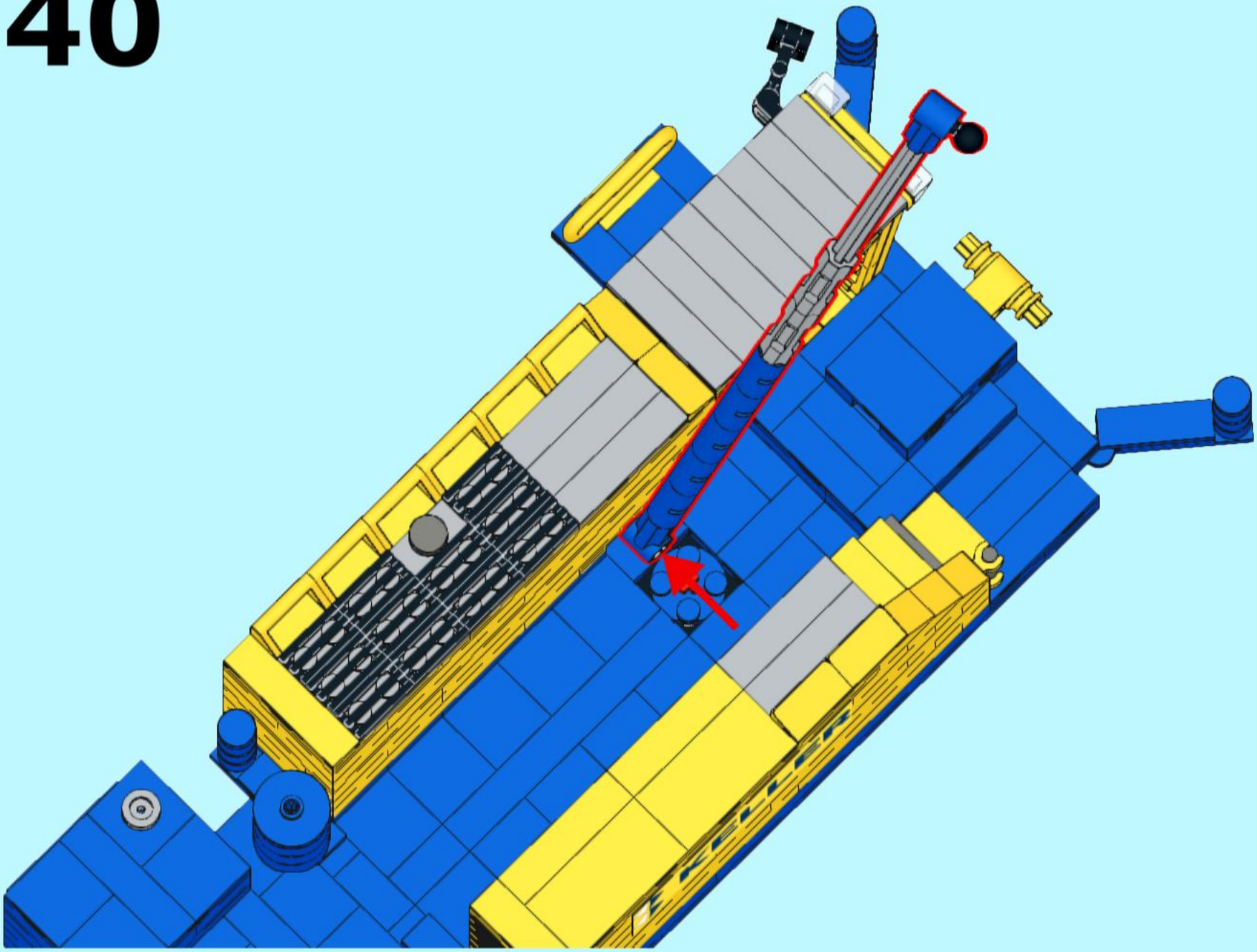

241

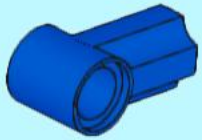

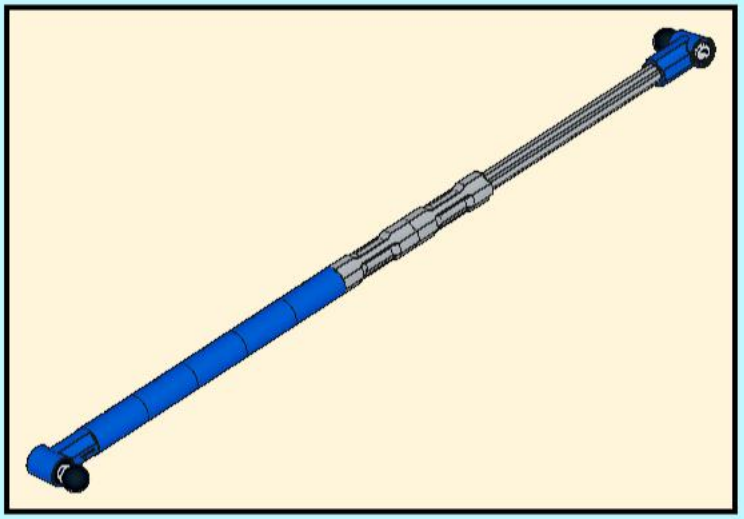

242

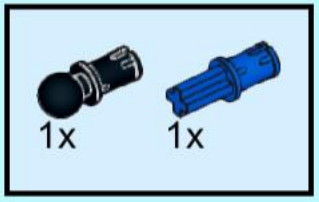

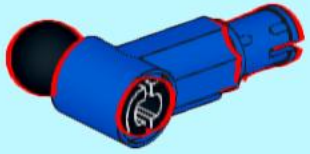

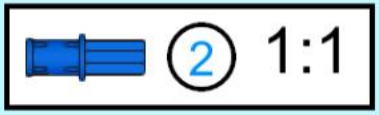

243

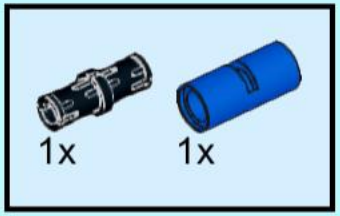

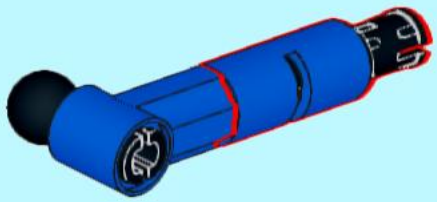

244

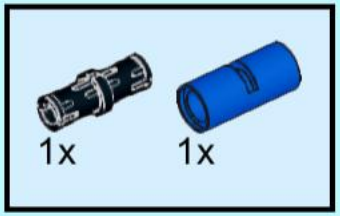

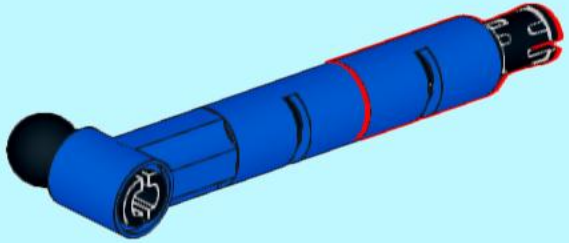

245

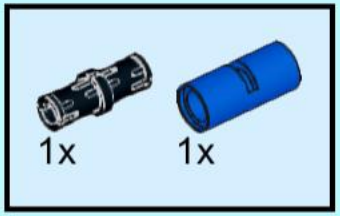

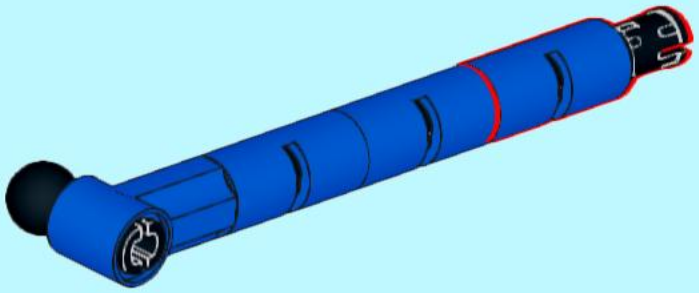

246

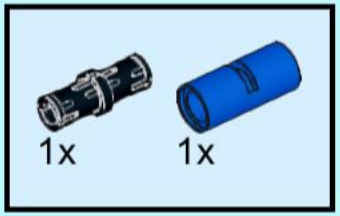

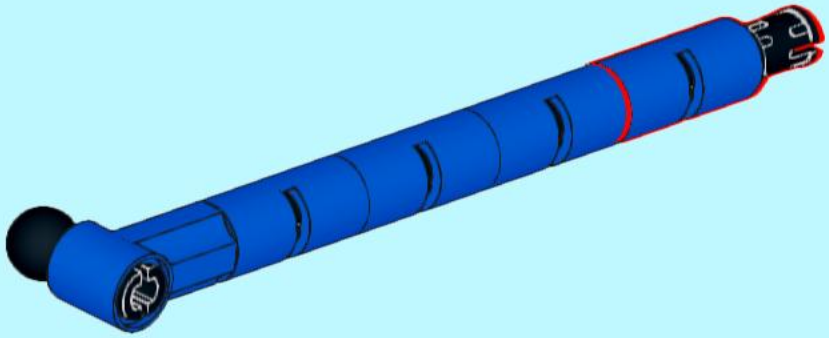

247

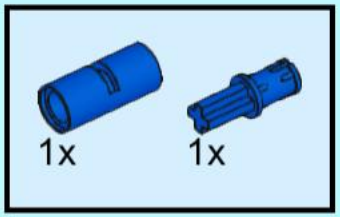

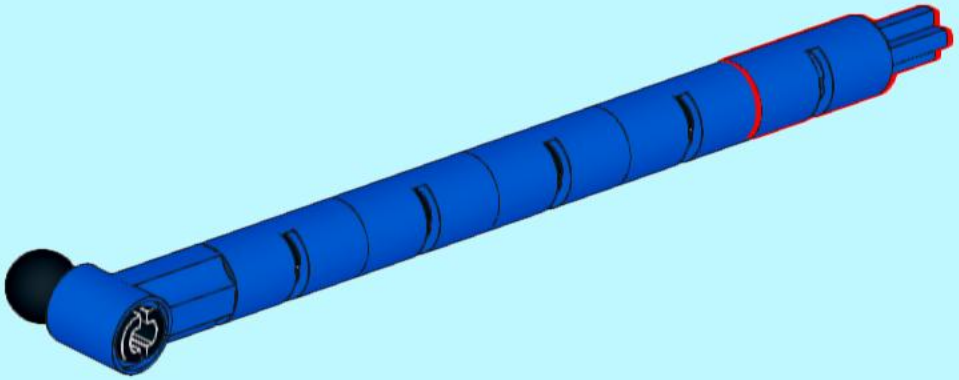

248

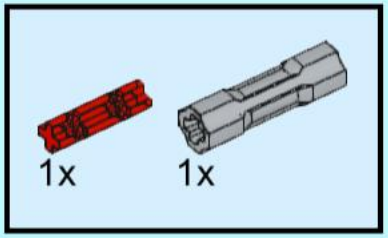

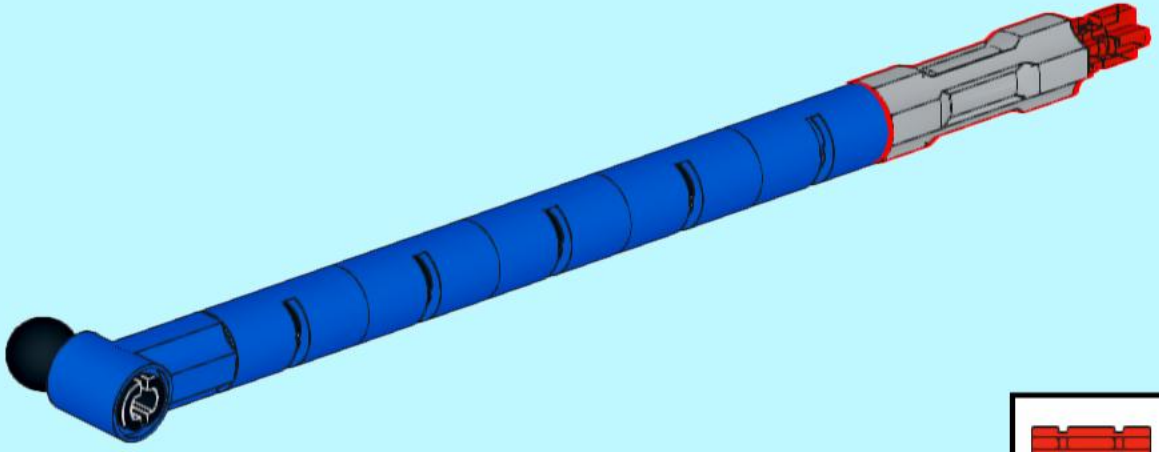

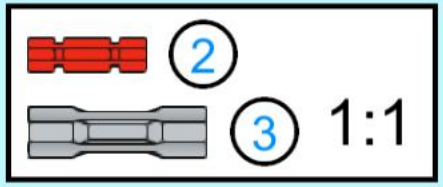

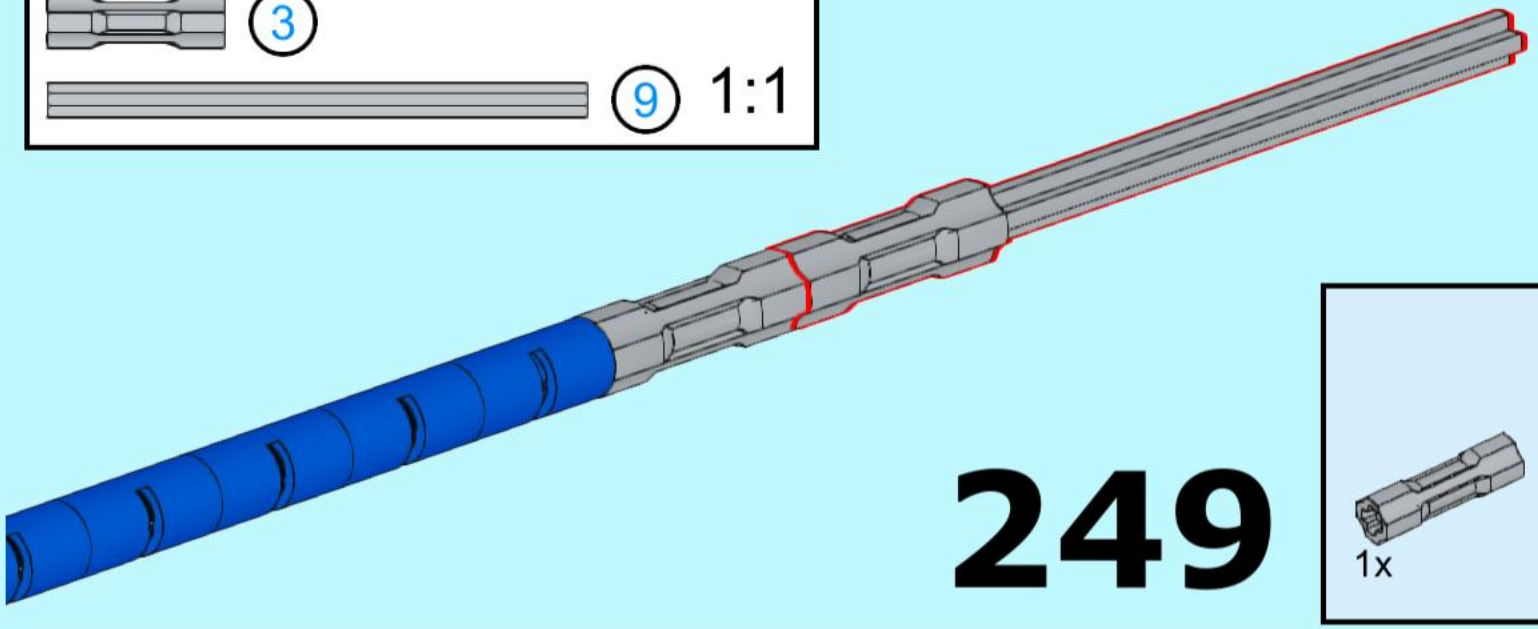

249

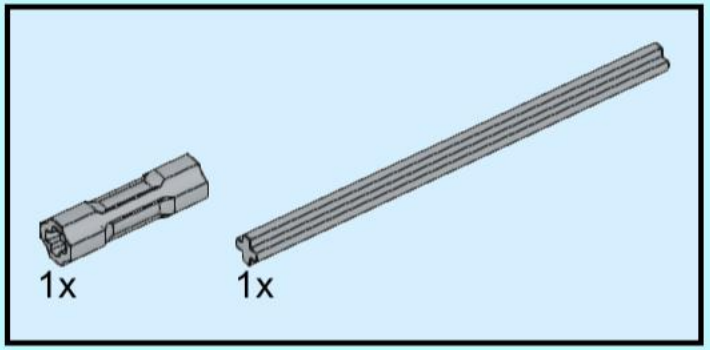

250

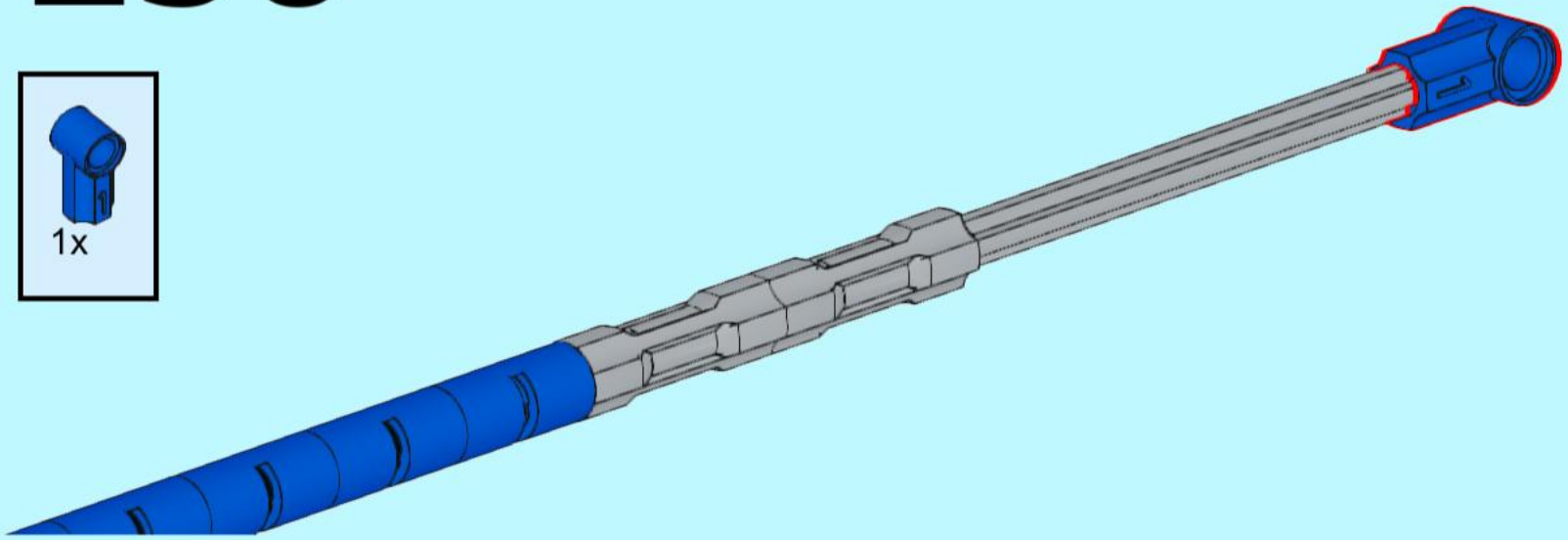

251

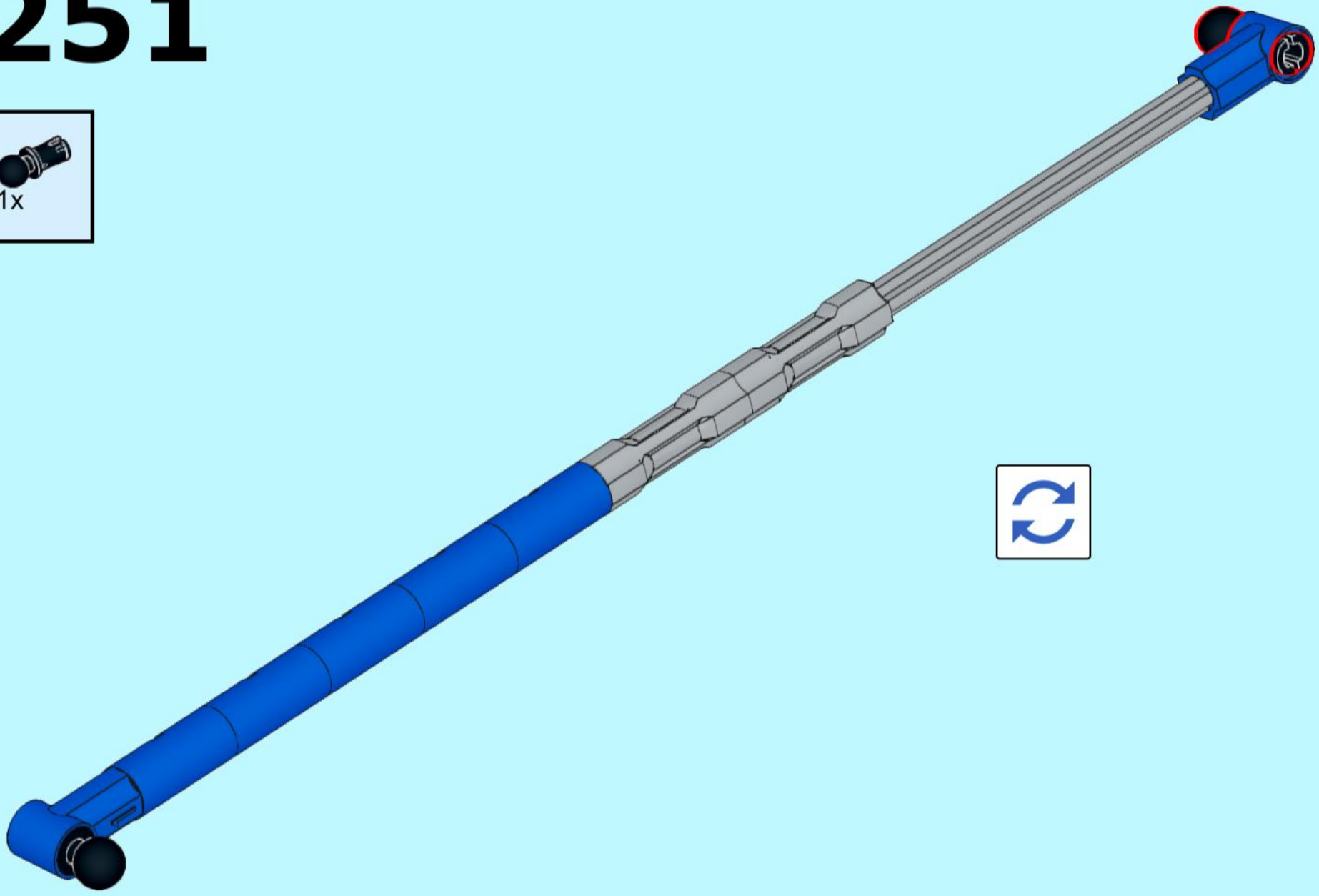

252

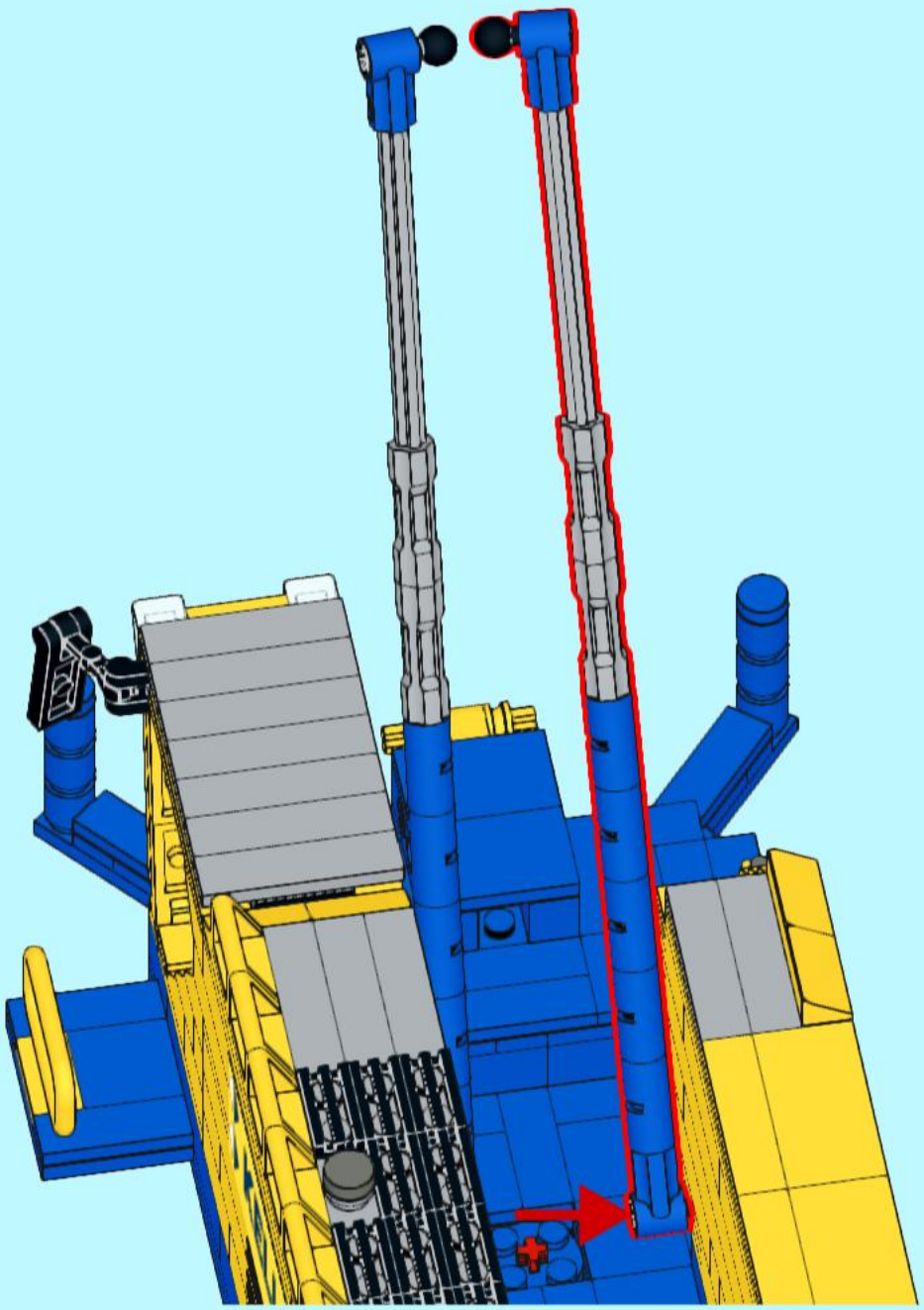

253

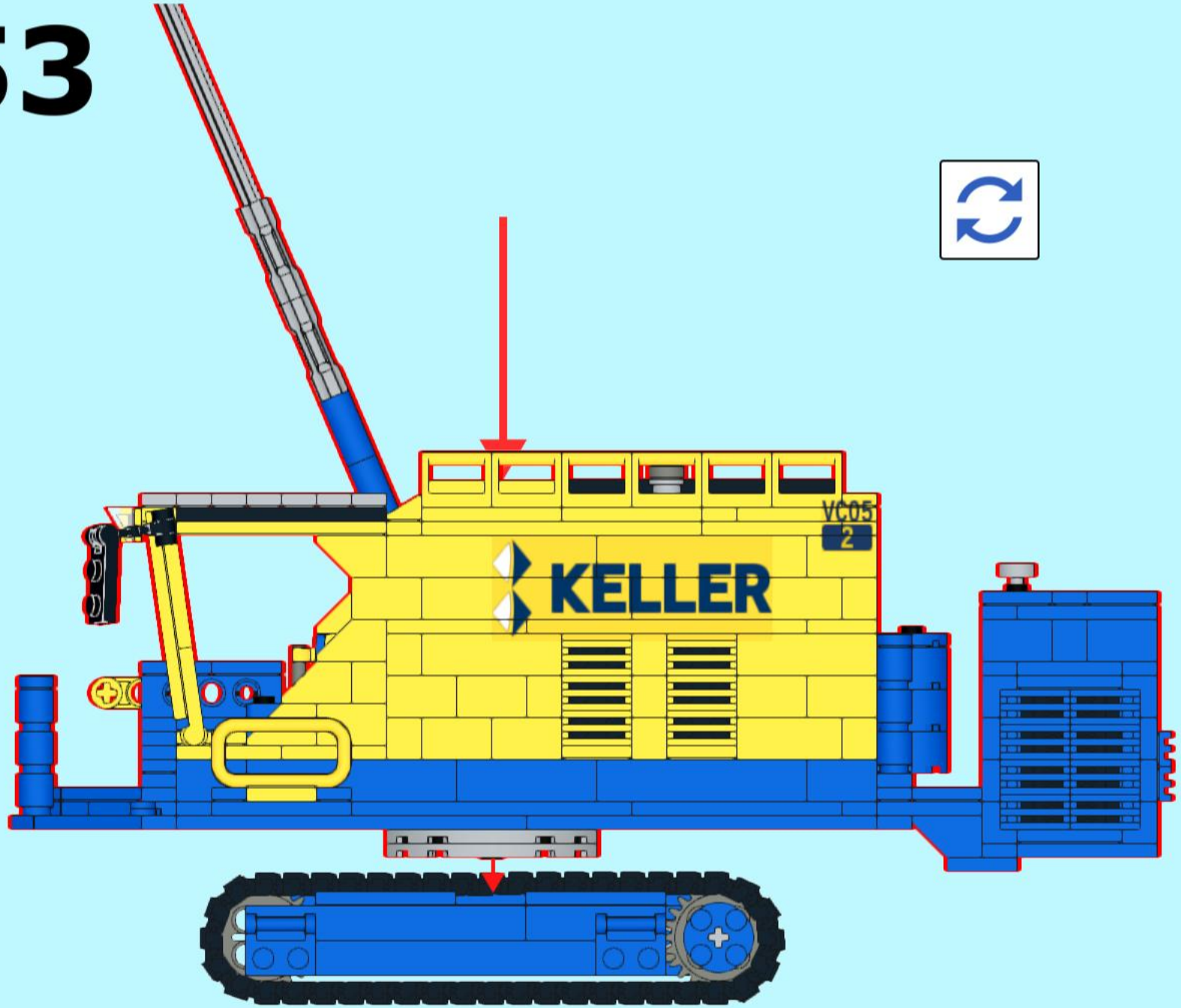

254

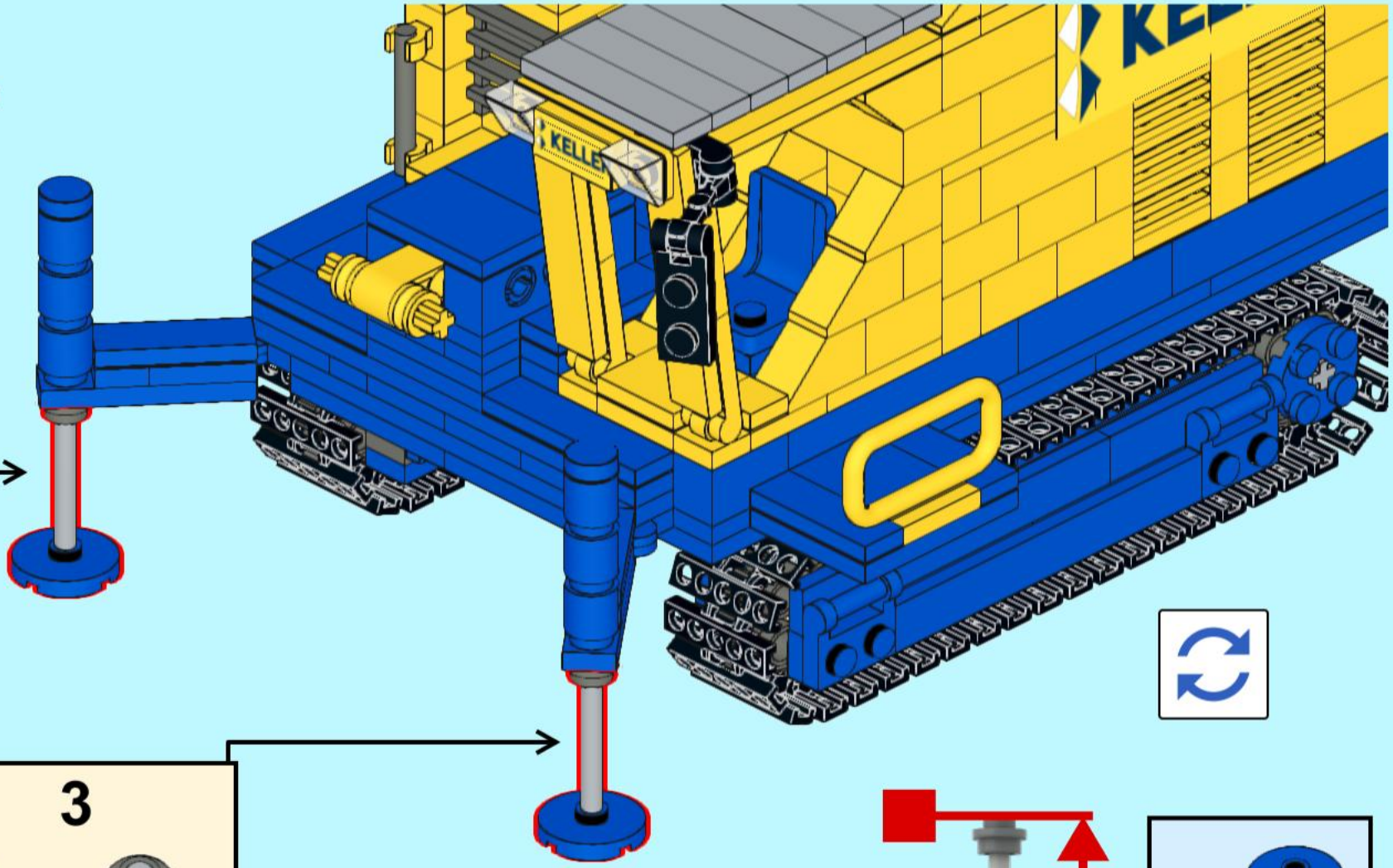

2x

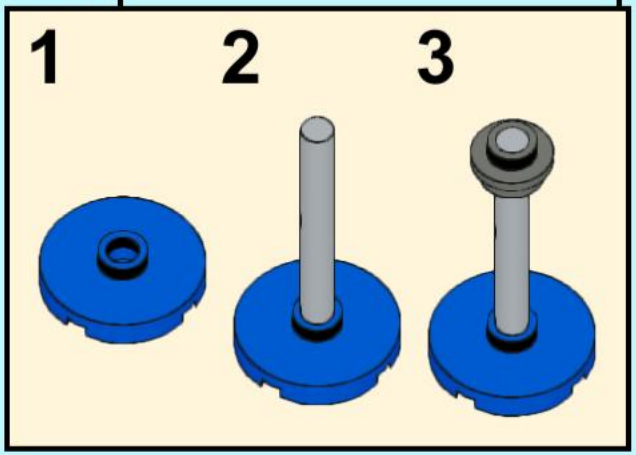

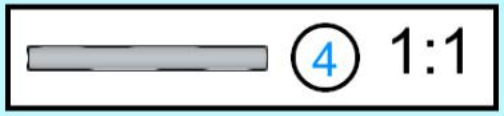

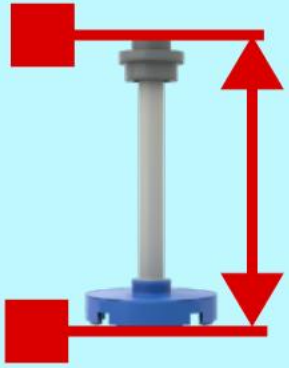

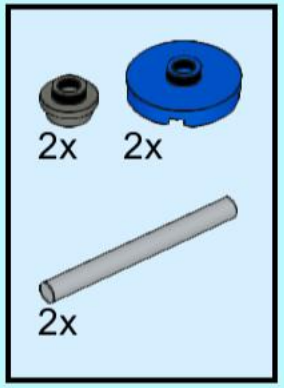

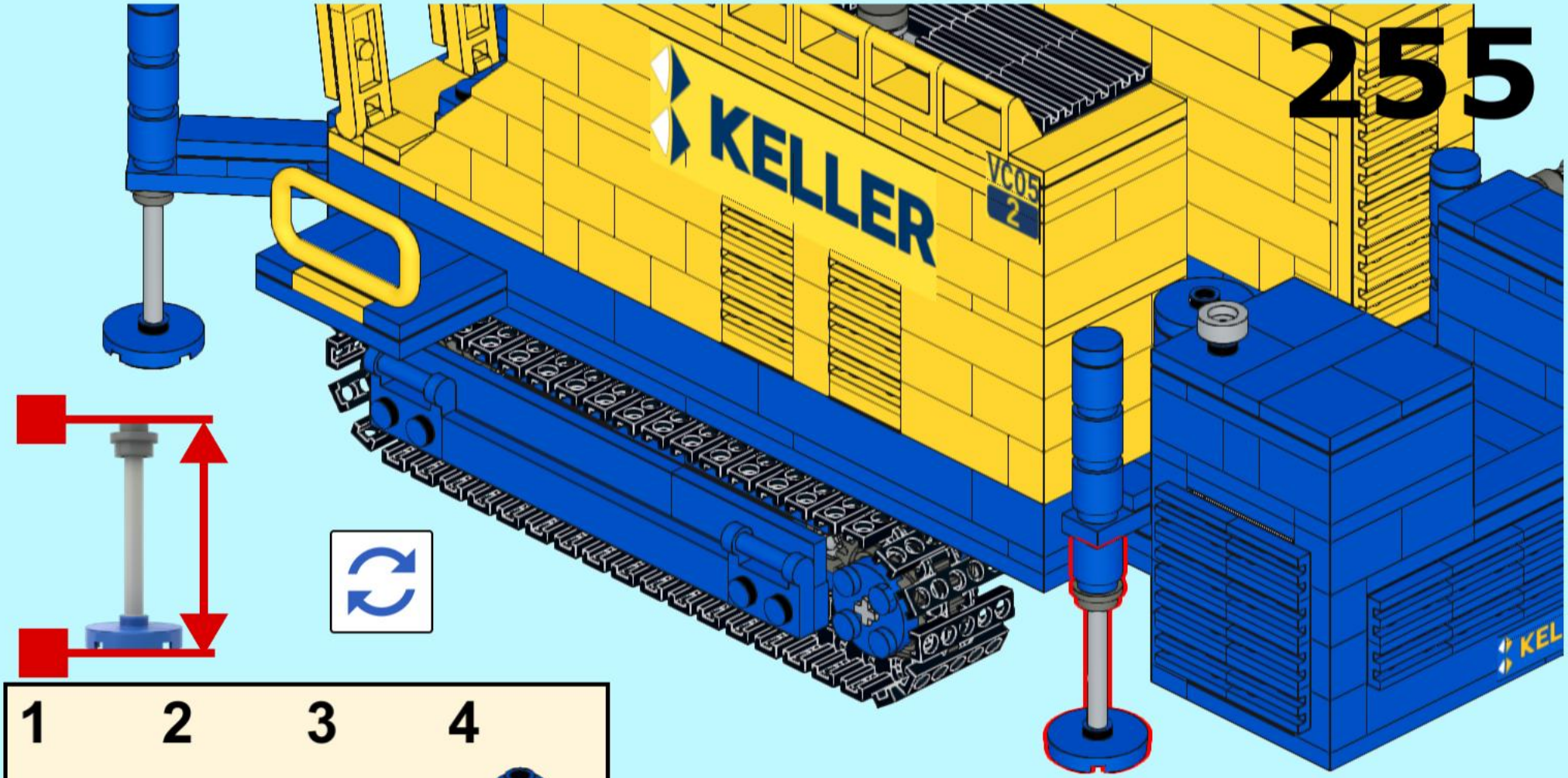
KELLER
VC05
2

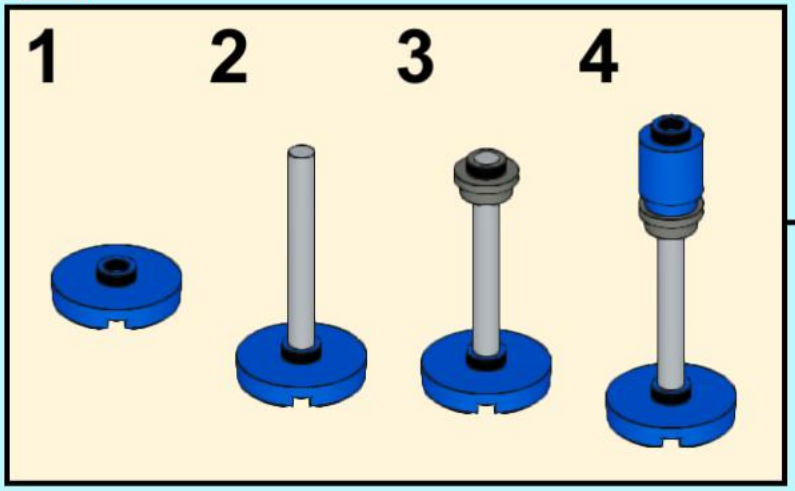
1
2
3
4

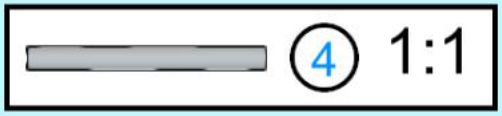
4
1:1

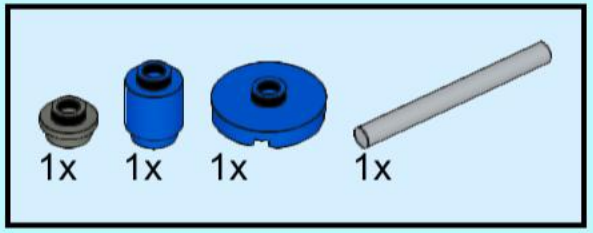
1x
1x
1x
1x

256

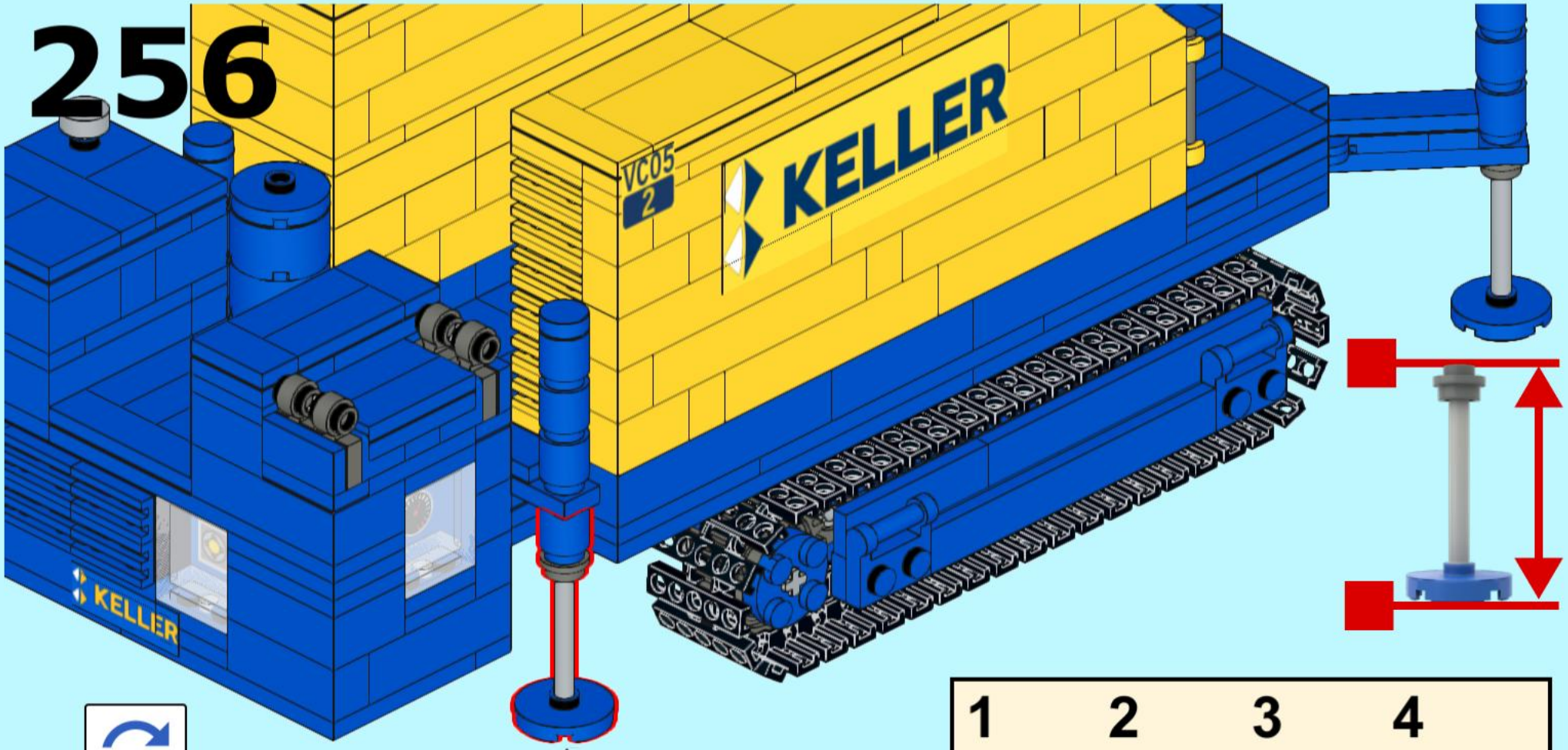

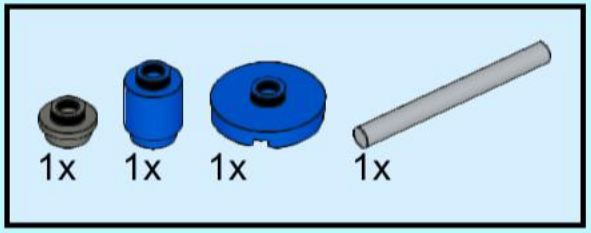

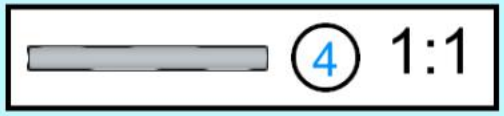

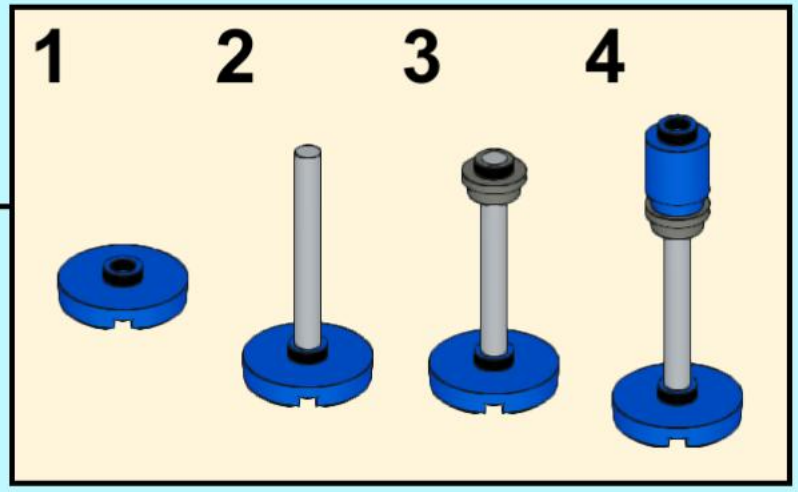

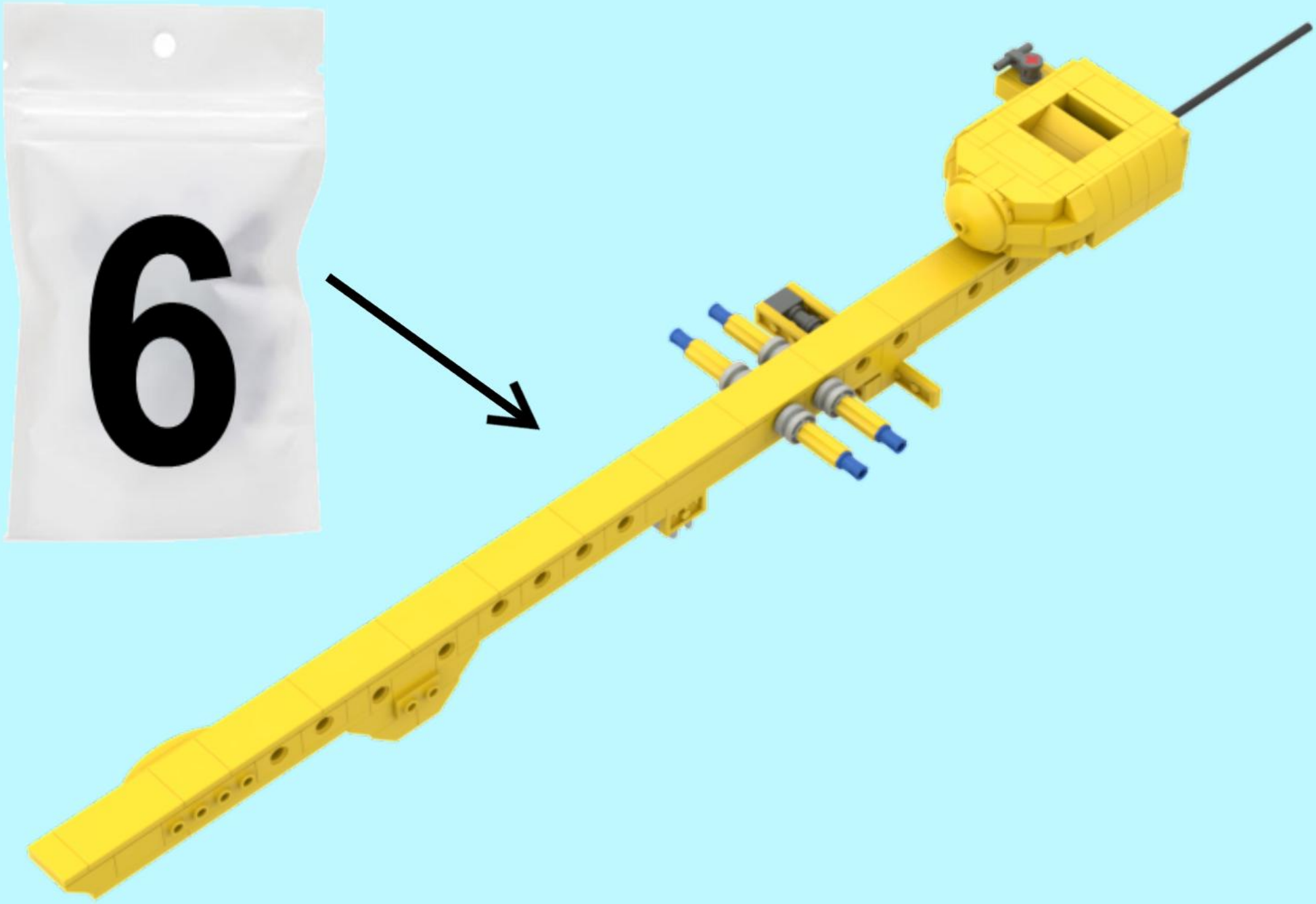
6

257

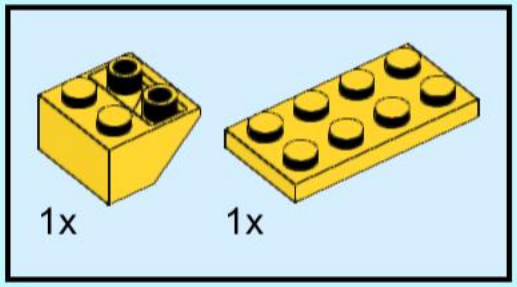

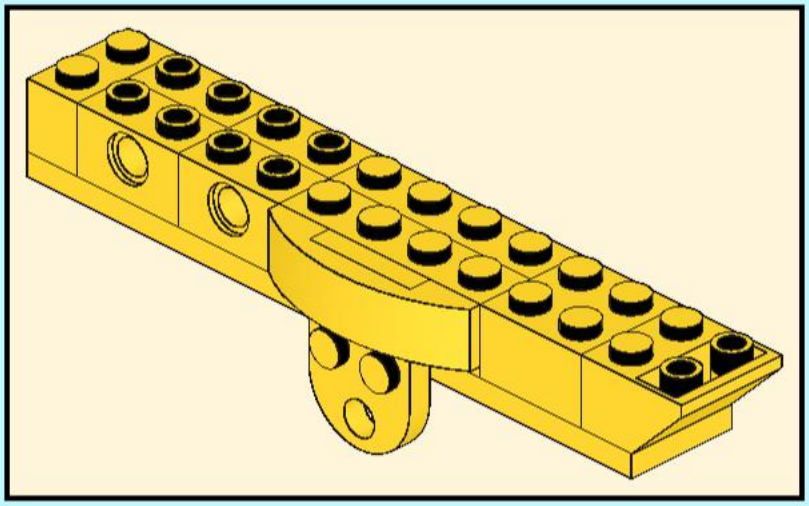

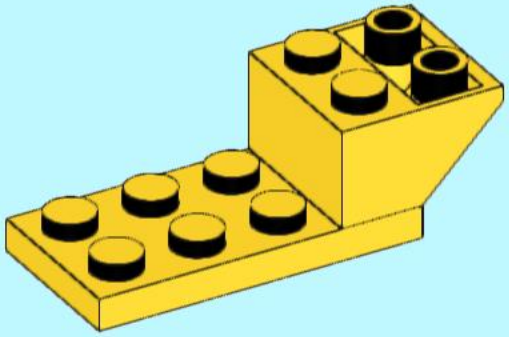

258

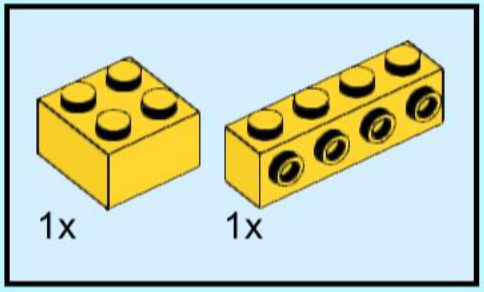

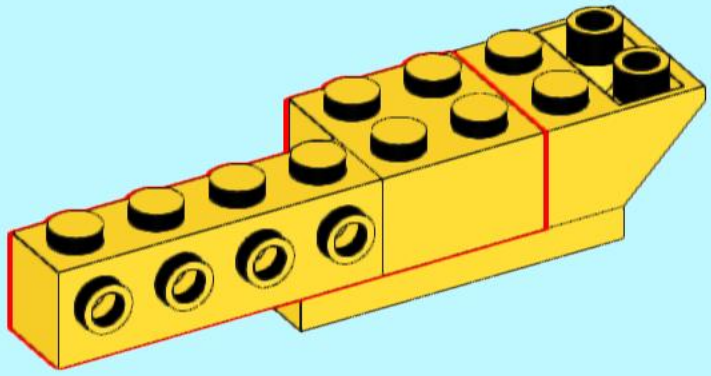

259

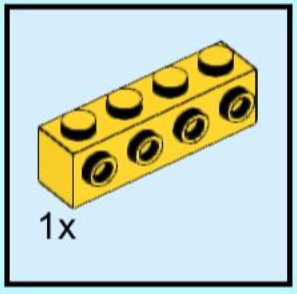

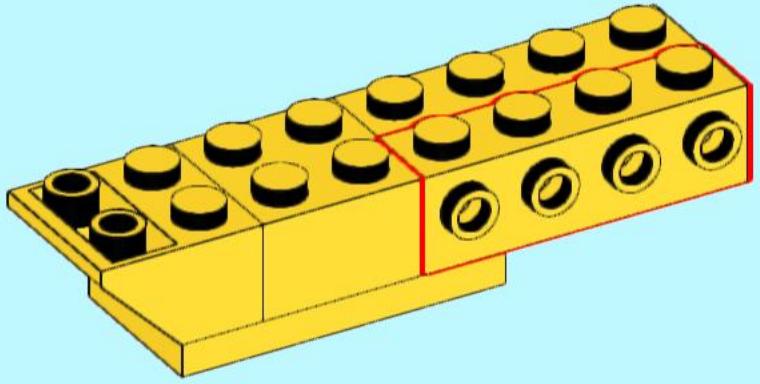

260

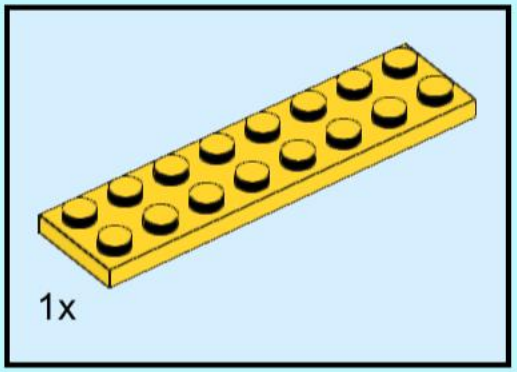

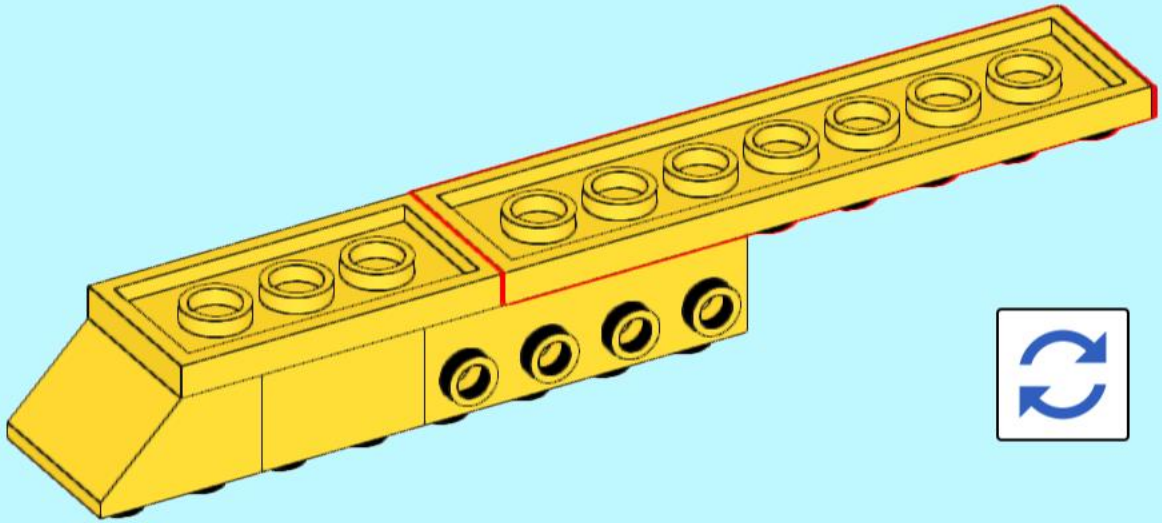

261

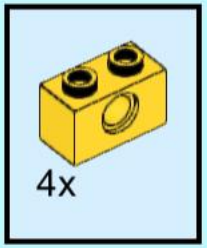

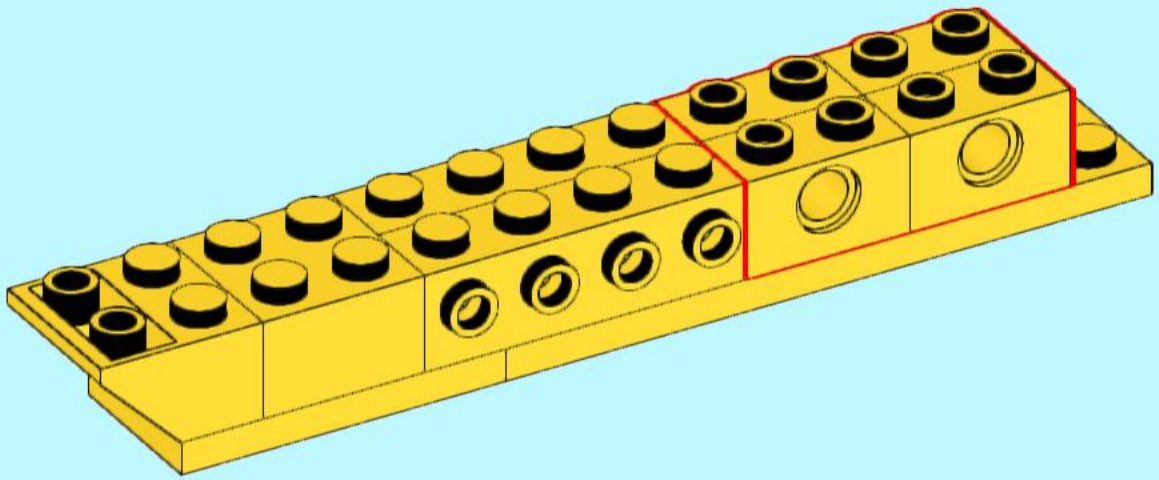

262

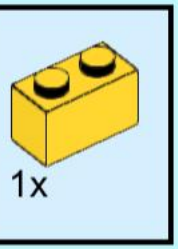

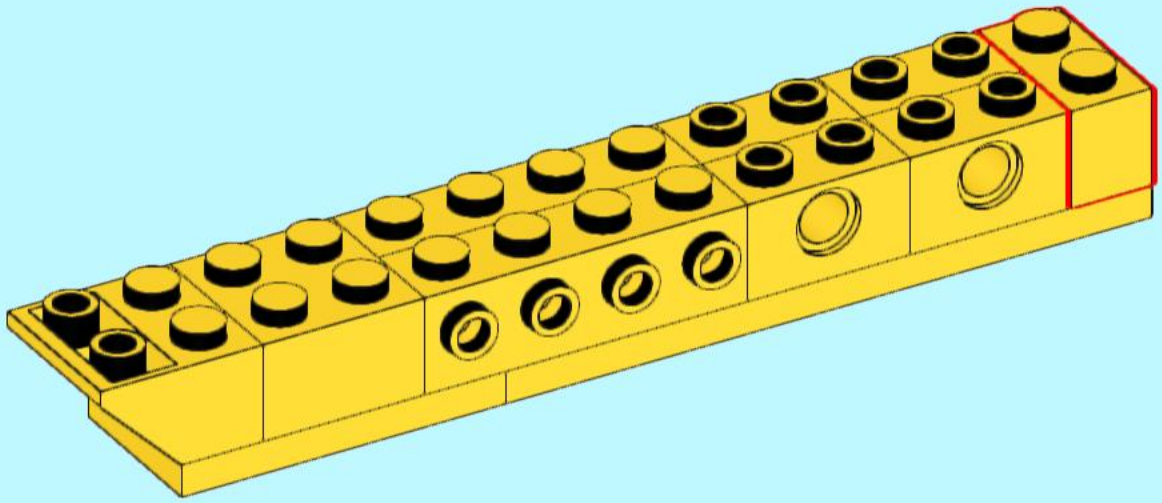

263

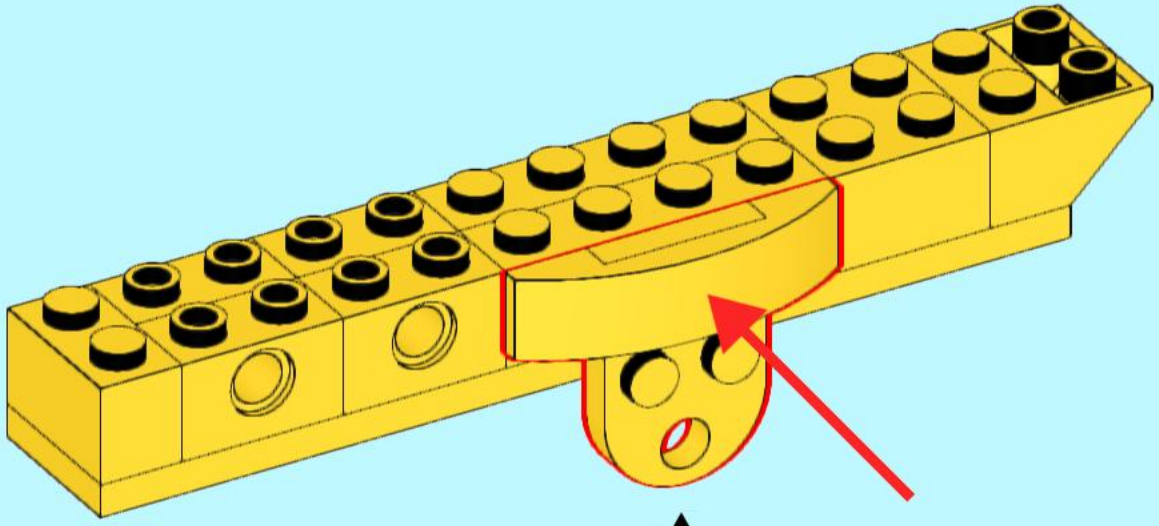

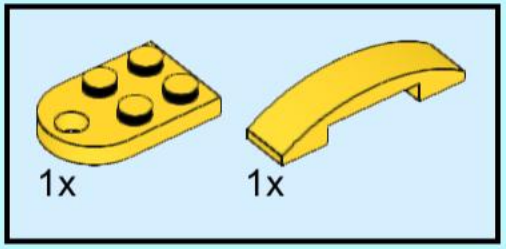

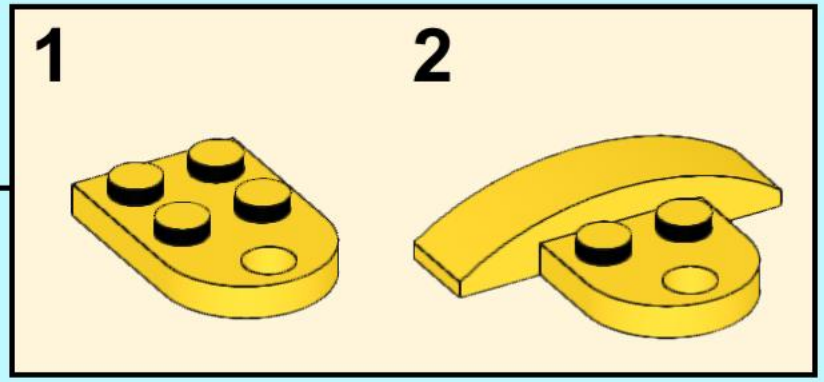

264

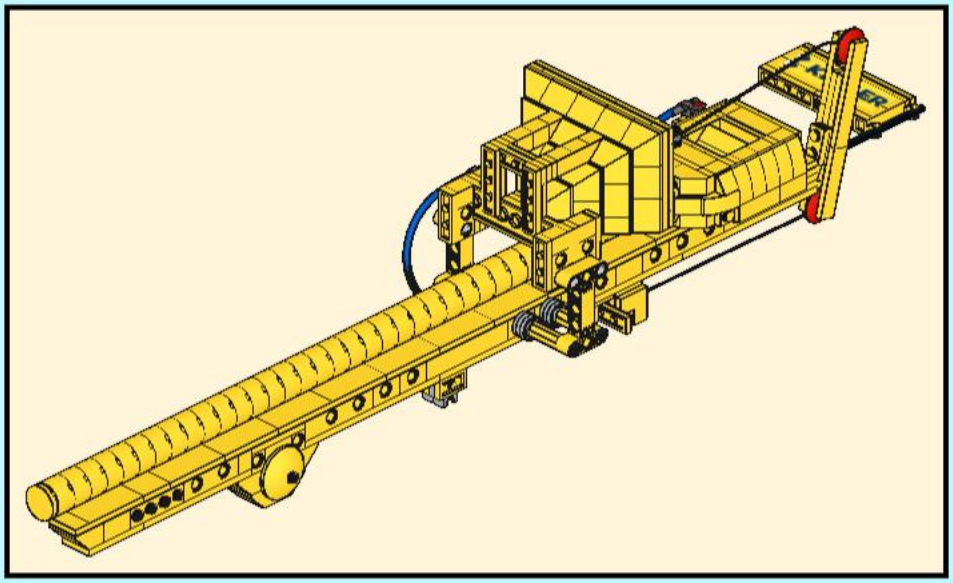

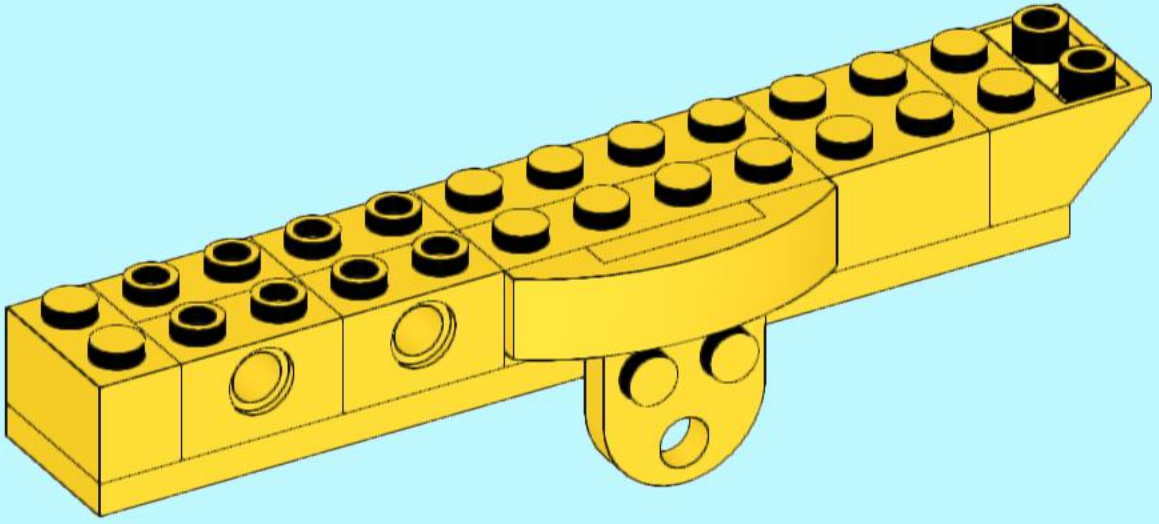

265

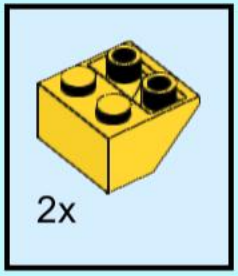

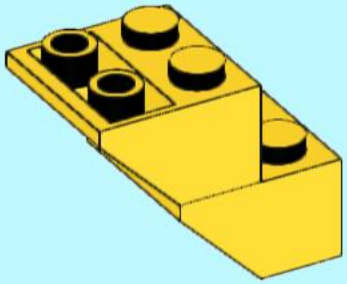

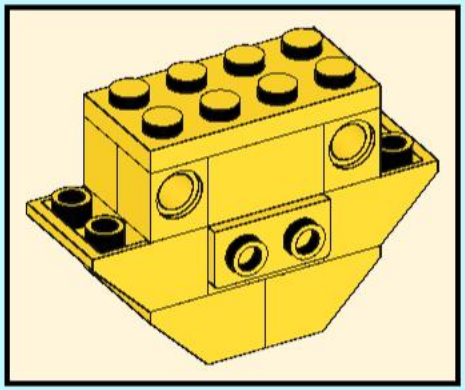

266

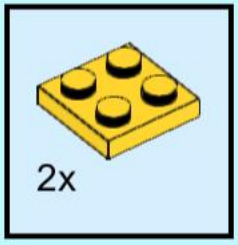

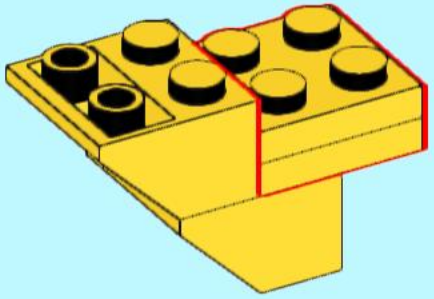

267

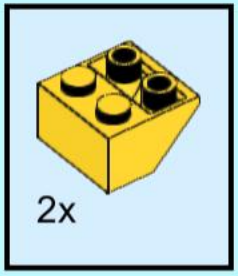

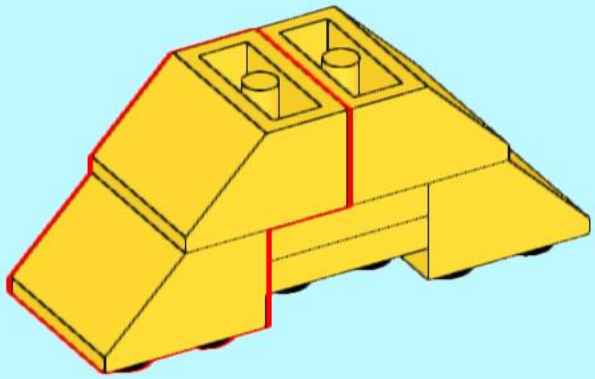

268

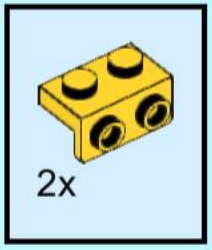

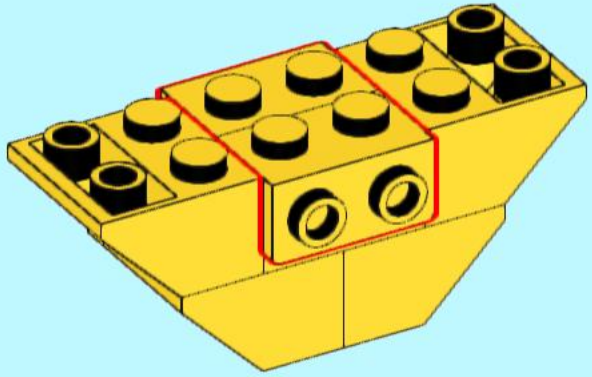

269

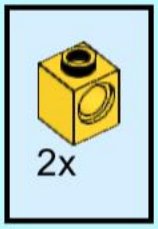

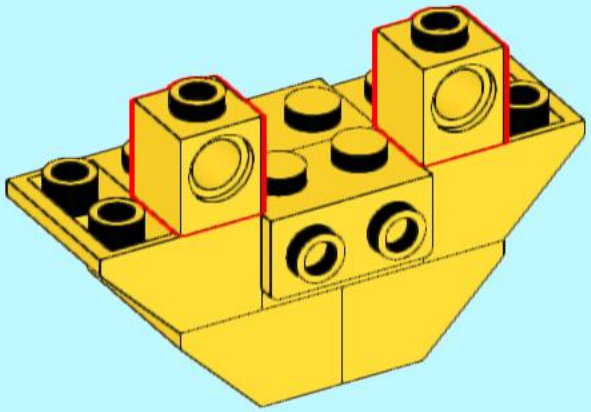

270

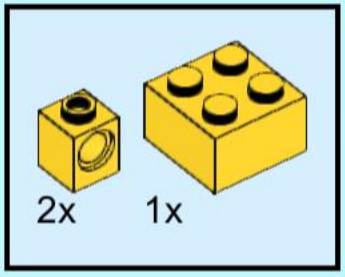

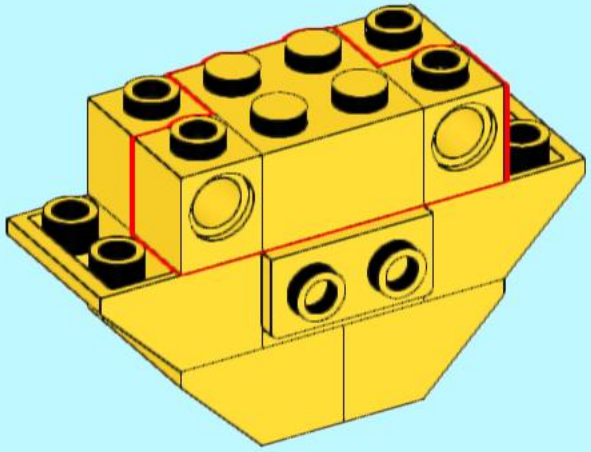

271

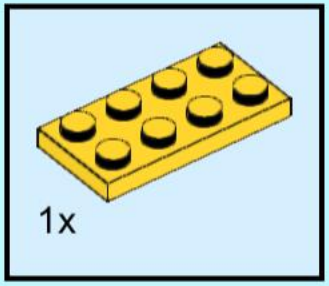

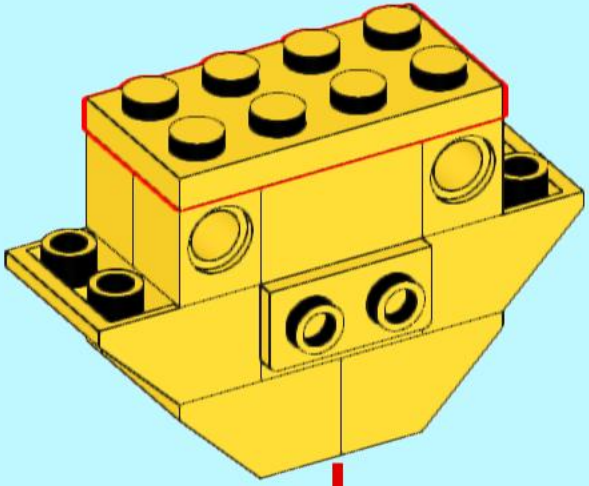

272

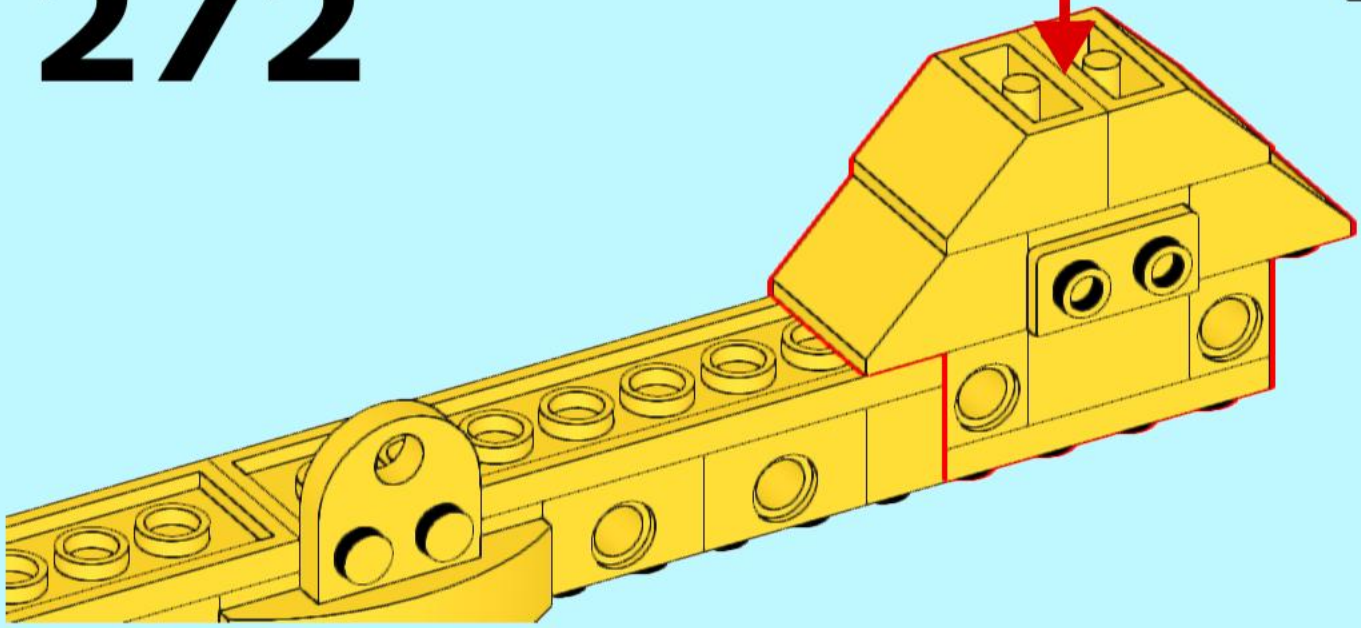

273

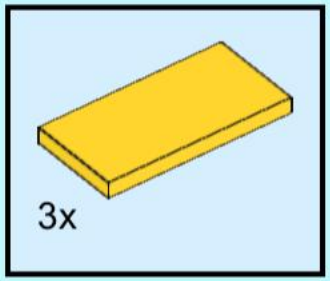

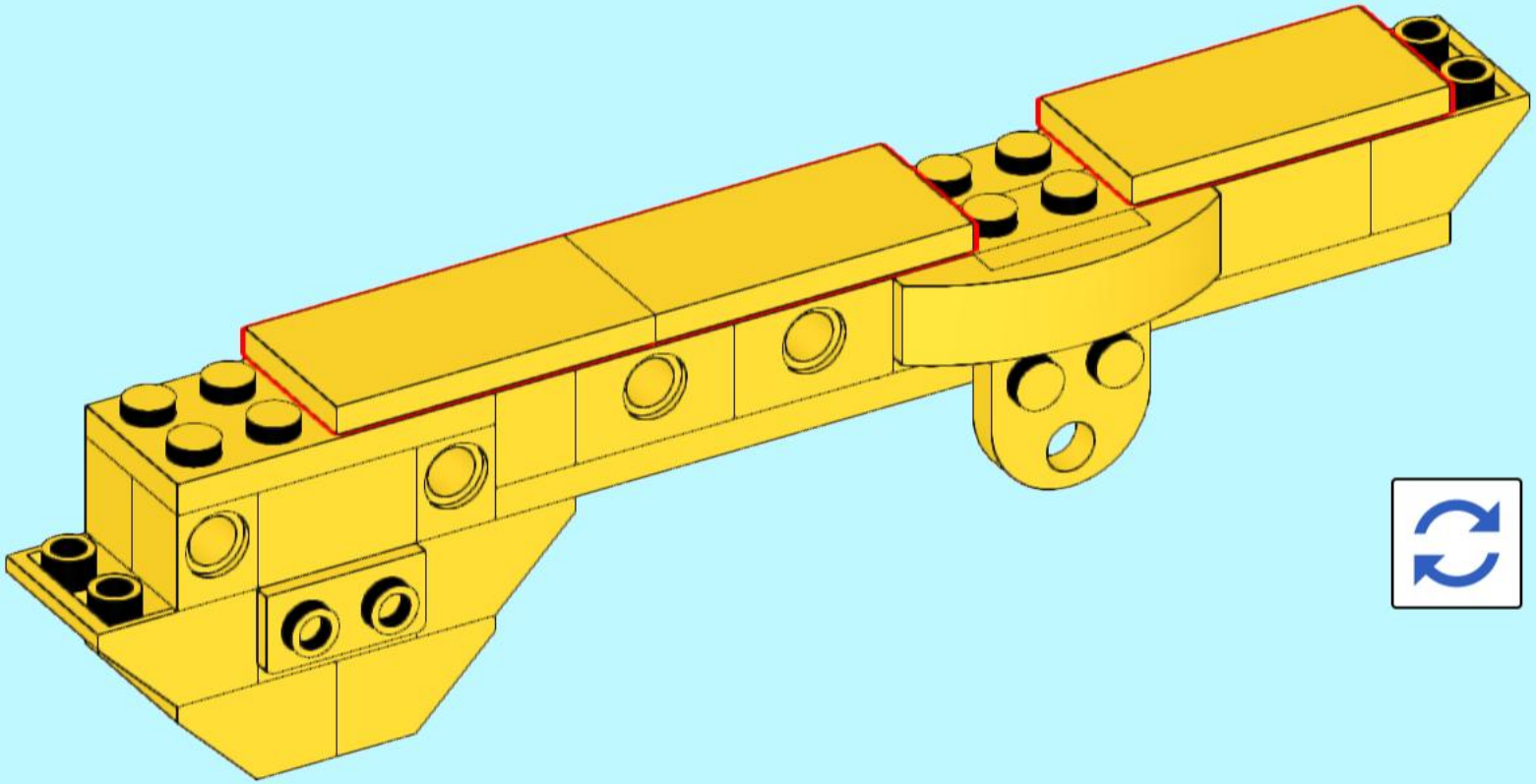

274

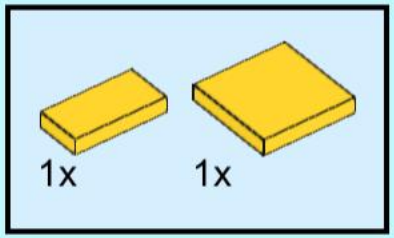

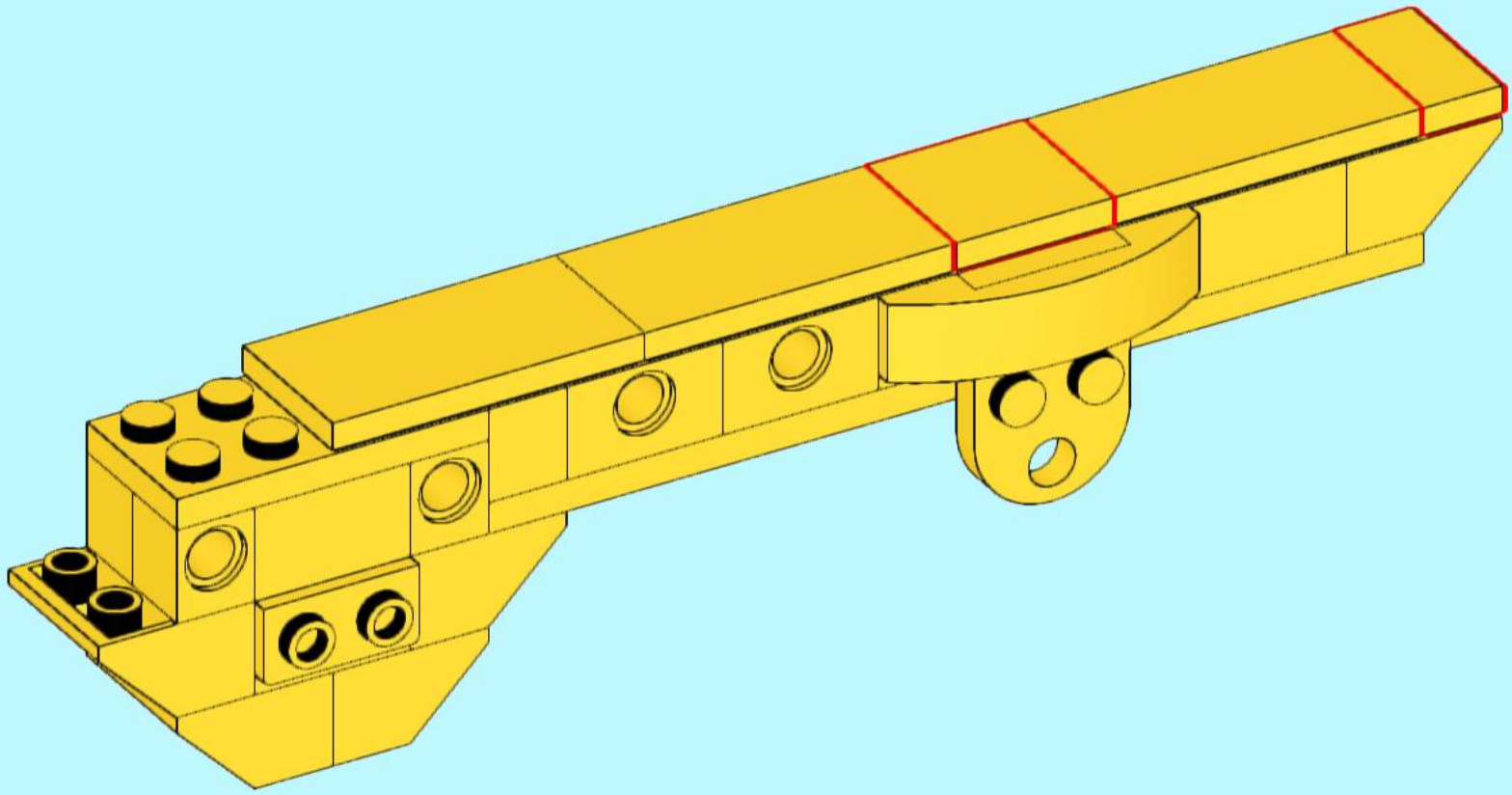

275

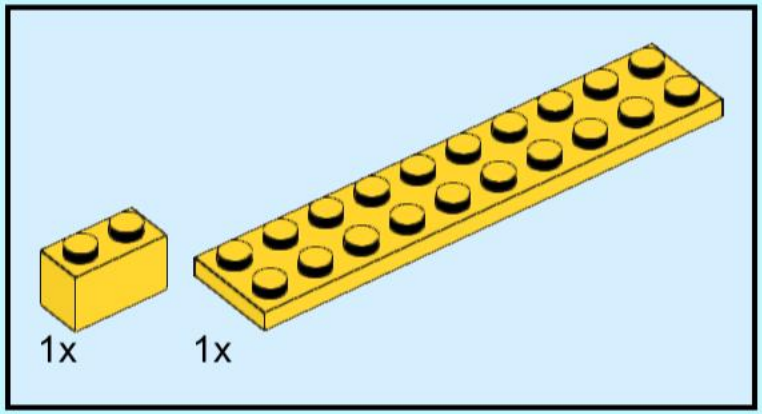

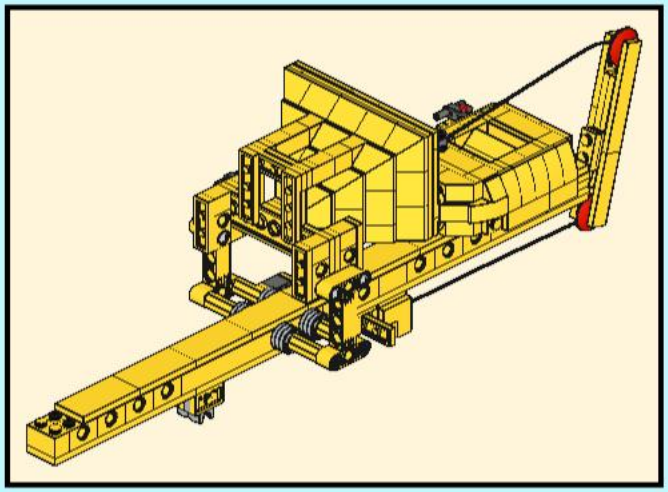

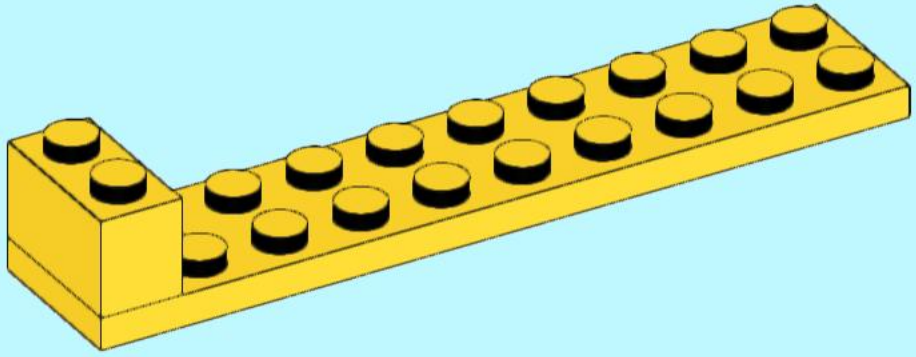

276

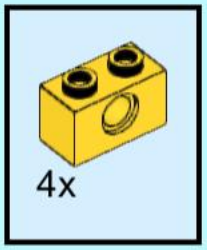

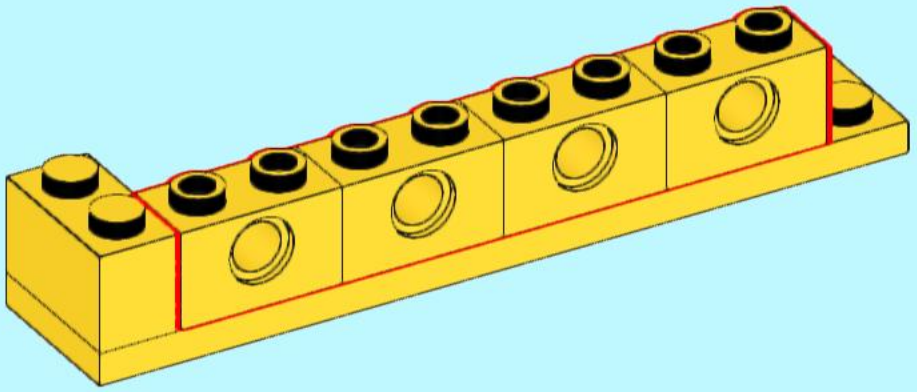

277

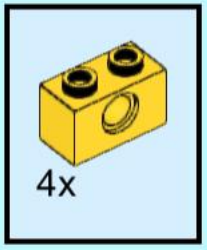

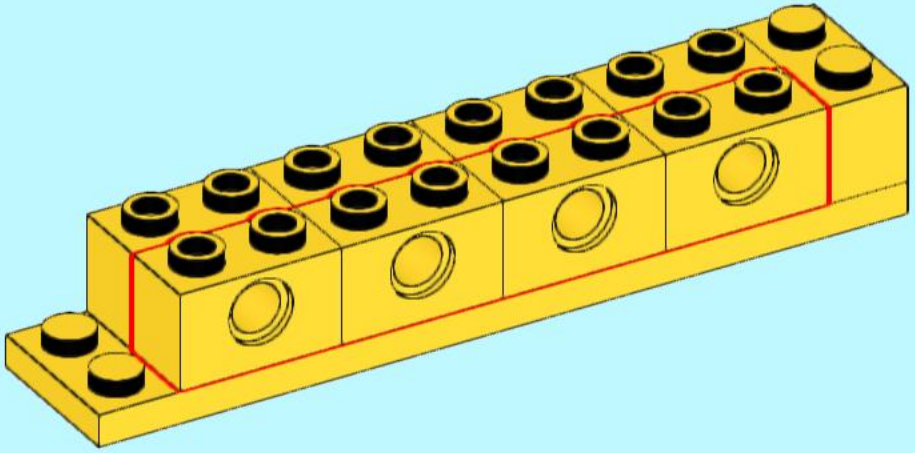

278

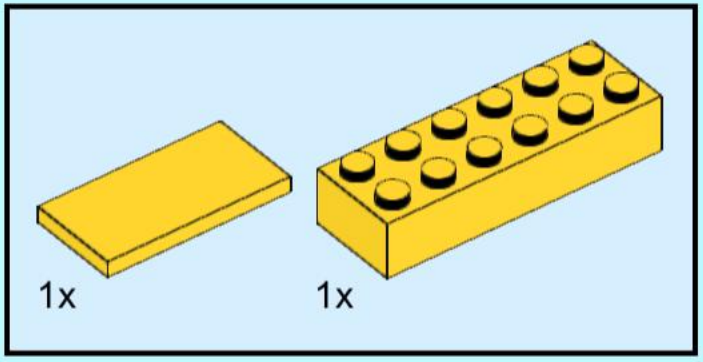

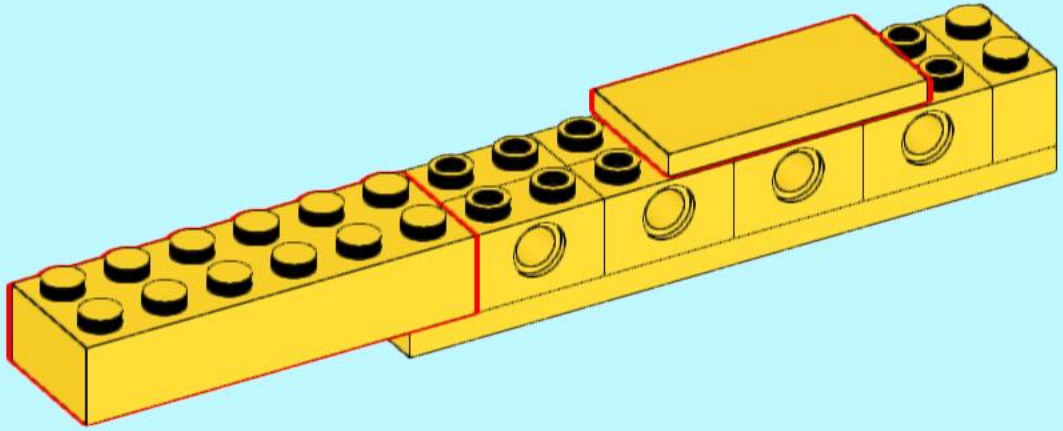

279

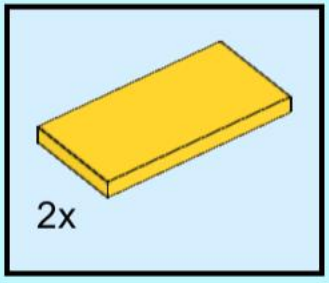

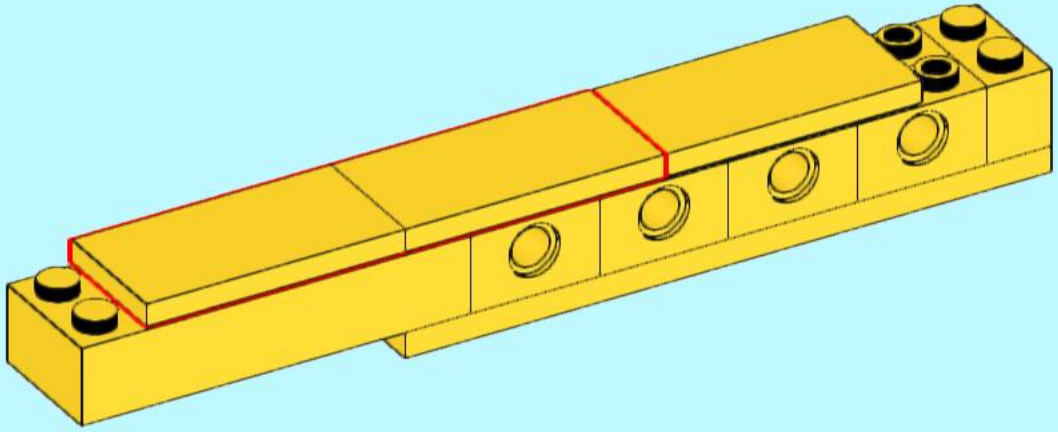

280

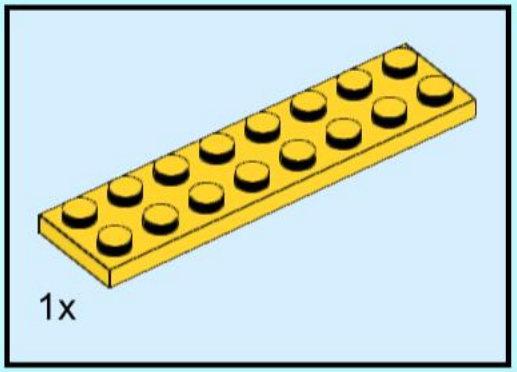

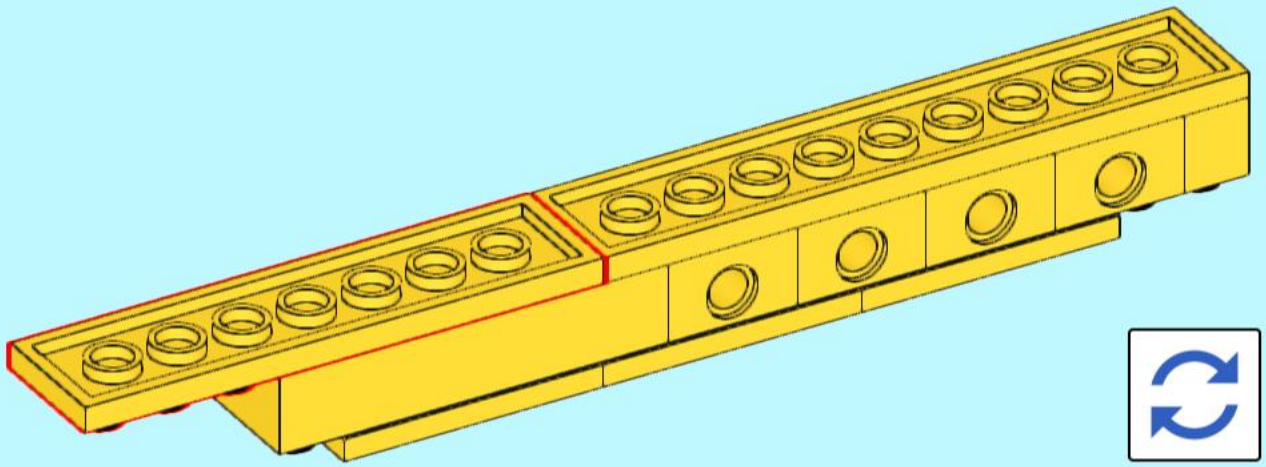

281

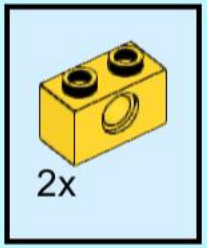

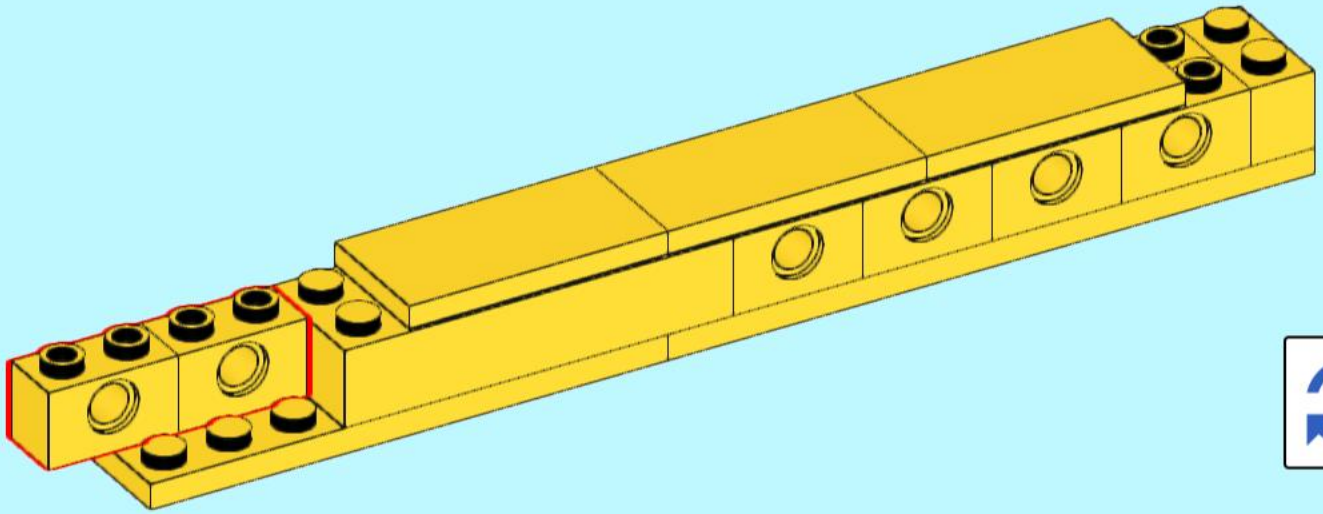

282

2x

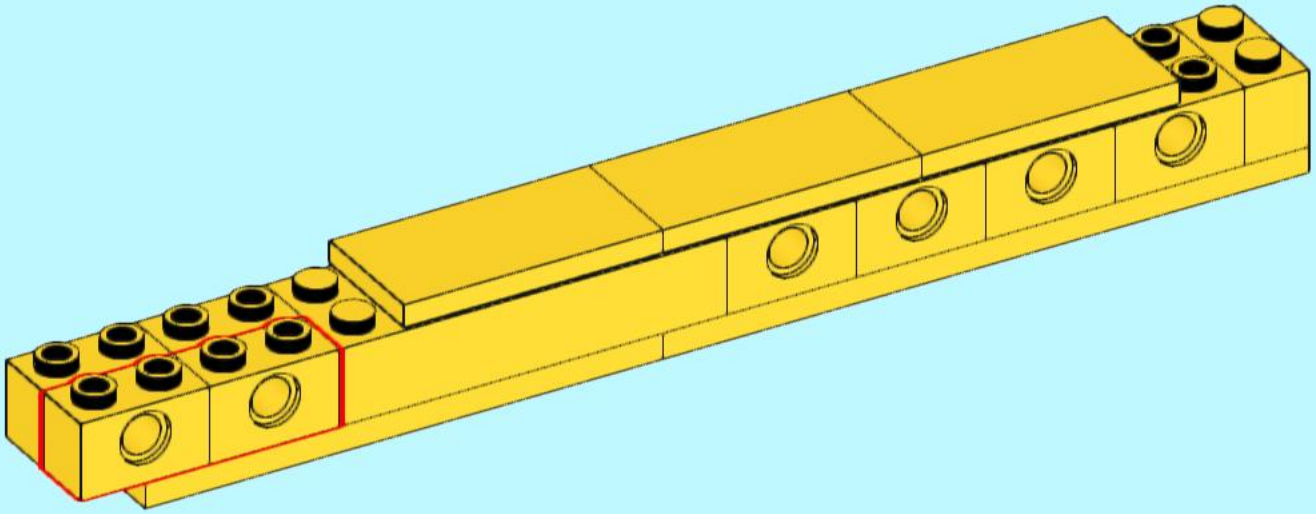

283

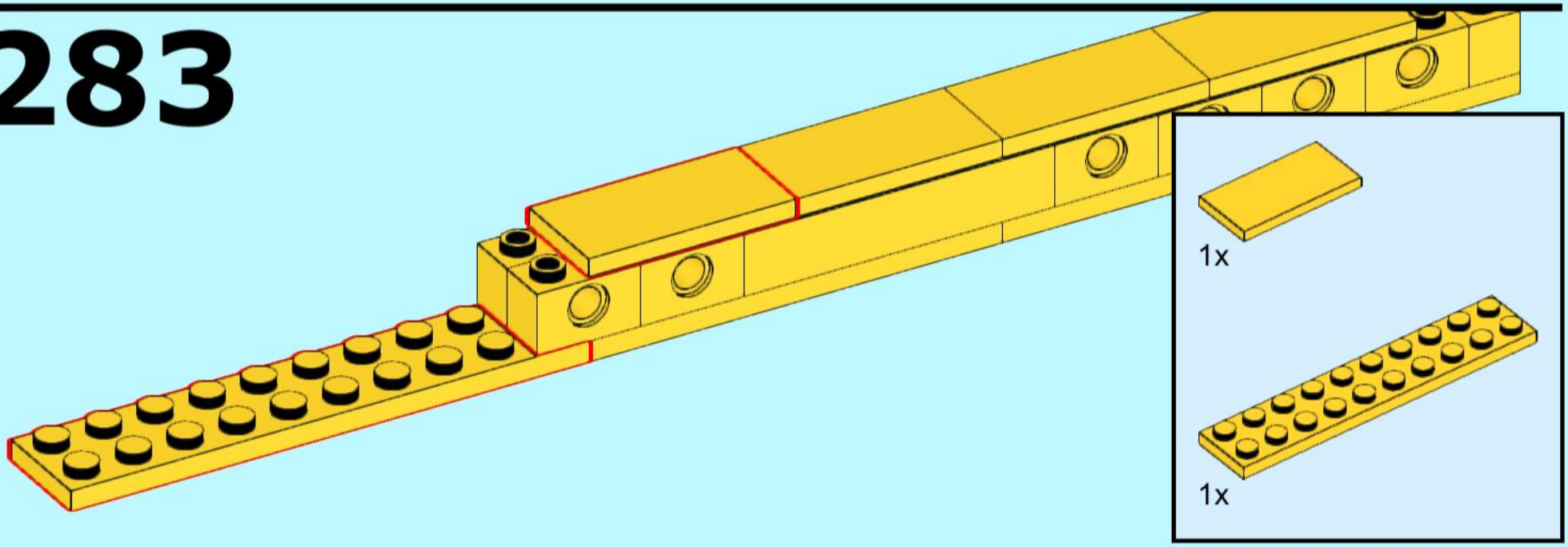

284

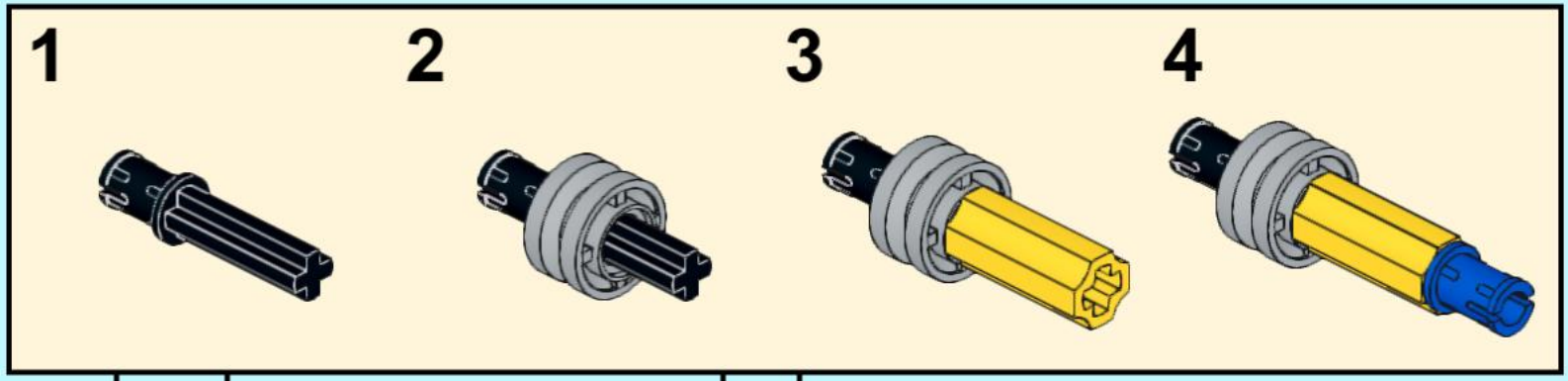

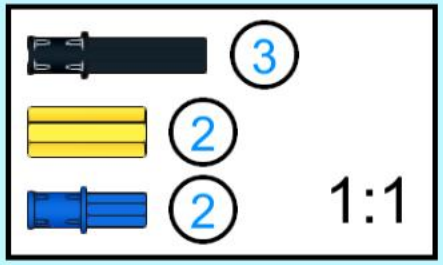

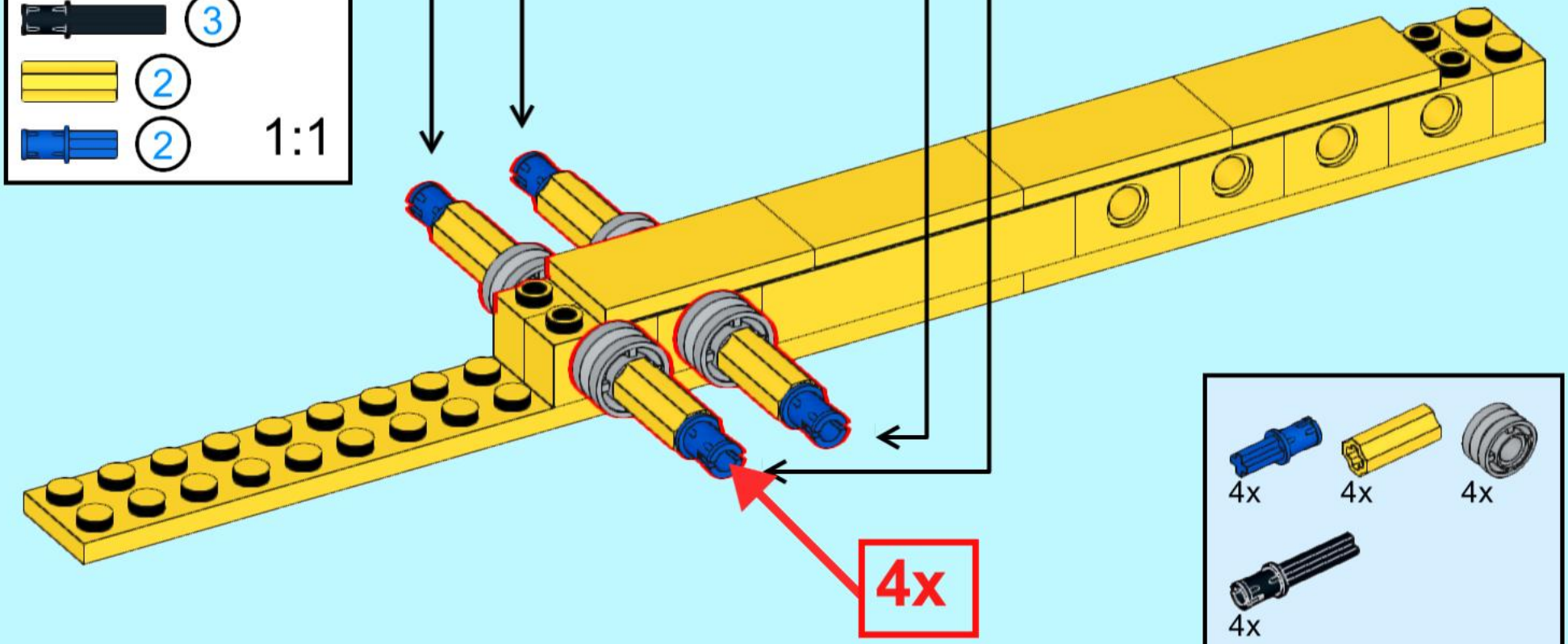

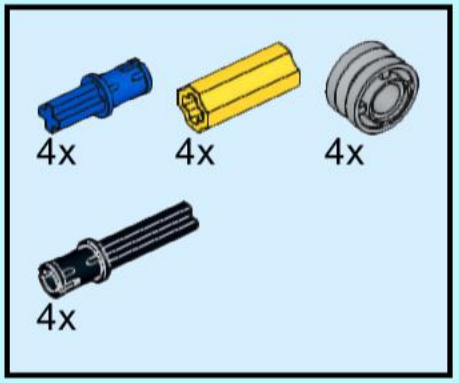

285

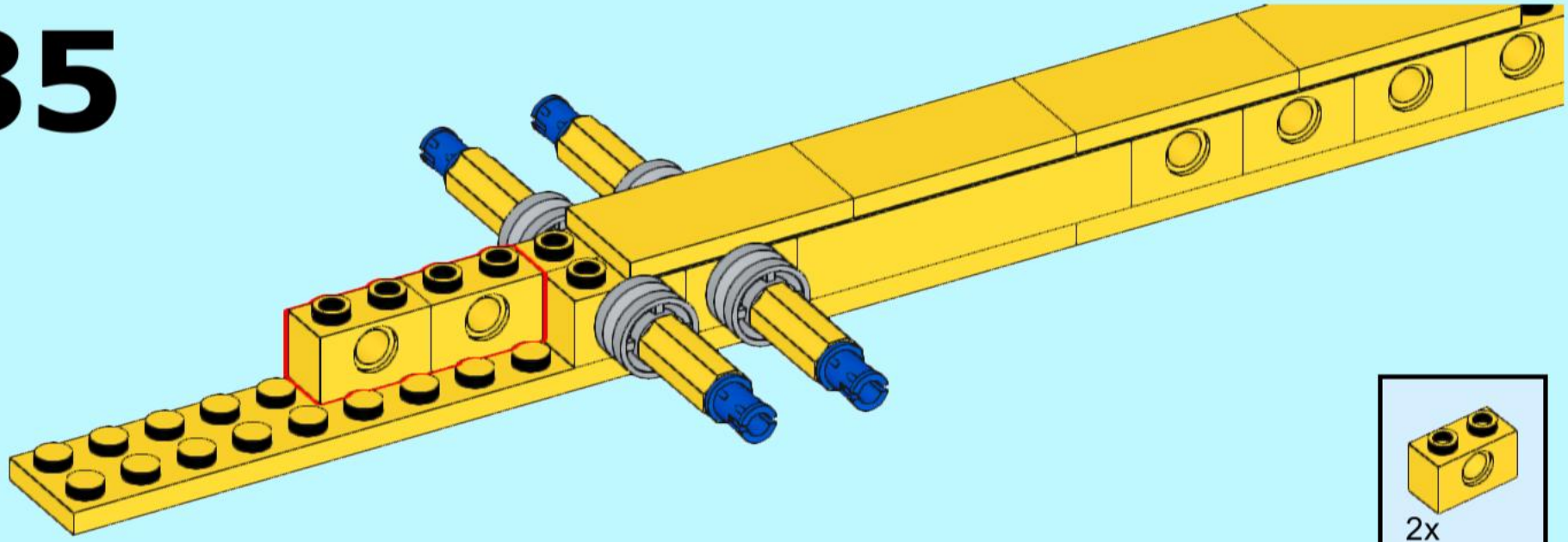

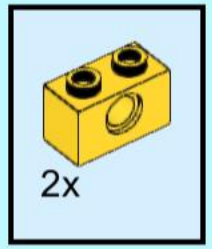

286

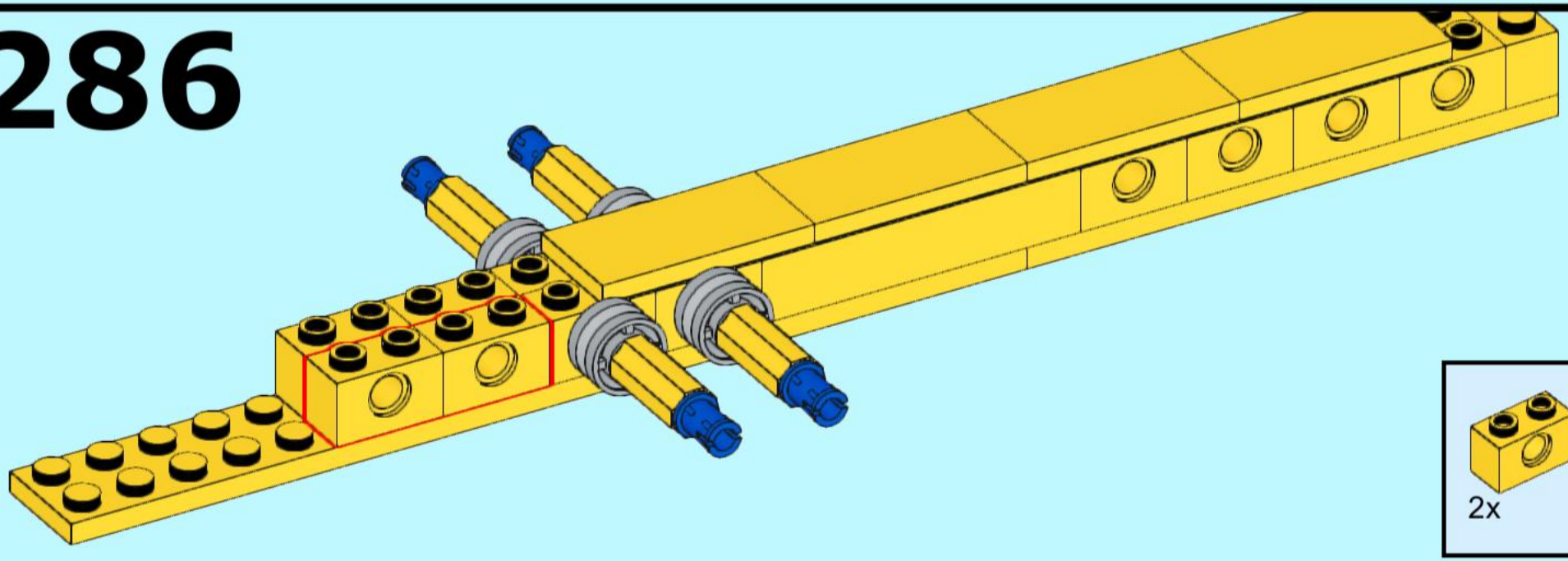

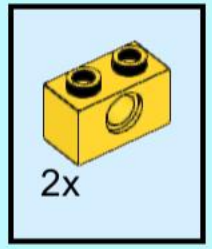

287

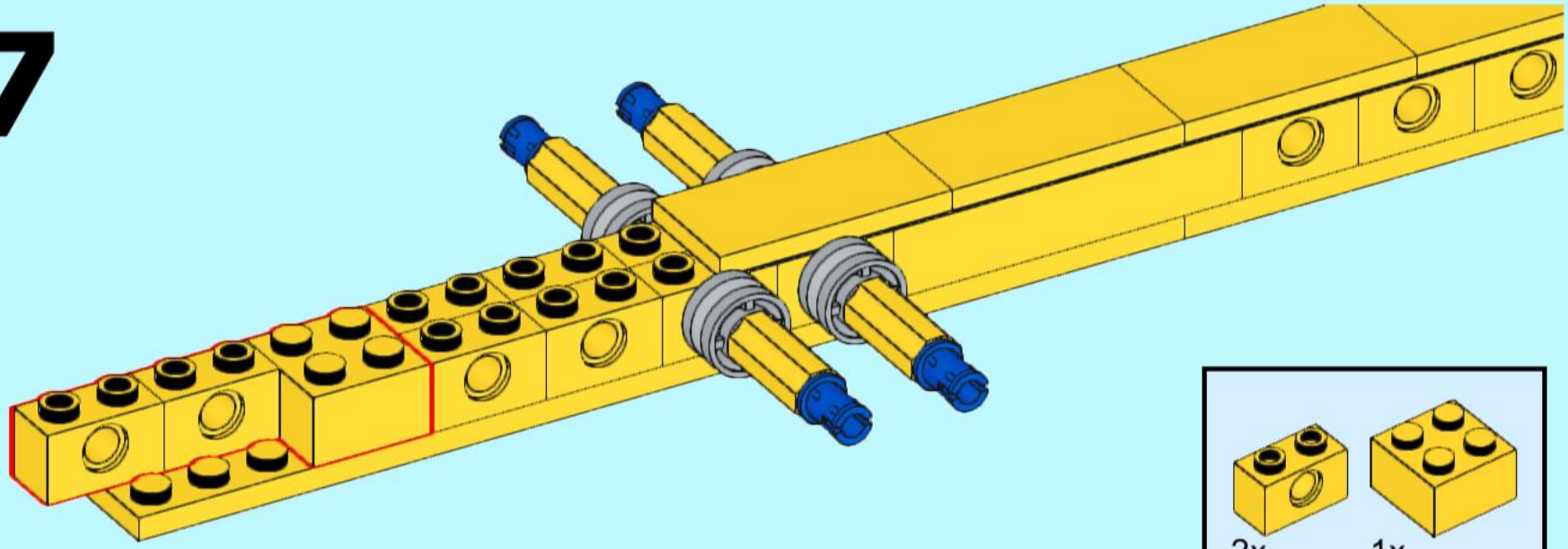

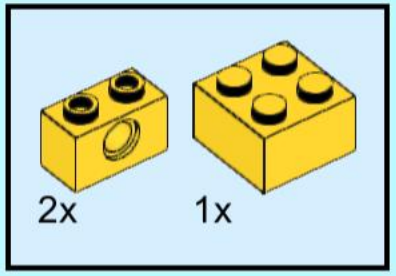

288

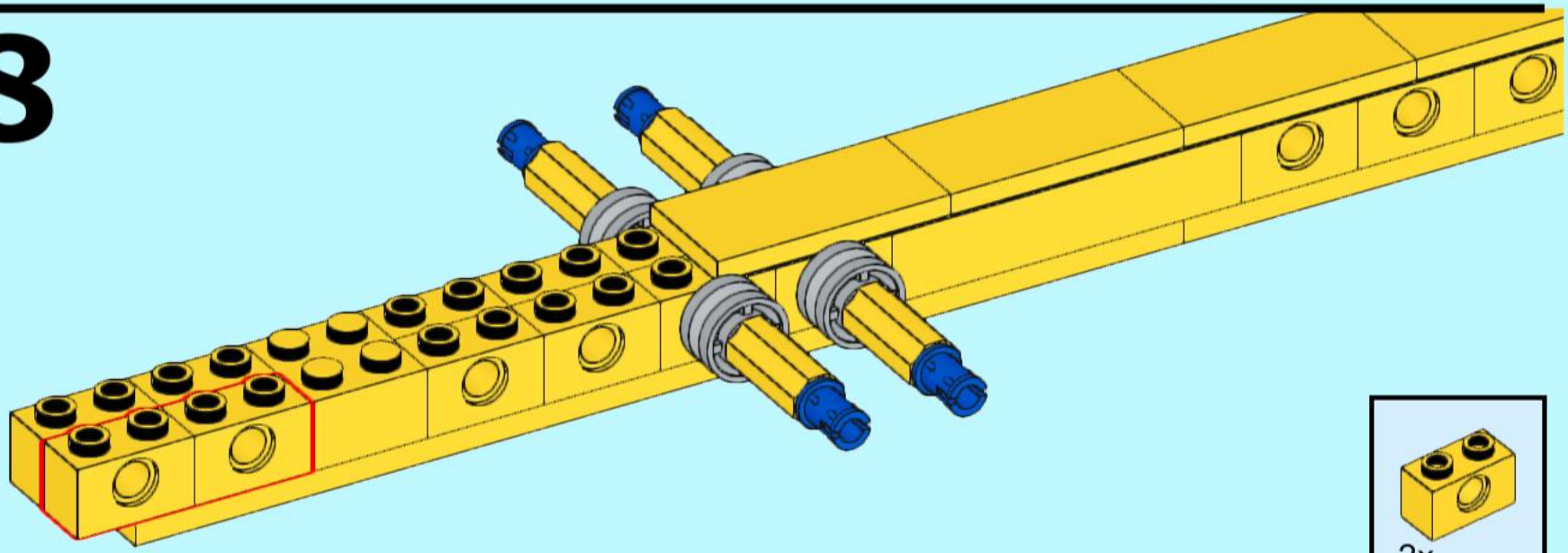

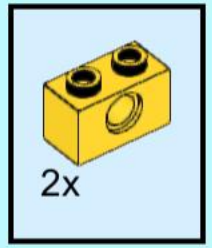

289

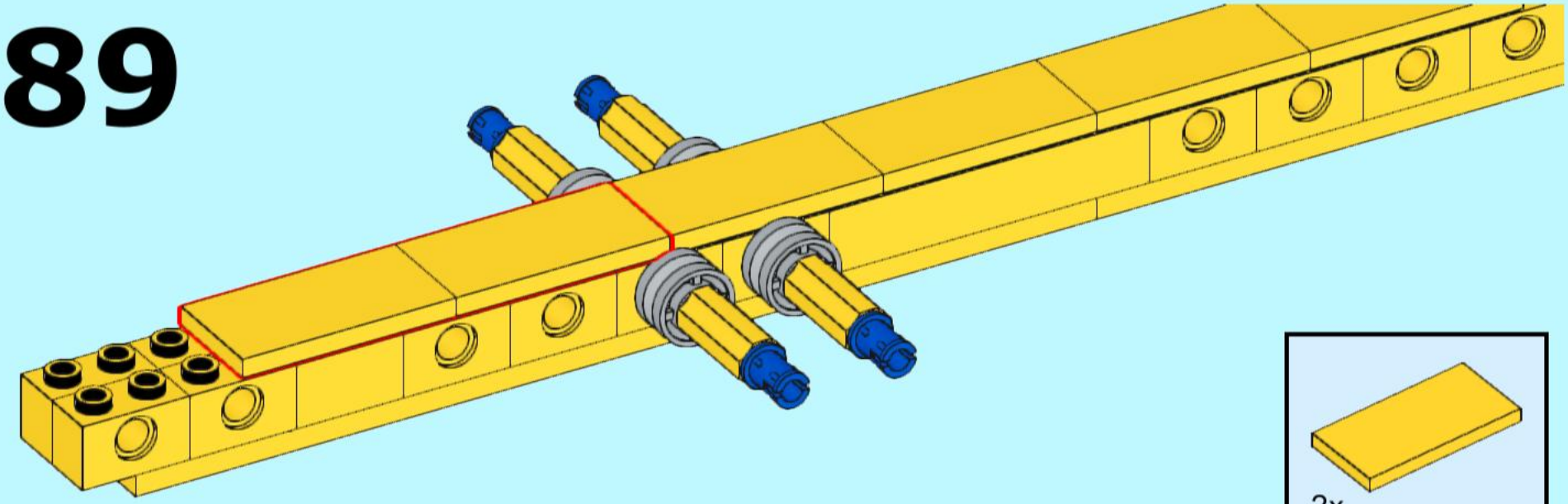

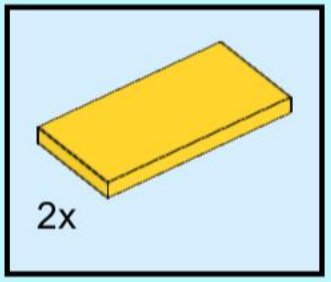

290

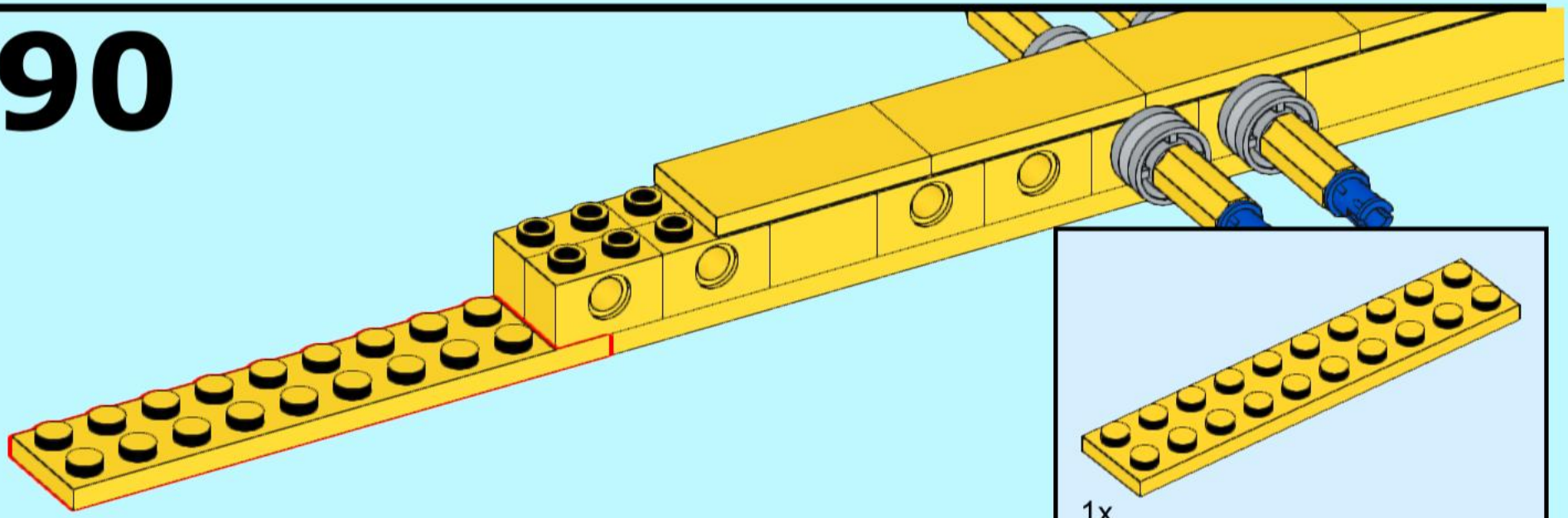

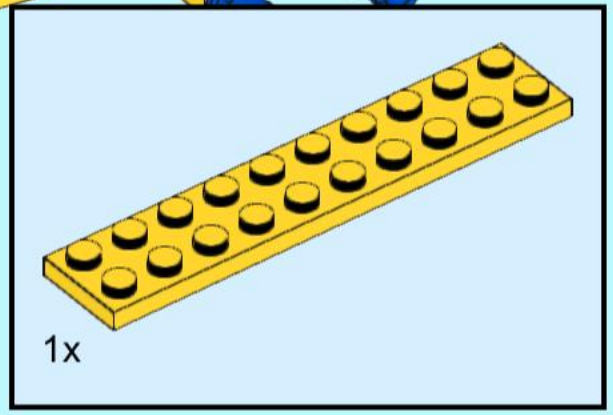

291

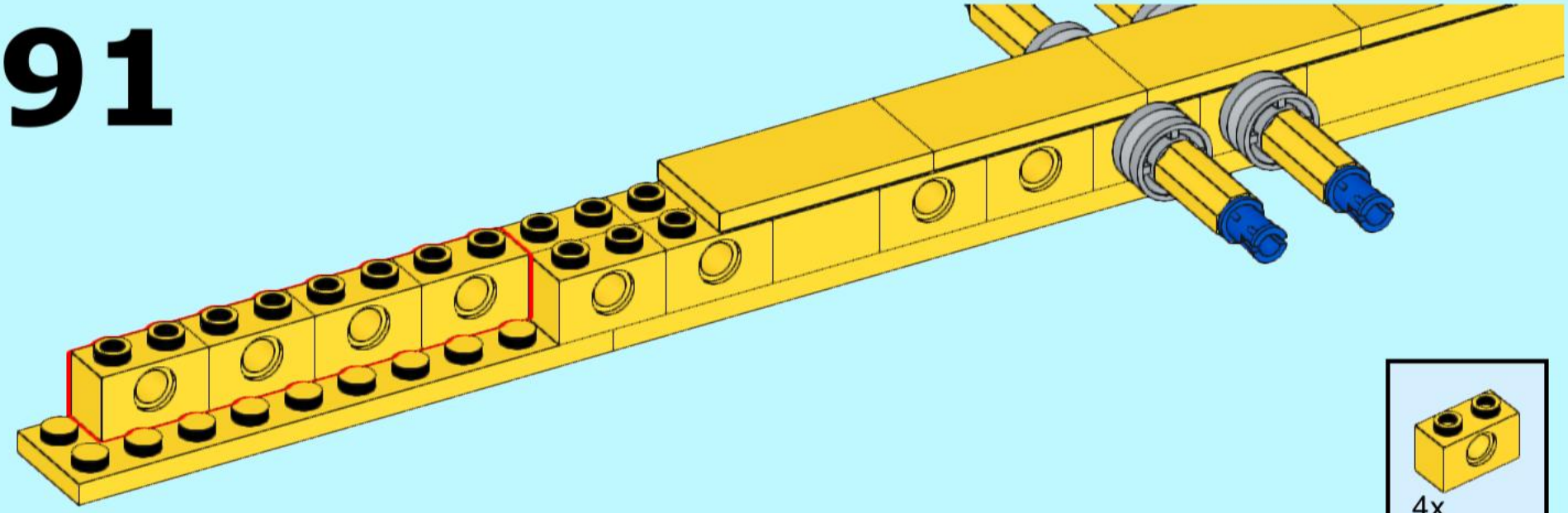

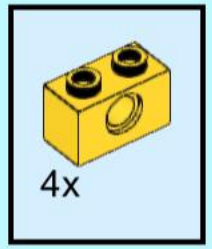

292

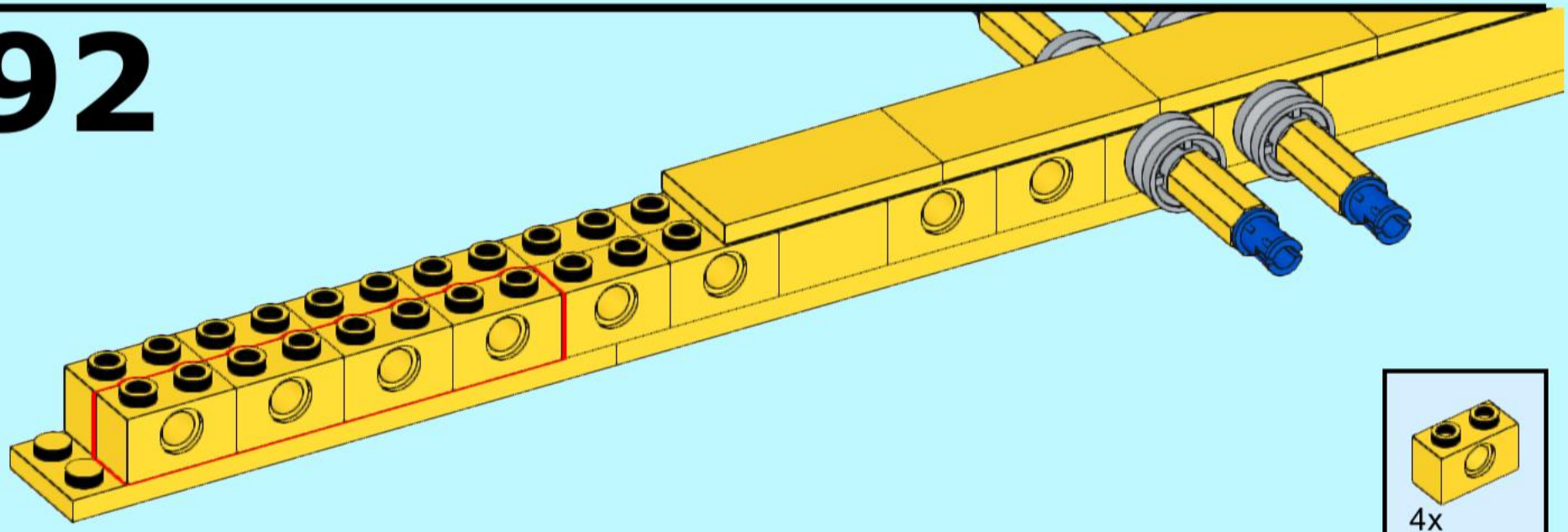

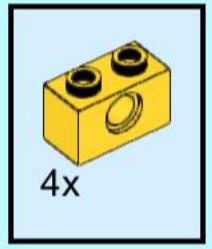

293

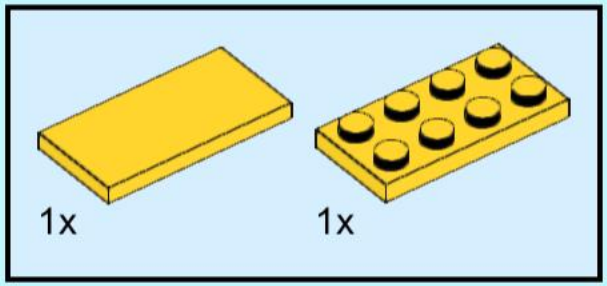

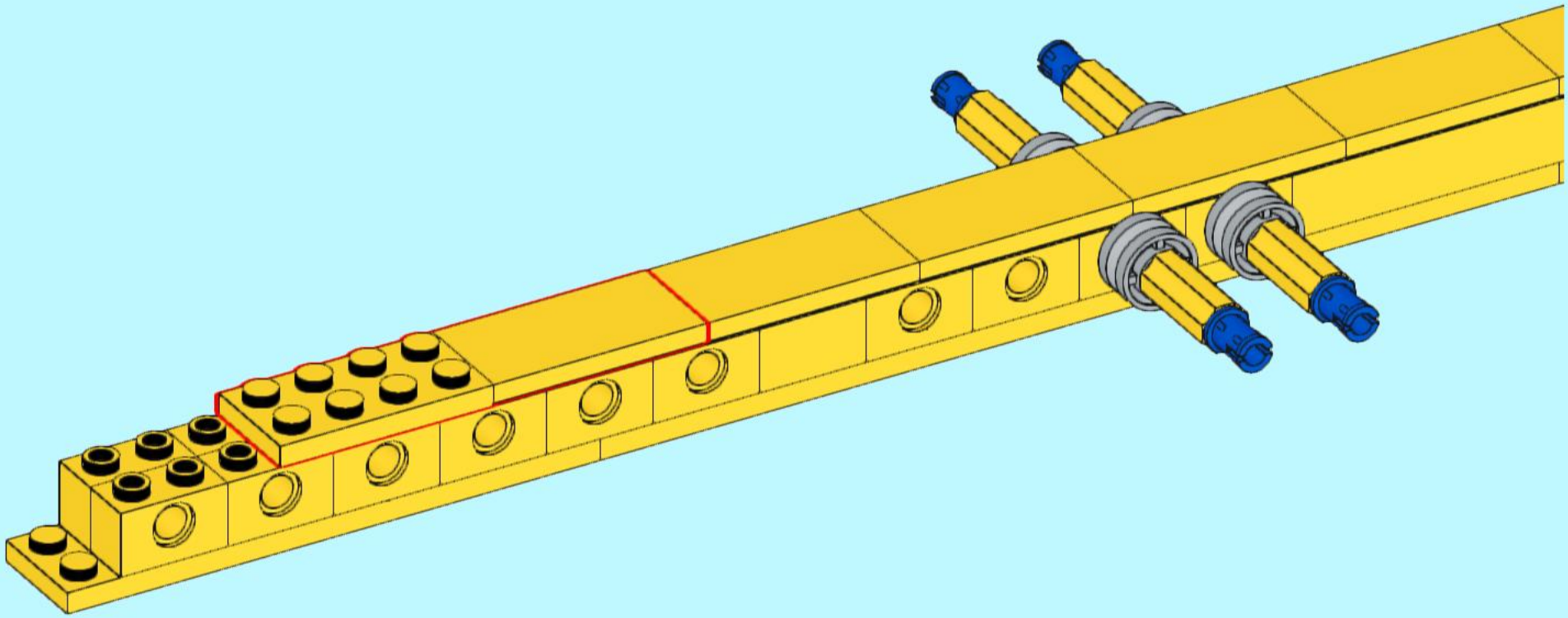

294

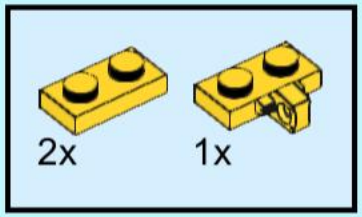

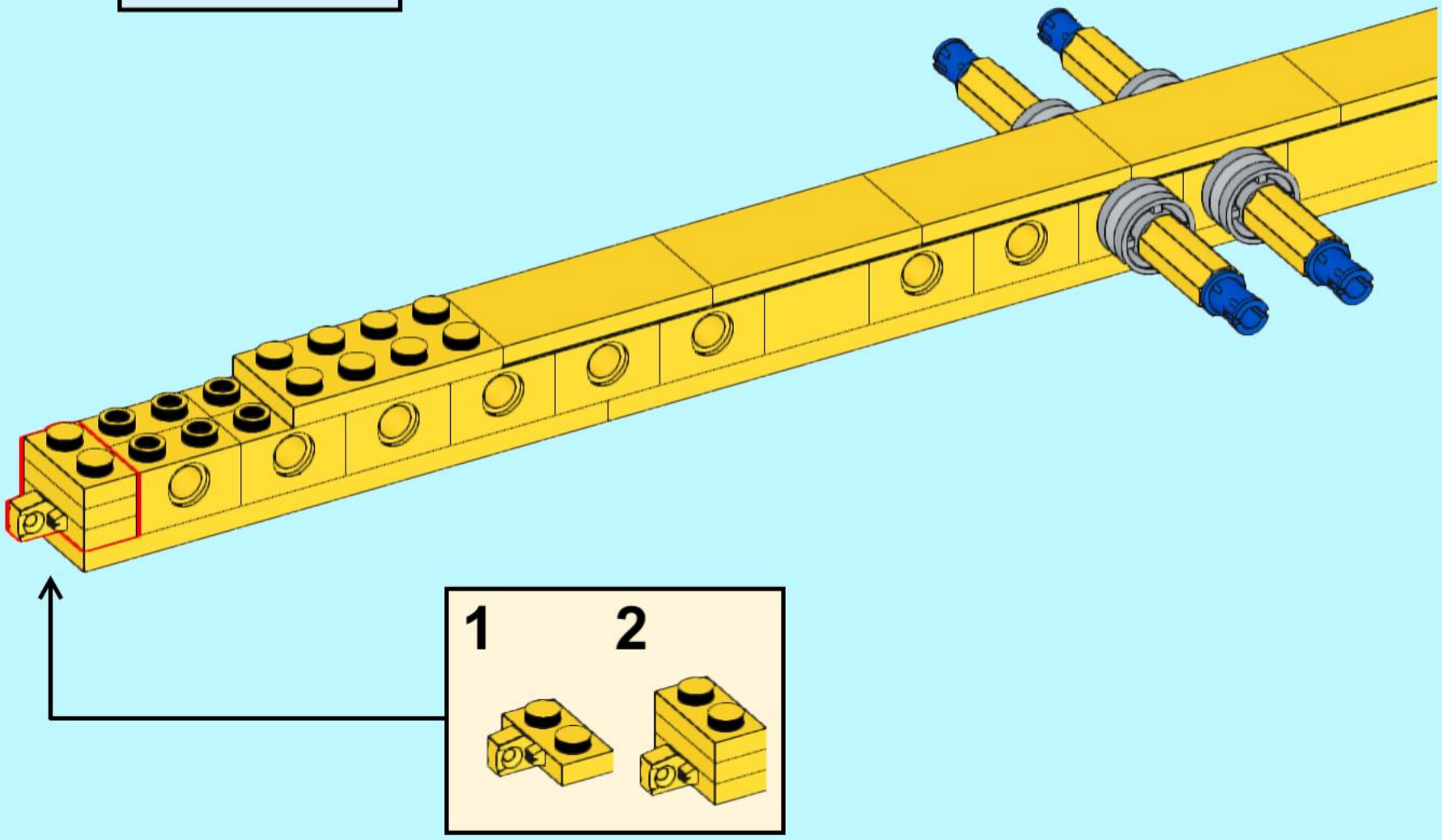

295

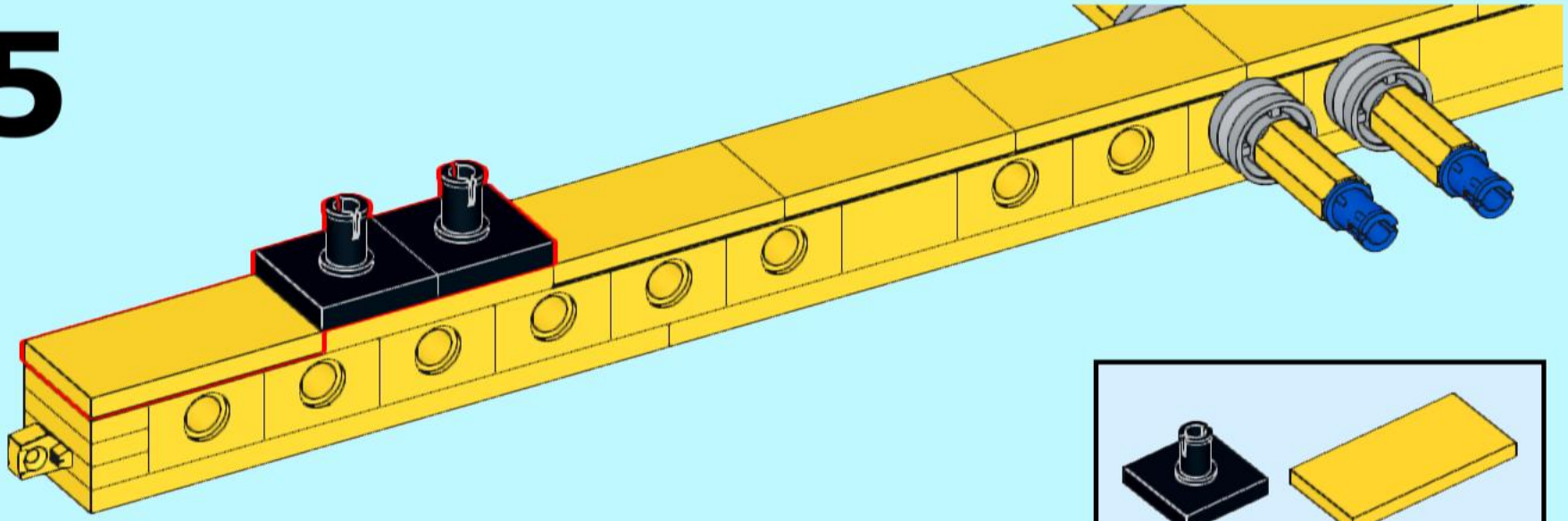

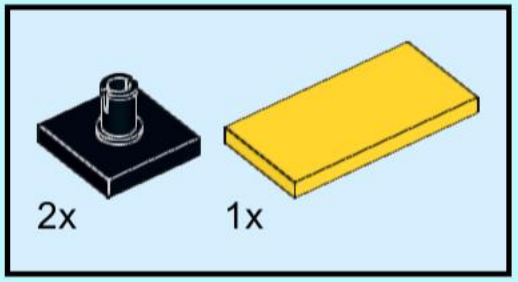

296

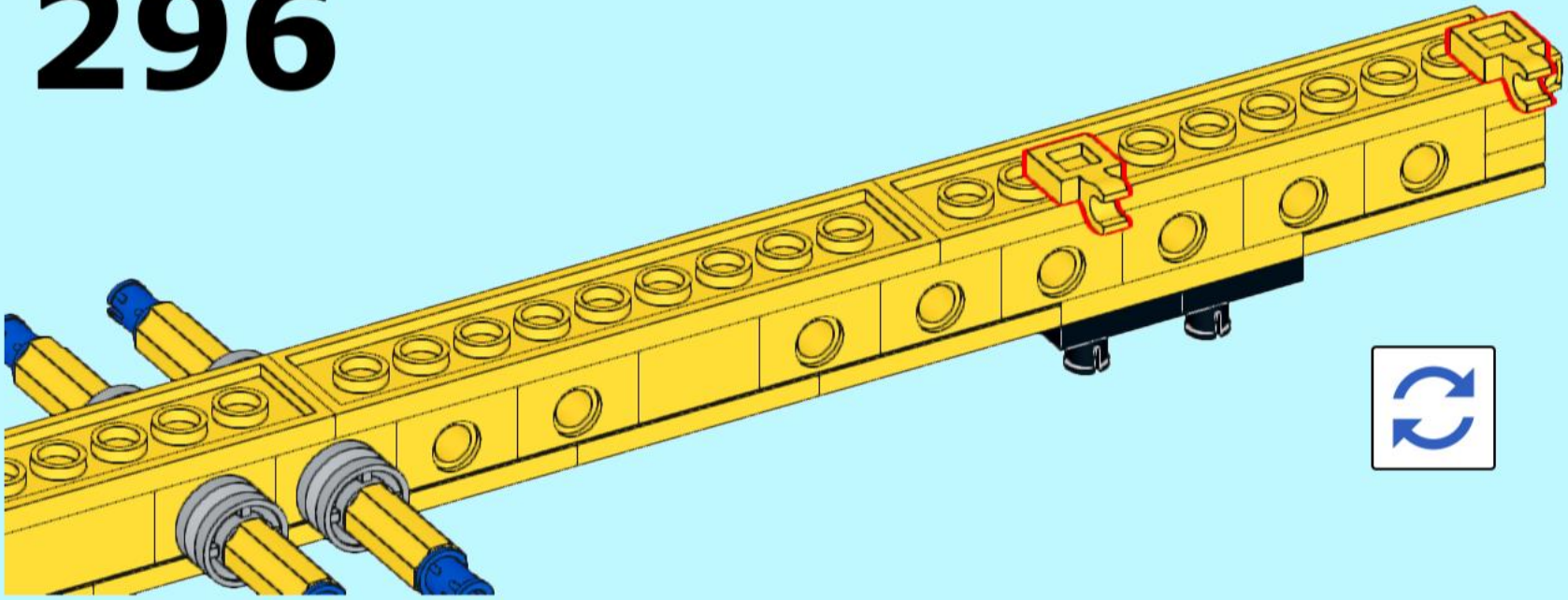

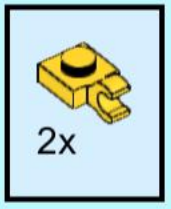

297

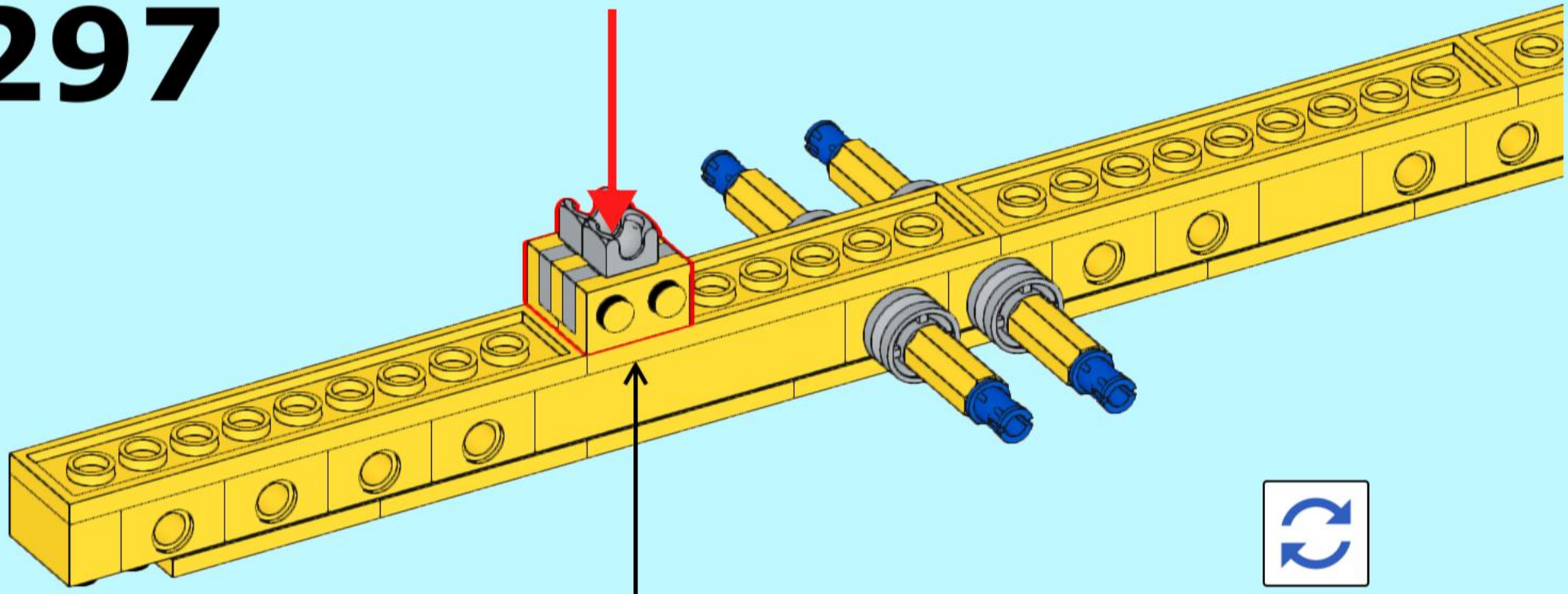

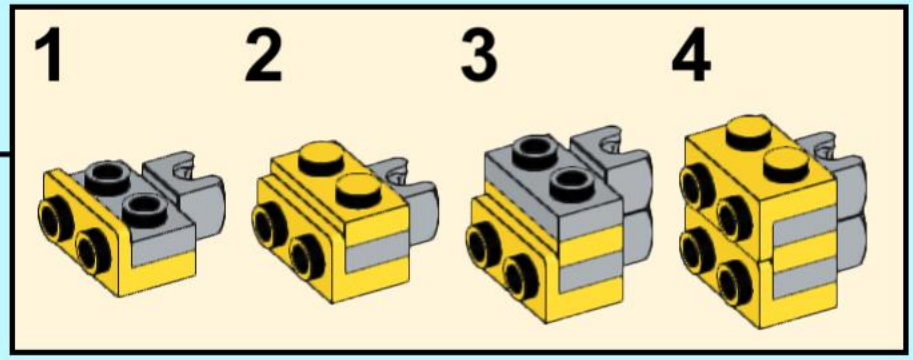

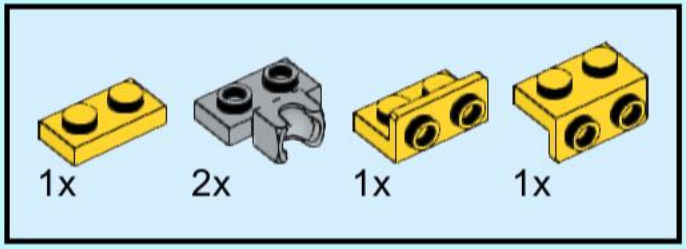

298

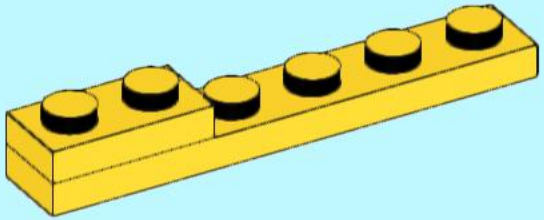

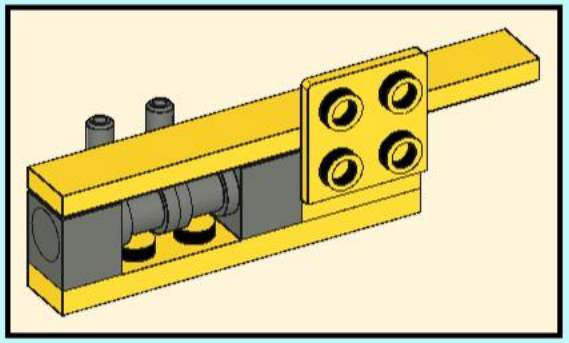

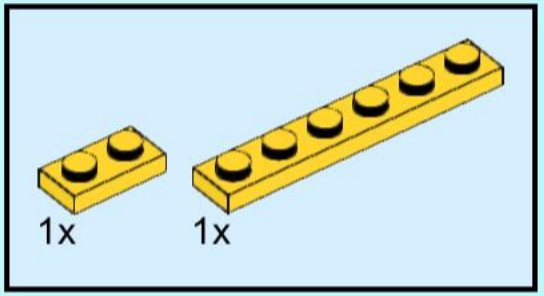

299

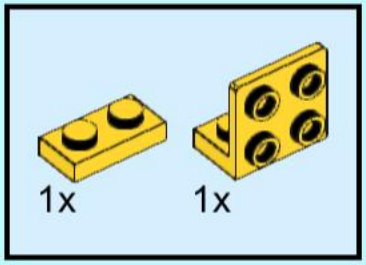

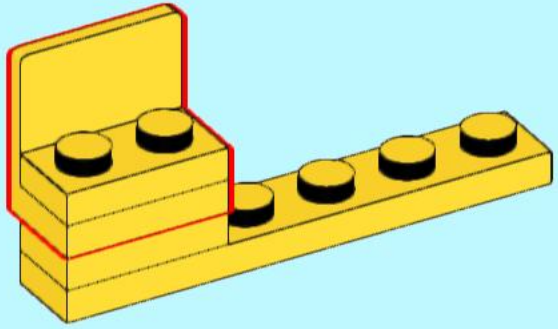

300

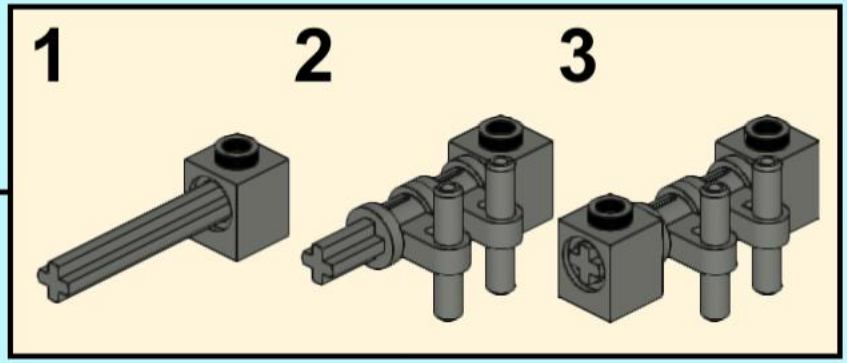

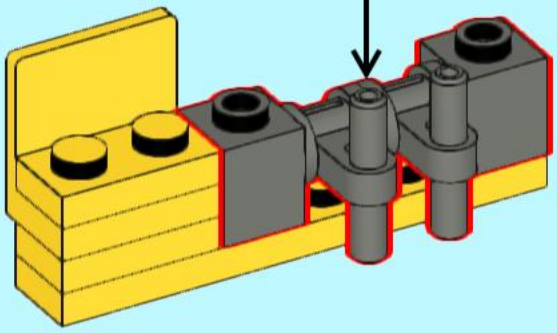

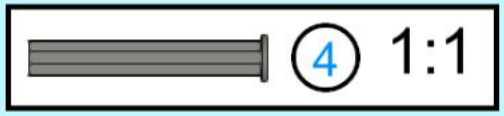

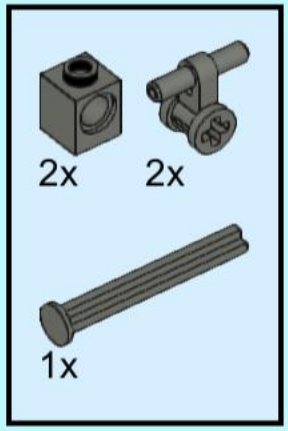

301

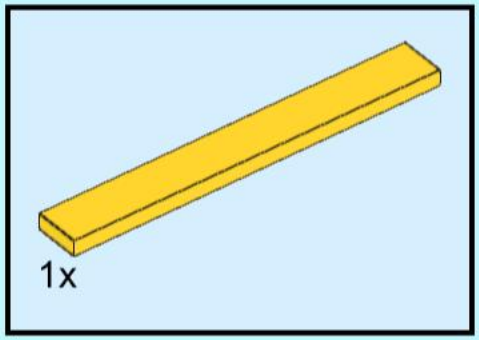

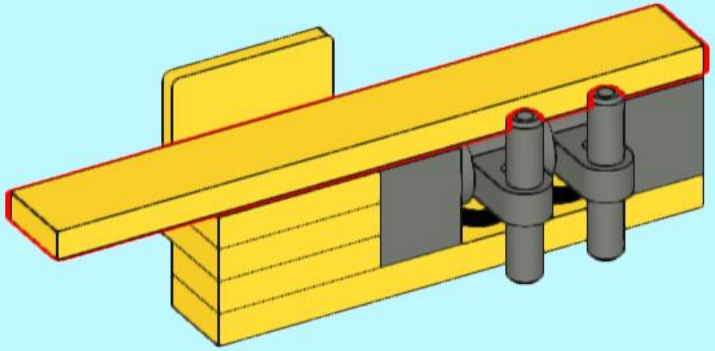

302

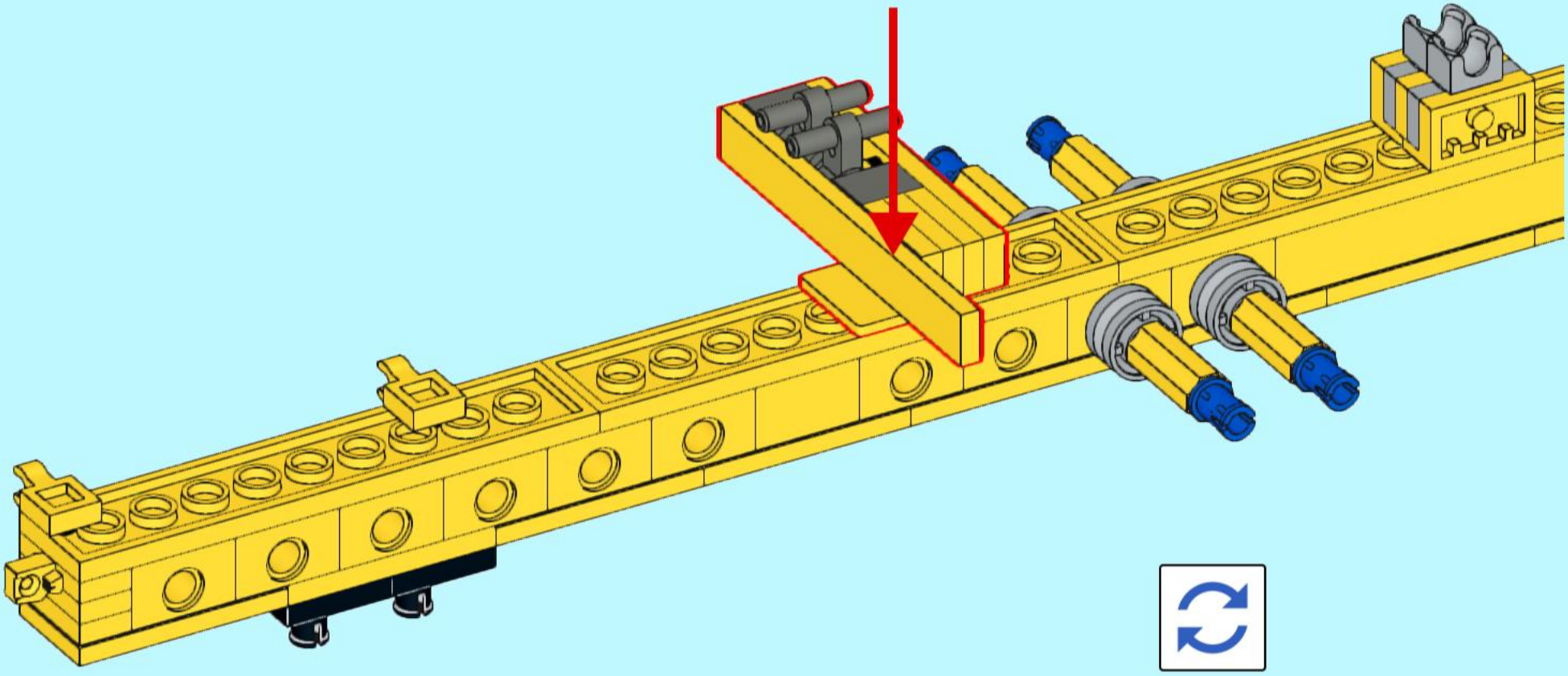

303

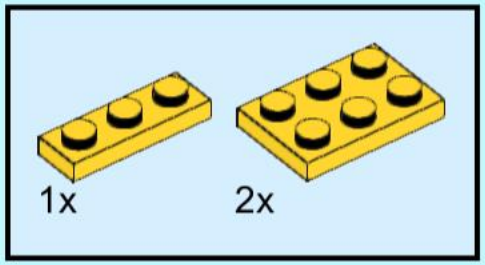

6

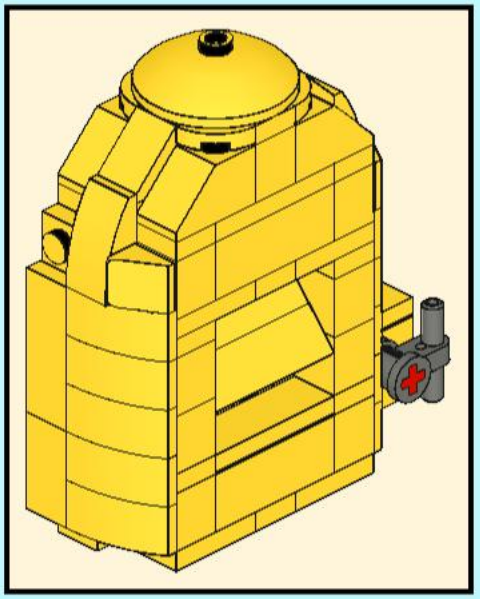

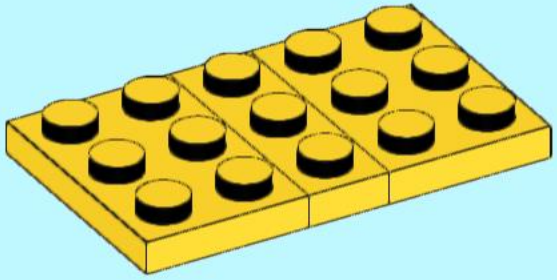

304

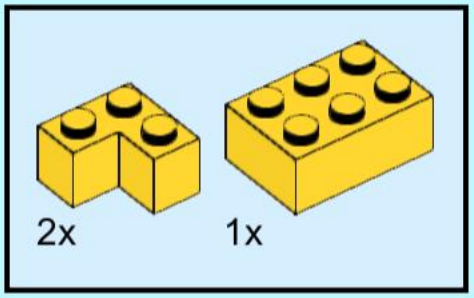

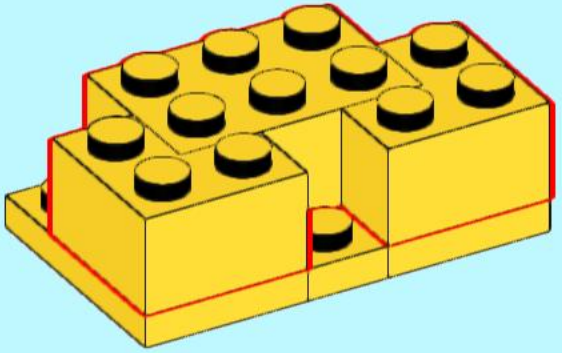

305

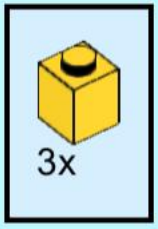

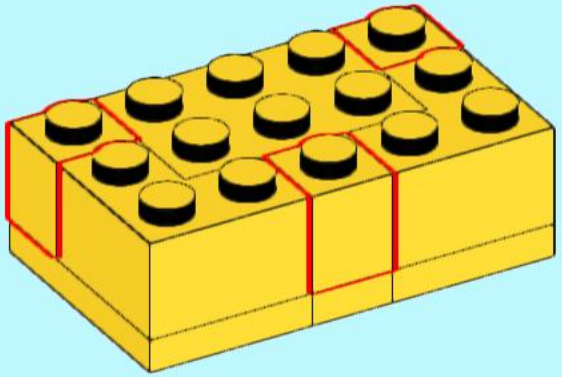

306

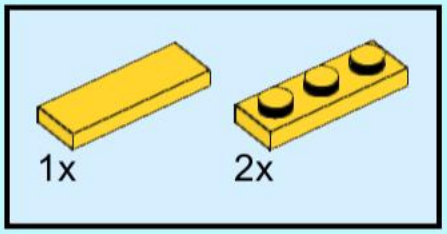

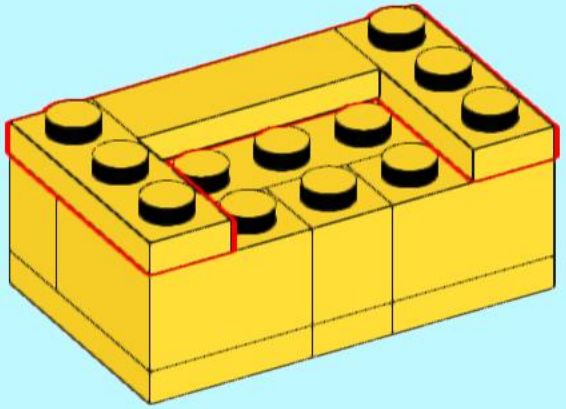

307

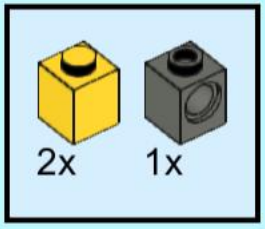

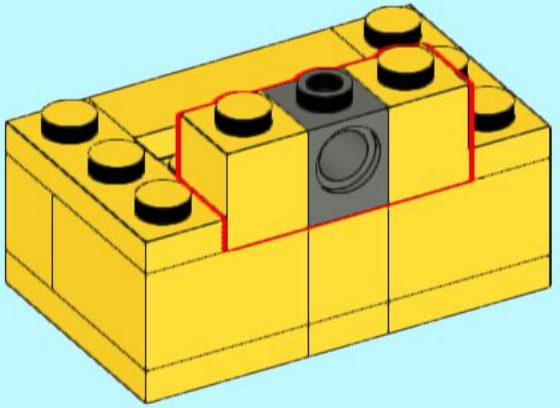

308

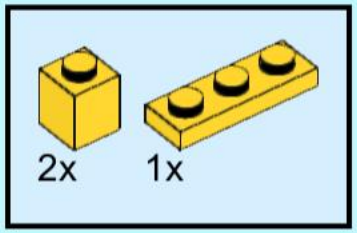

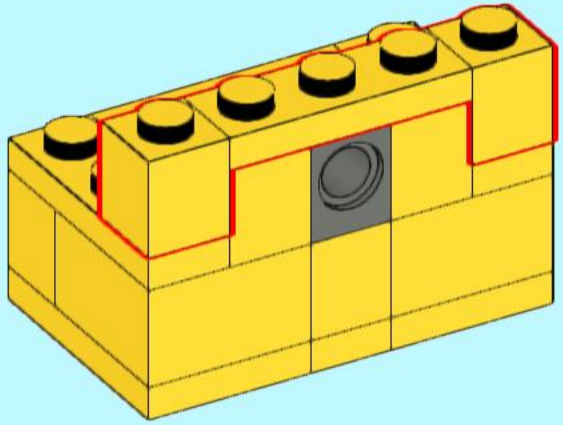

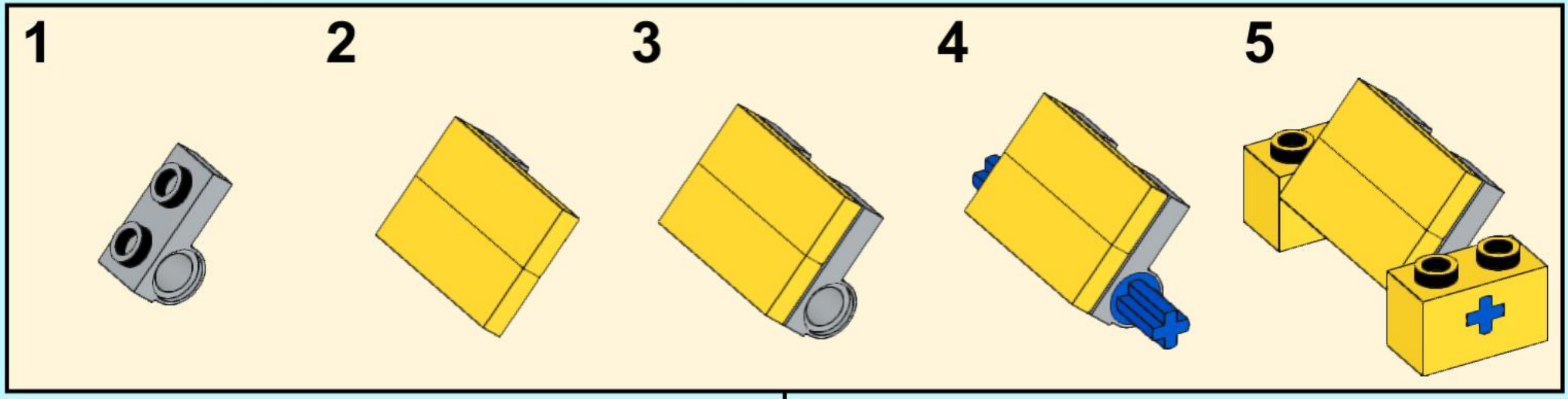

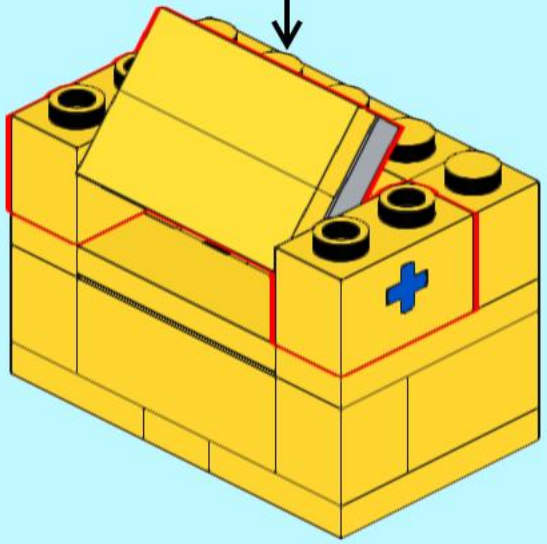

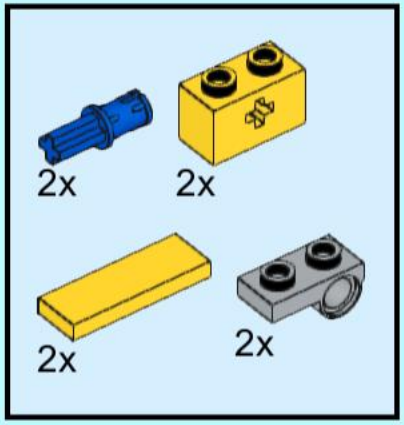

309

310

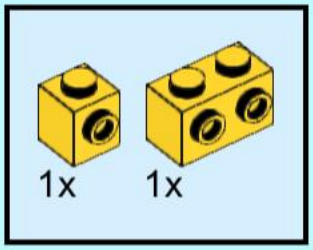

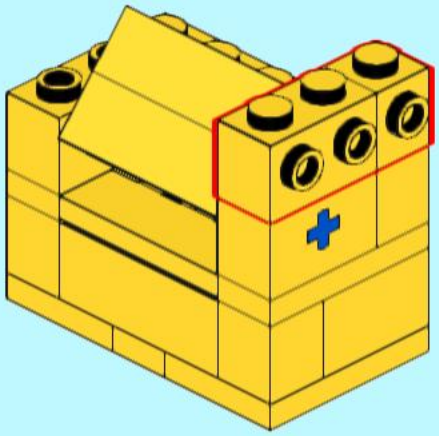

311

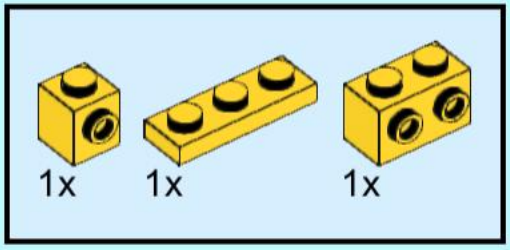

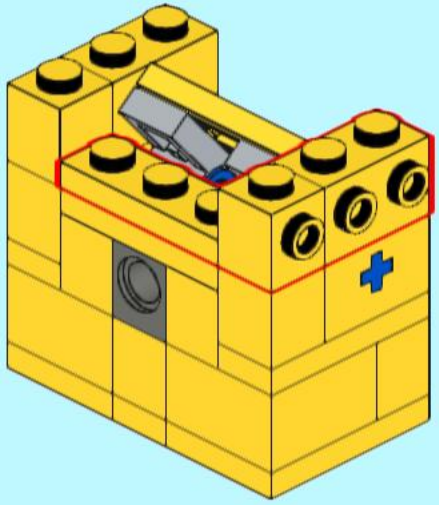

312

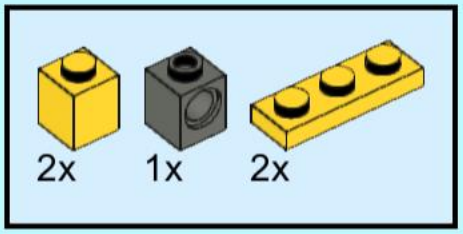

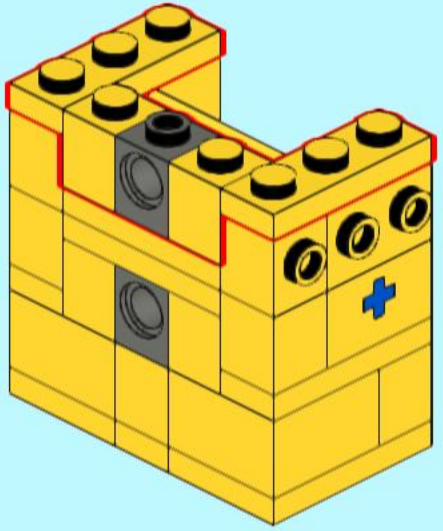

313

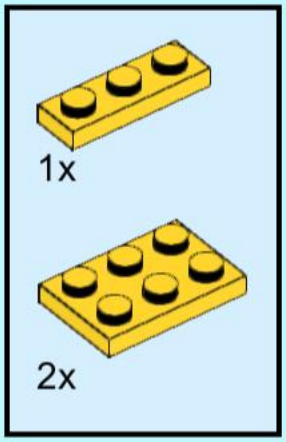

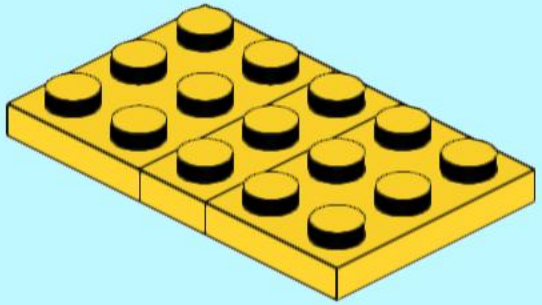

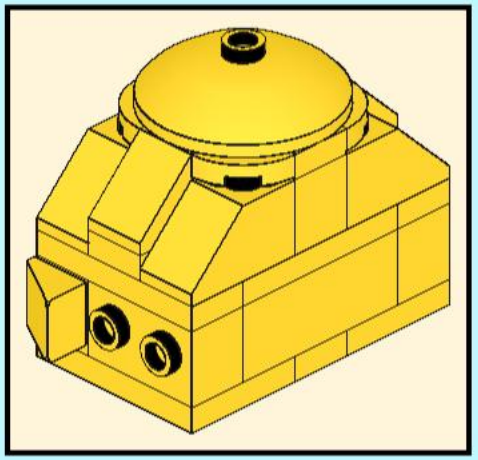

314

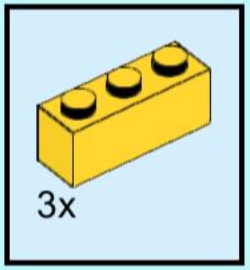

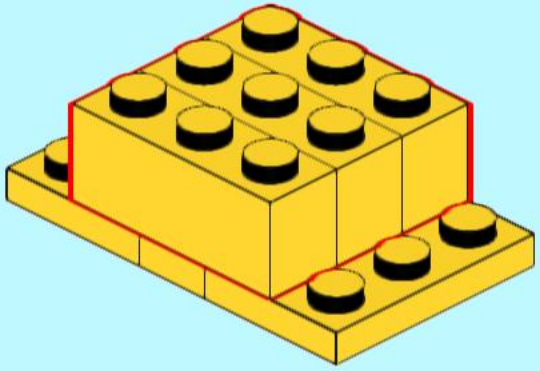

315

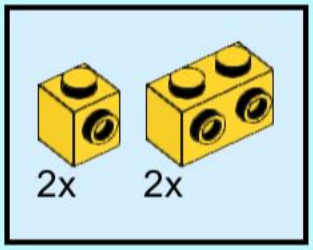

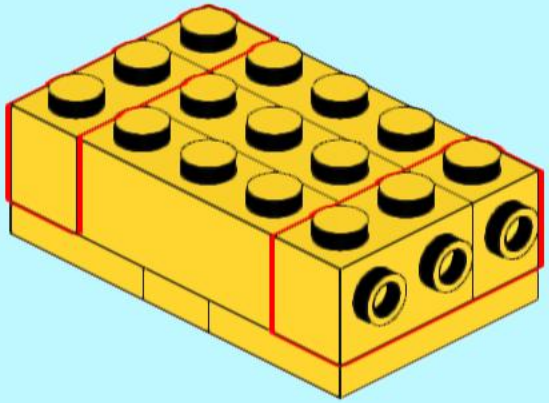

316

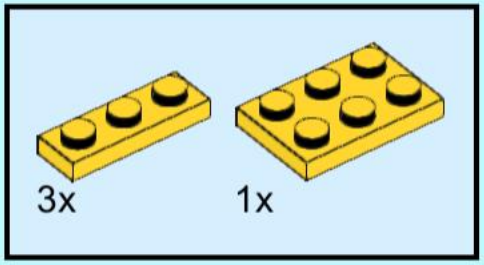

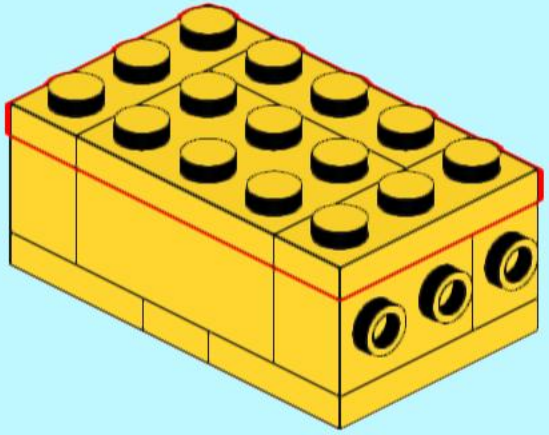

317

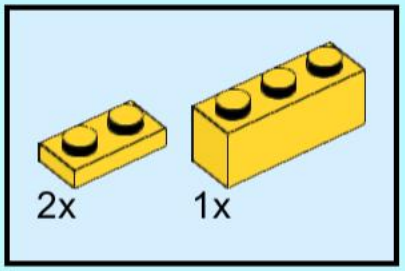

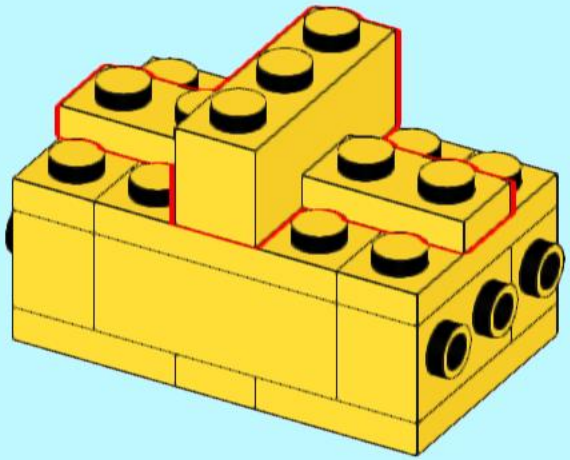

318

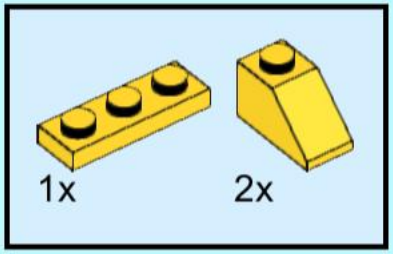

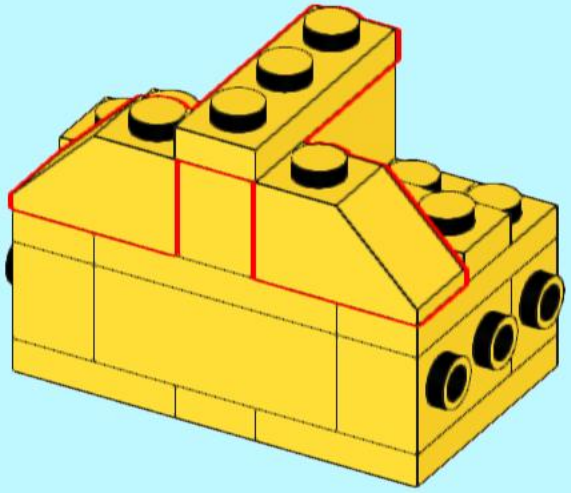

319

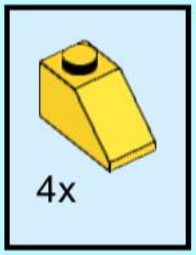

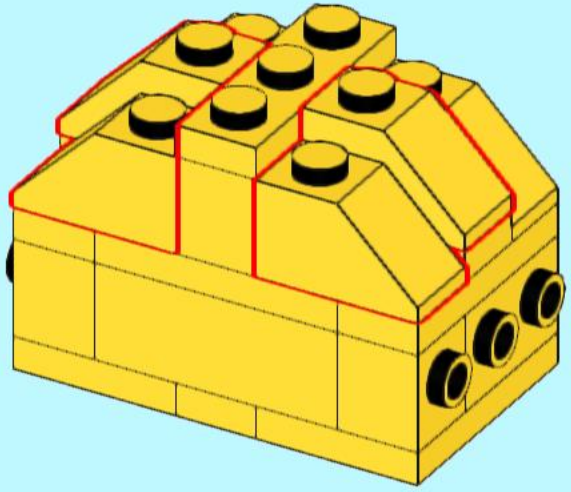

320

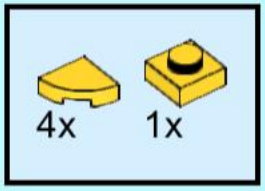

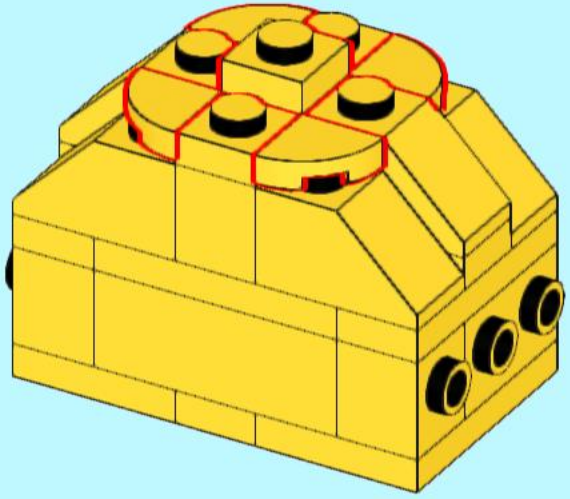

321

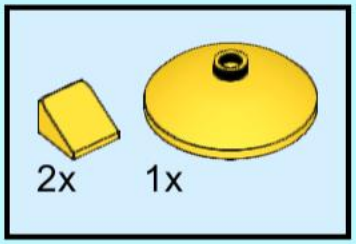

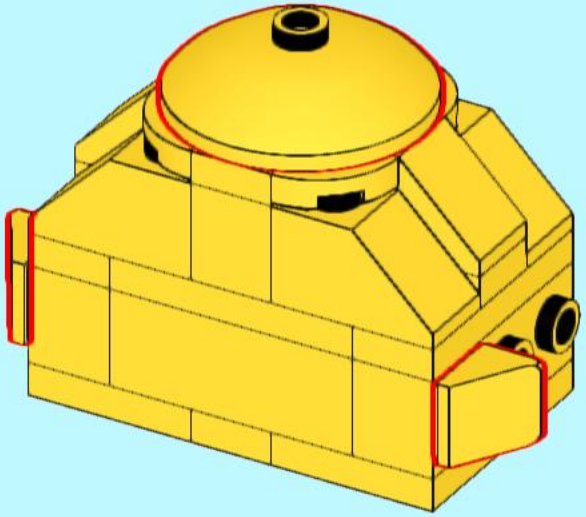

322

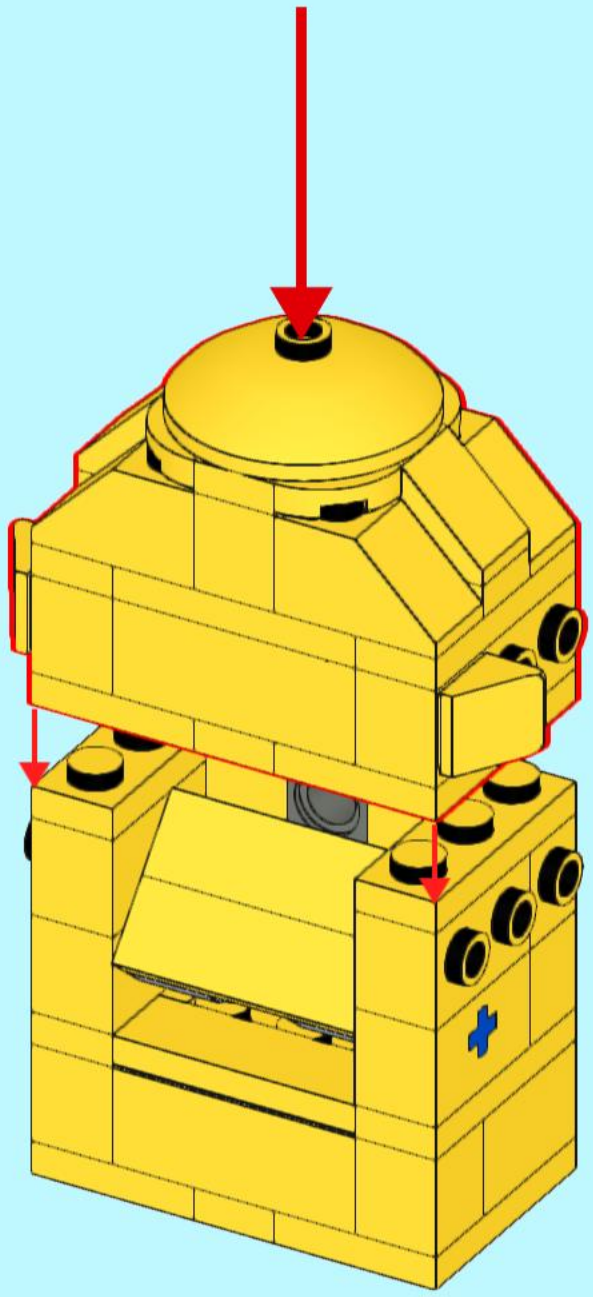

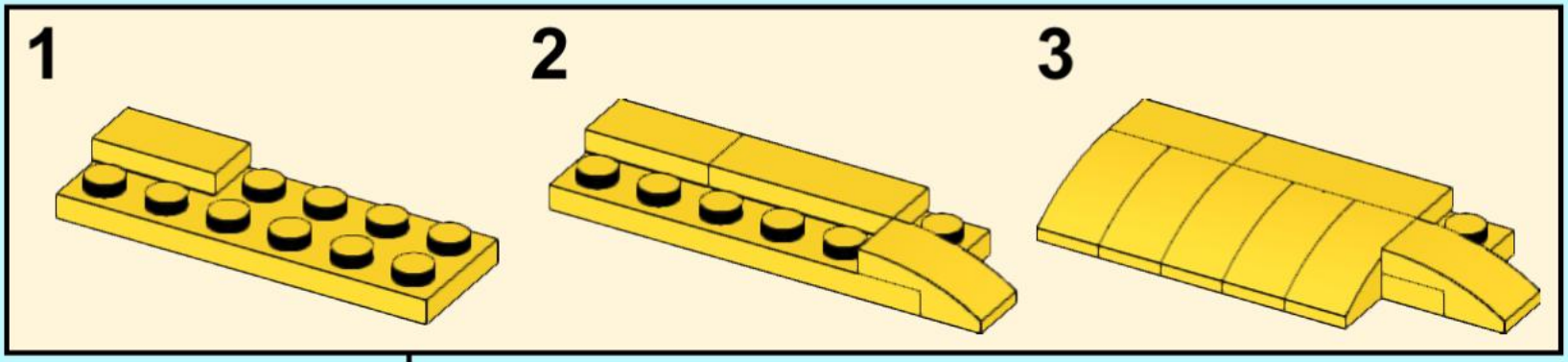

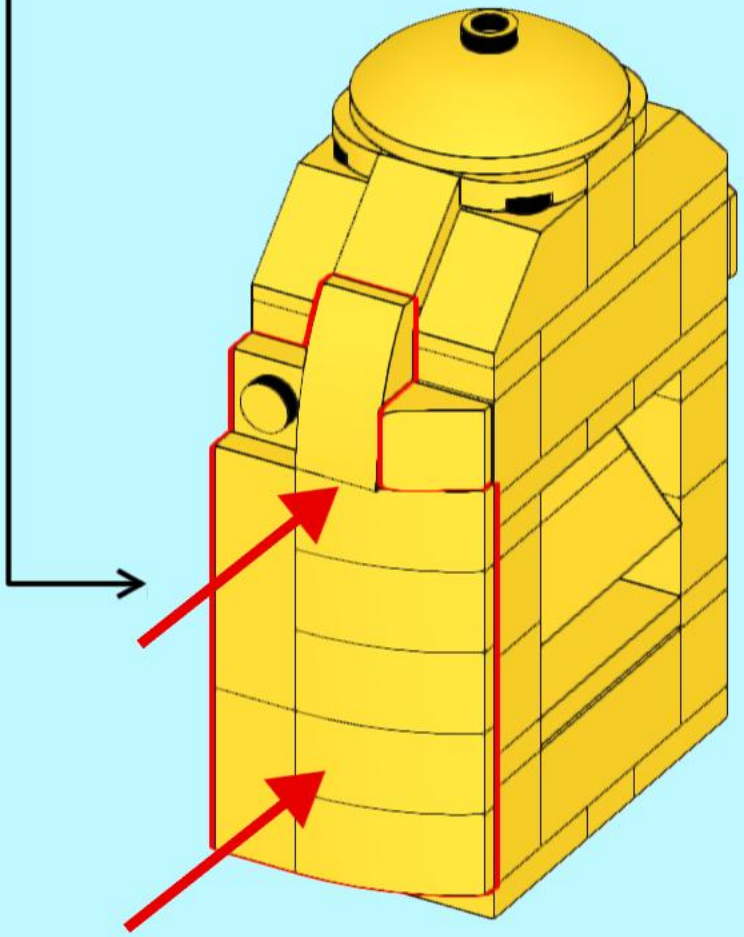

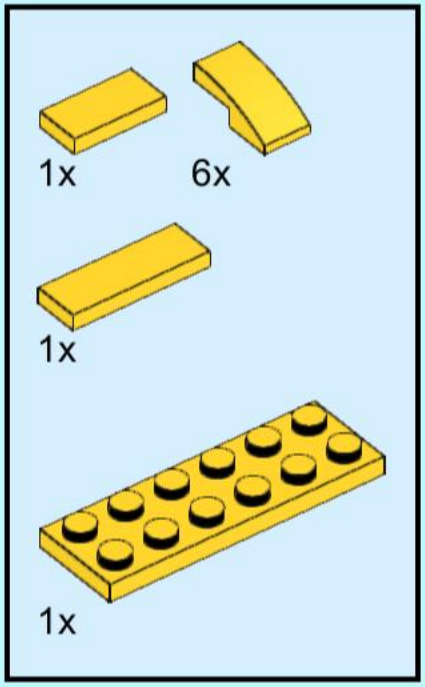

323

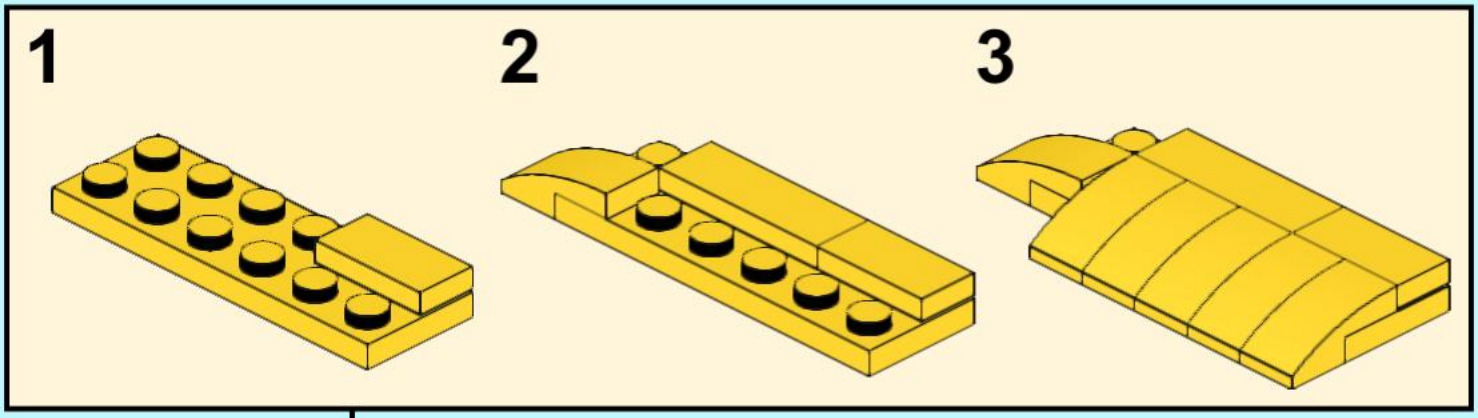

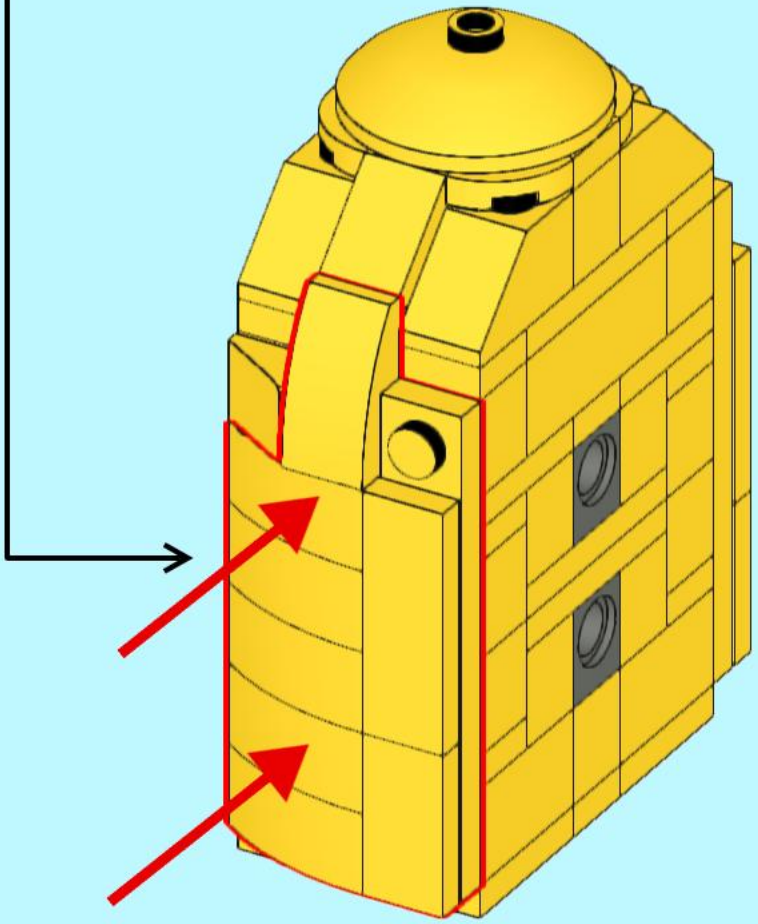

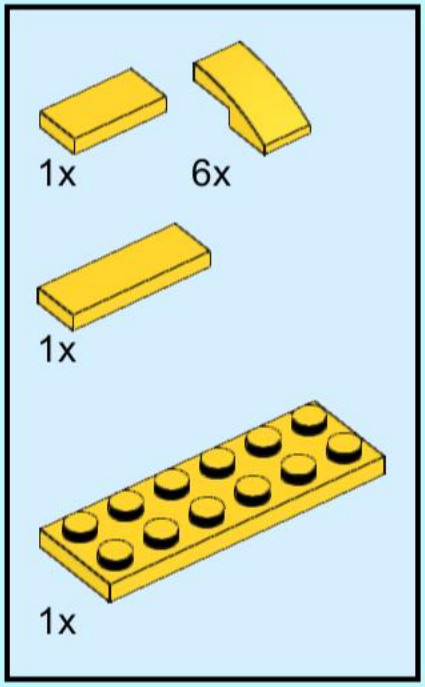

324

325

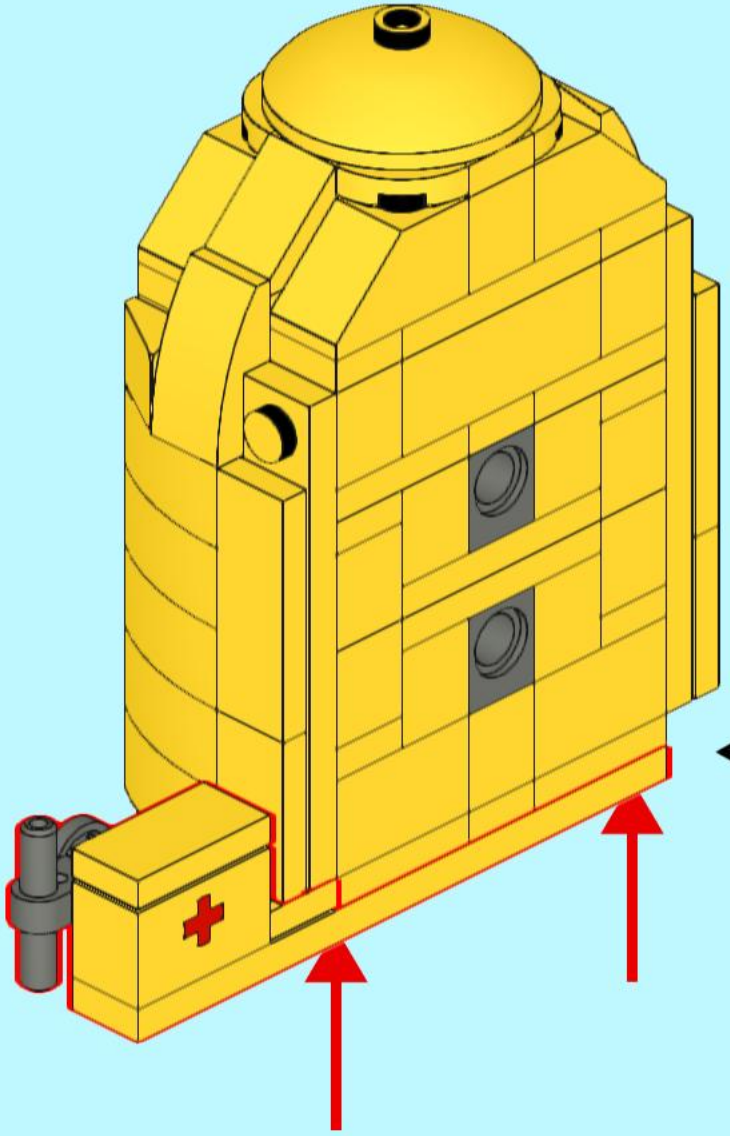

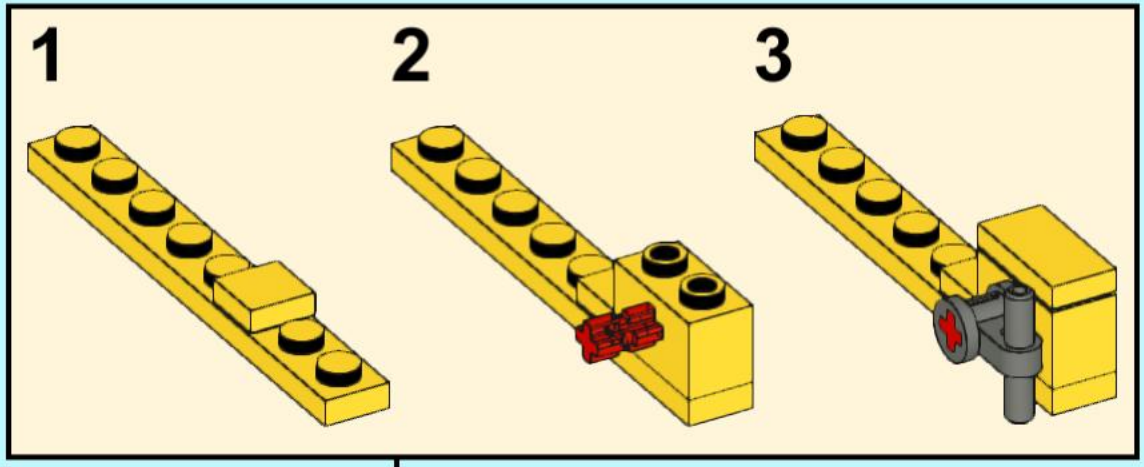

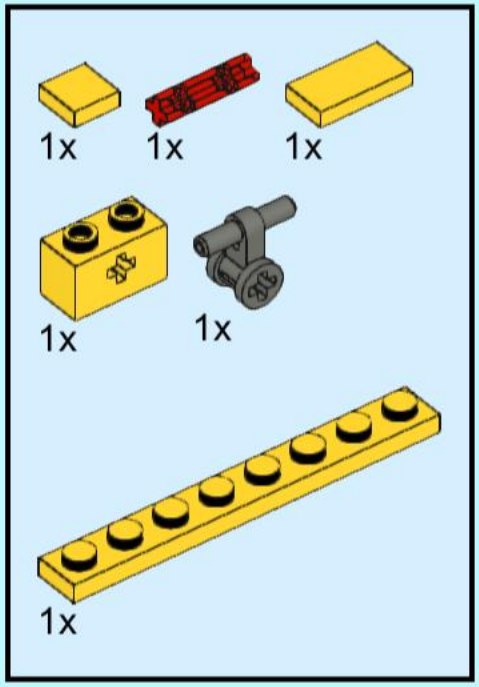

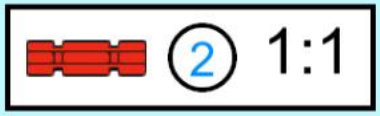

326

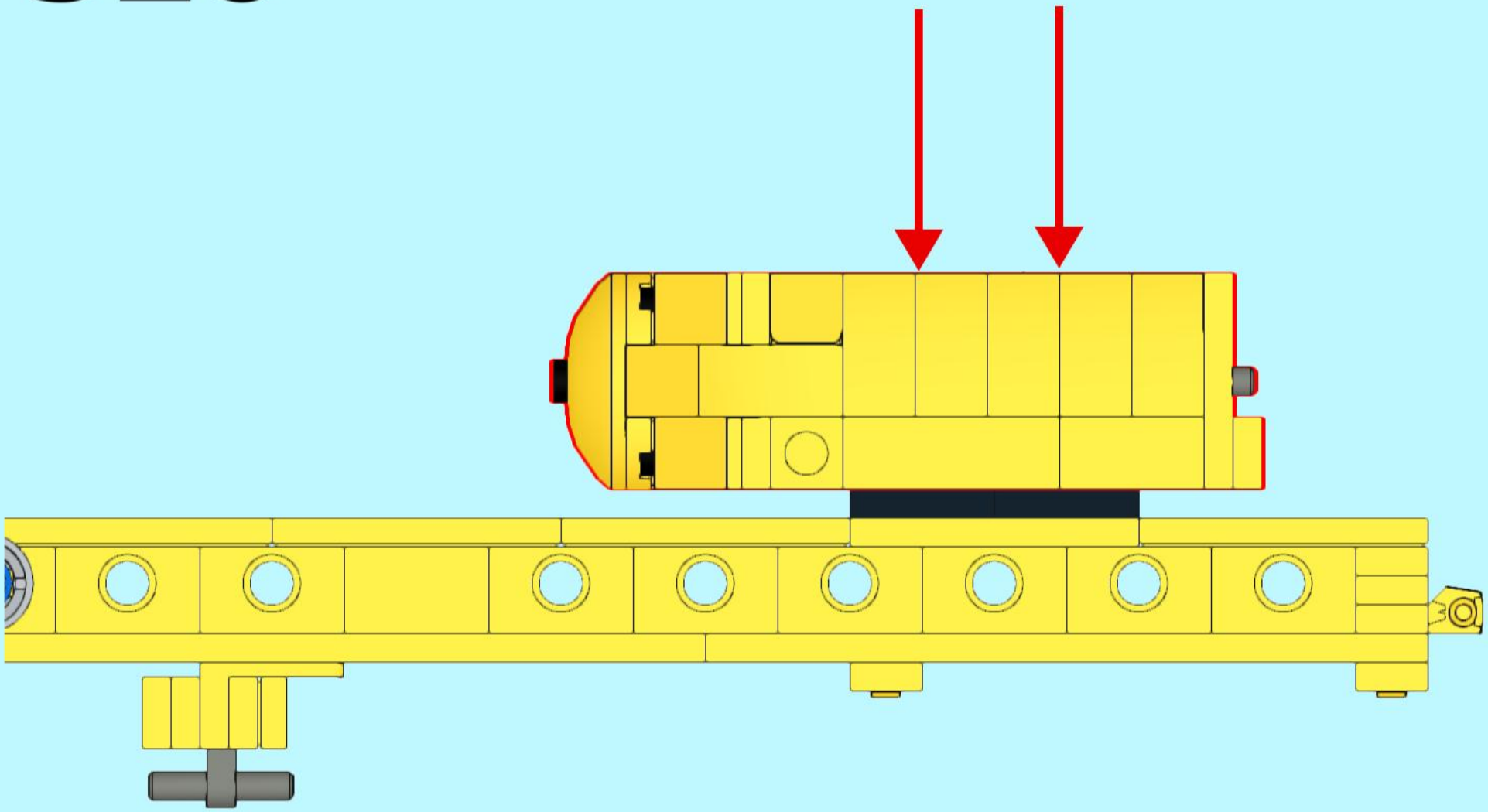

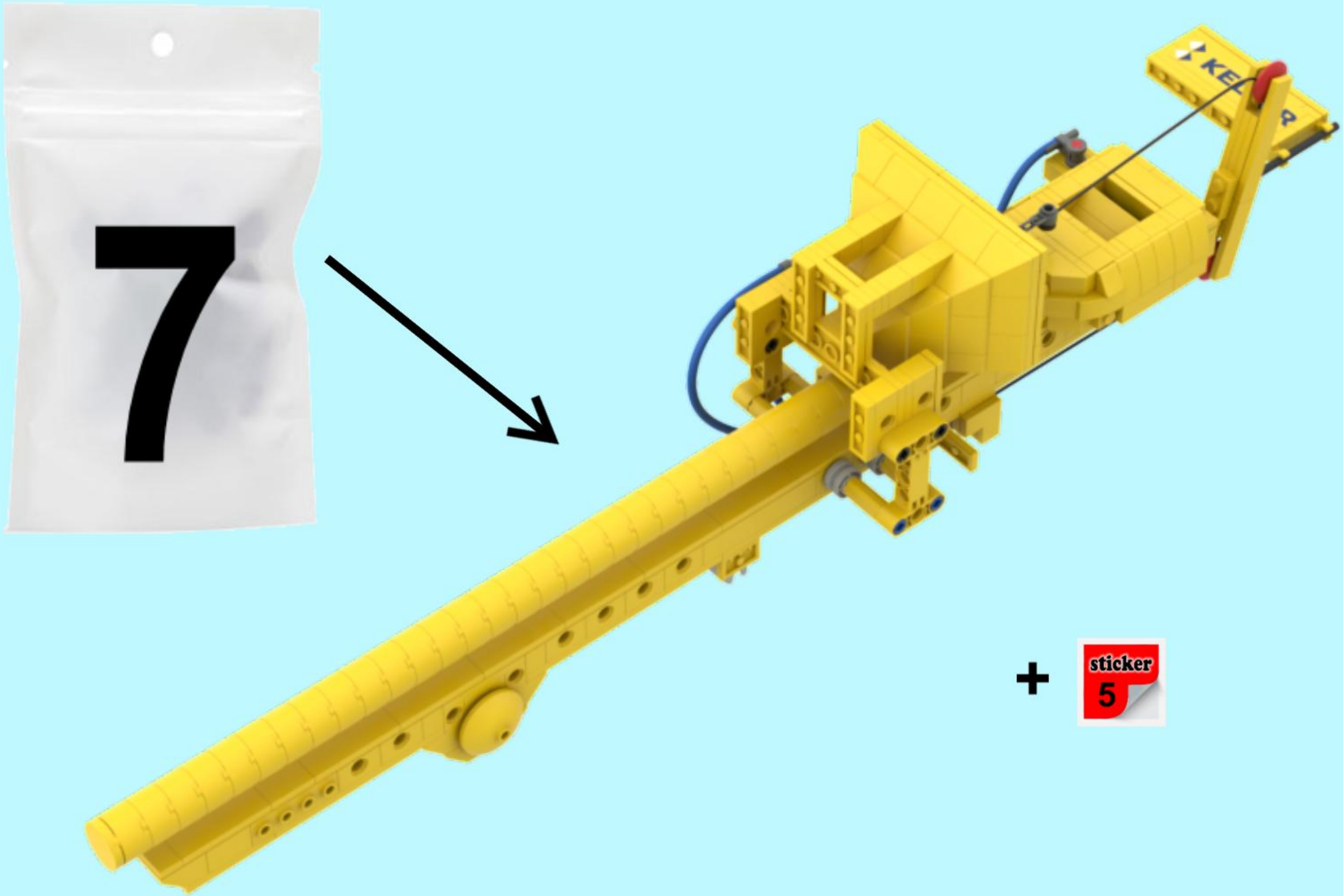
7
sticker
5

327

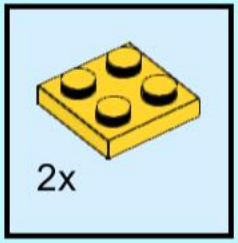

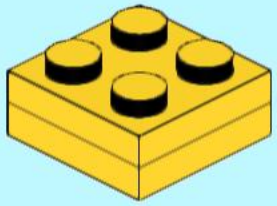

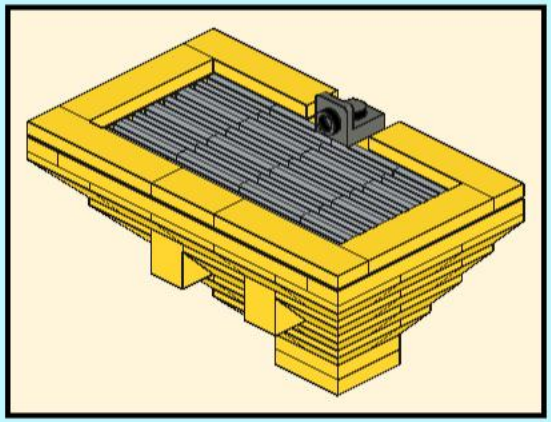

328

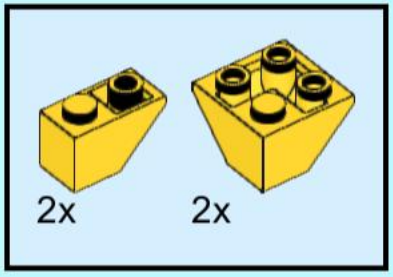

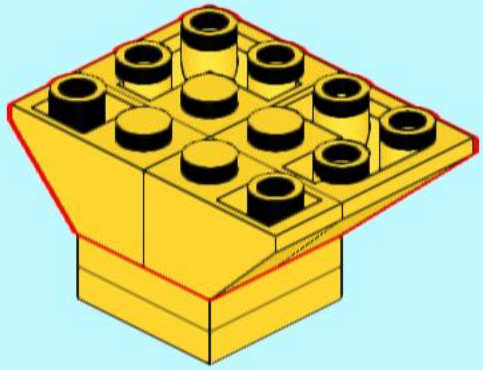

329

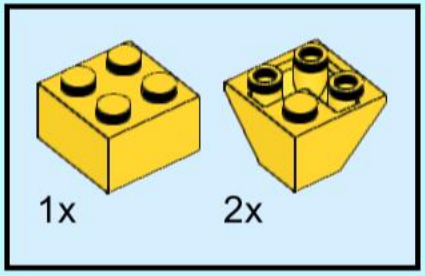

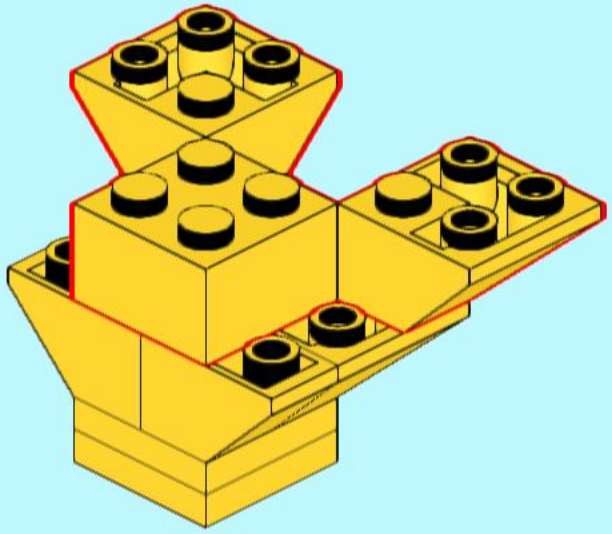

330

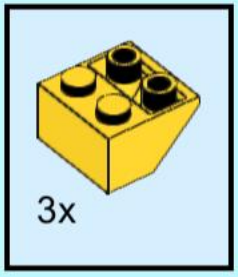

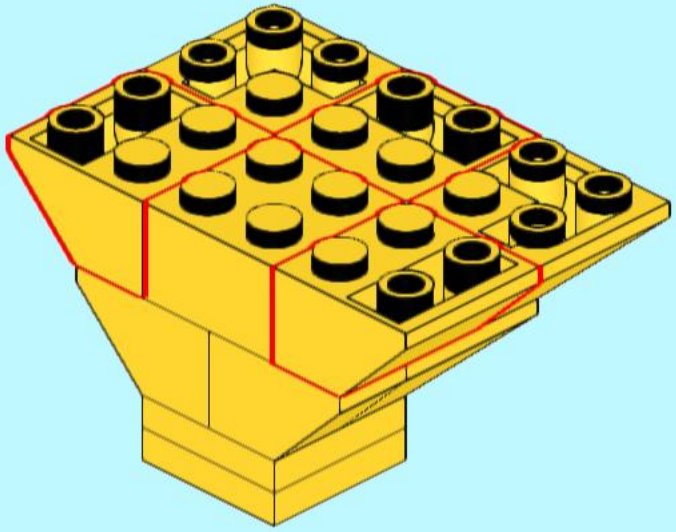

331

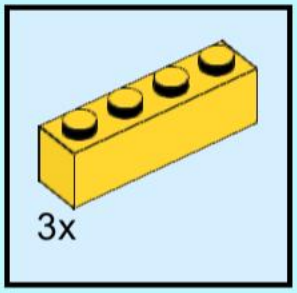

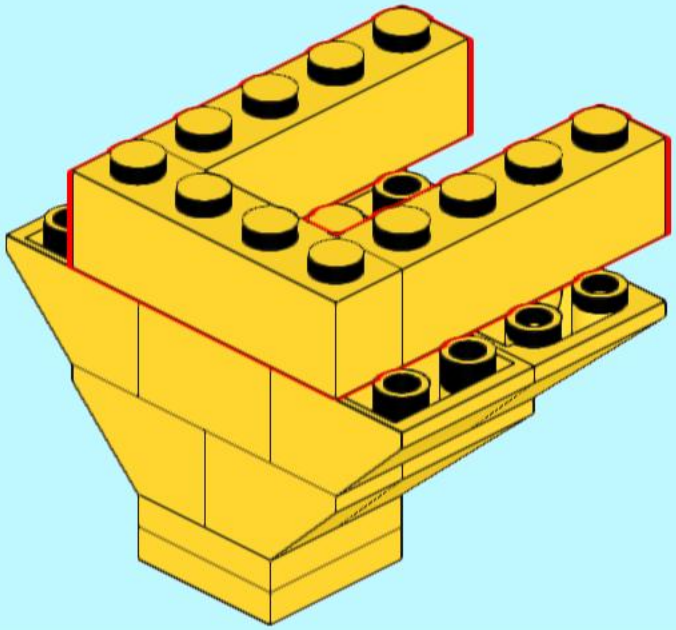

332

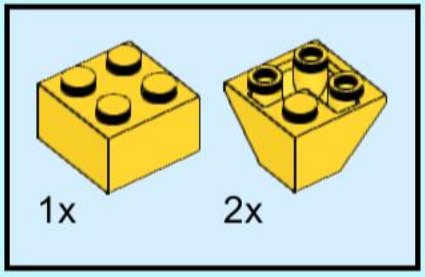

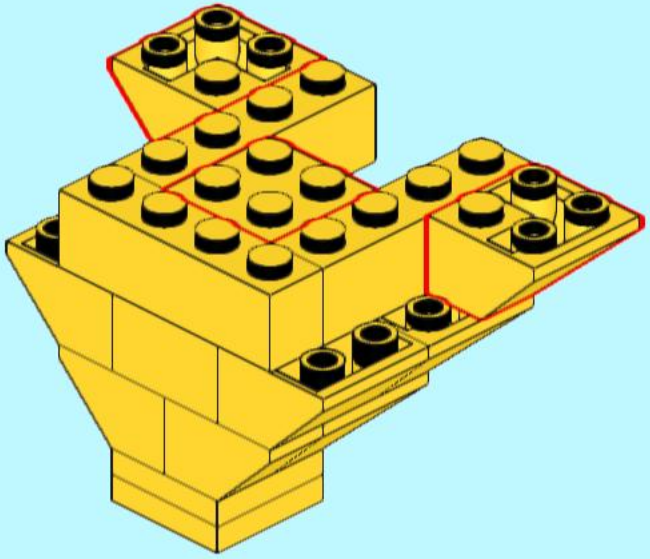

333

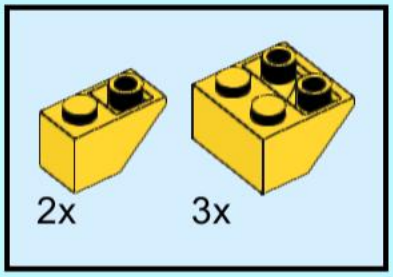

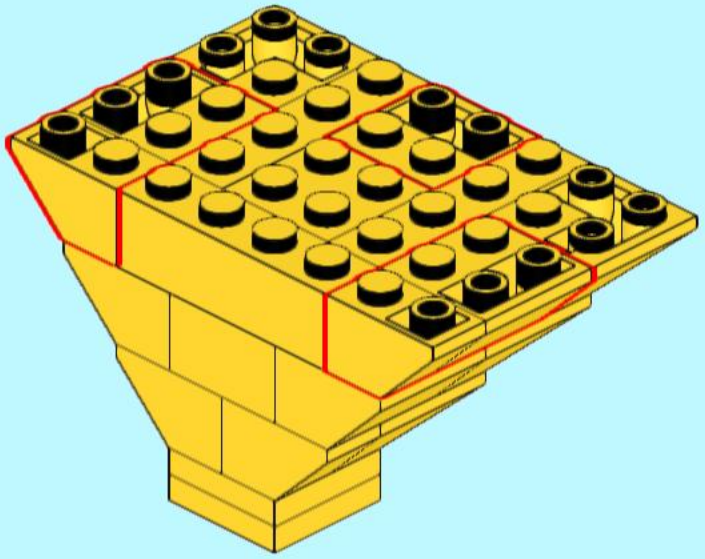

334

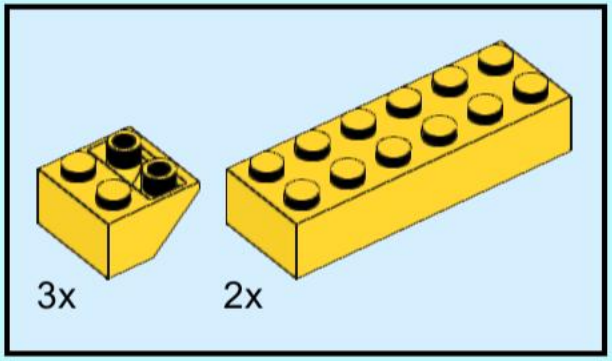

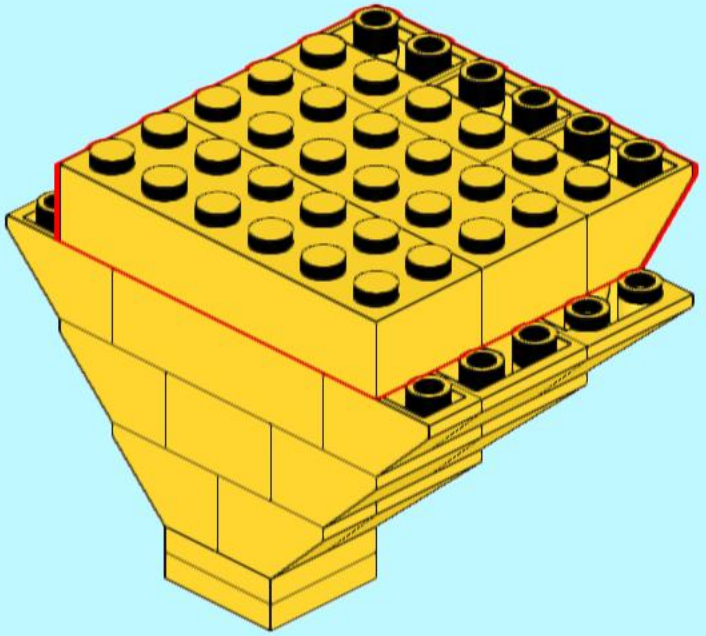

335

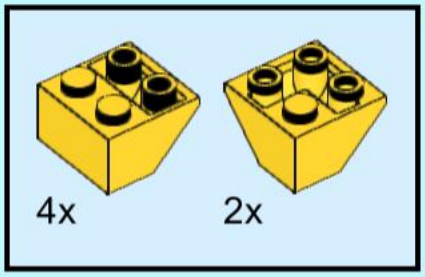

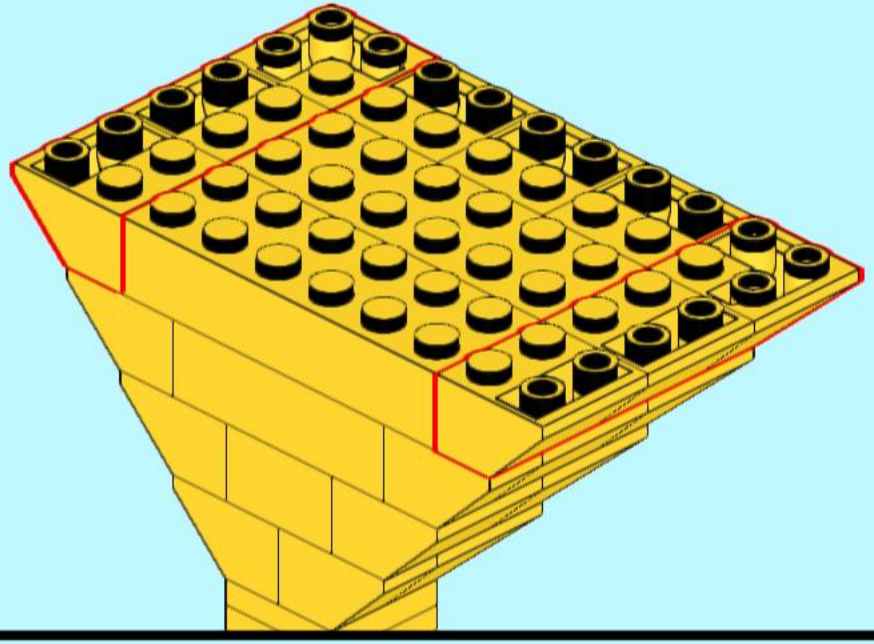

336

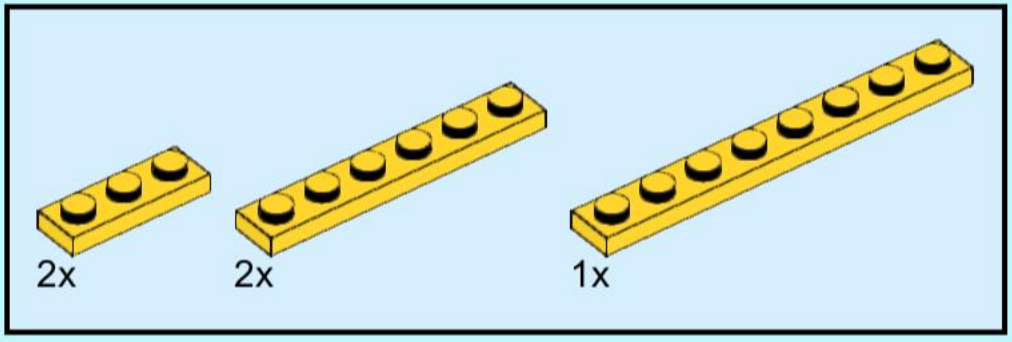

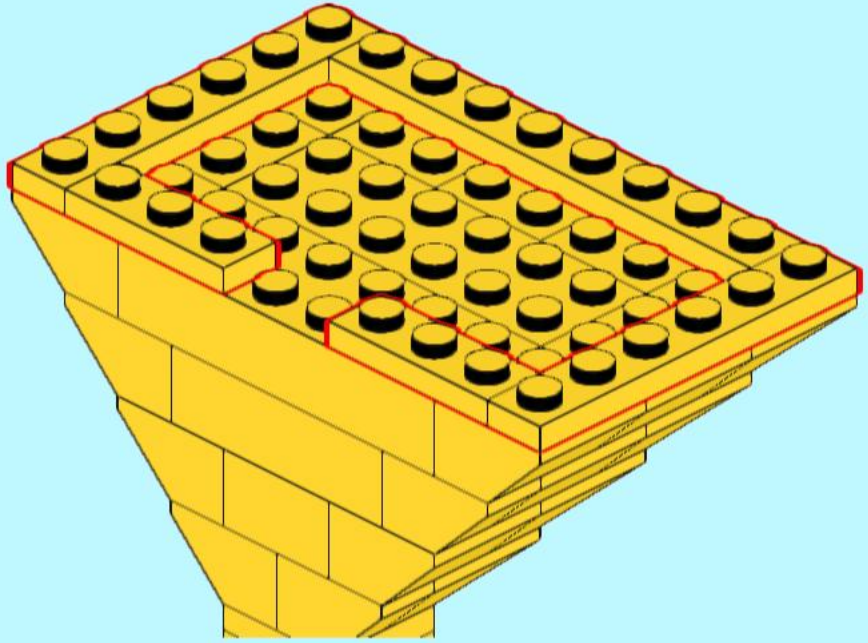

337

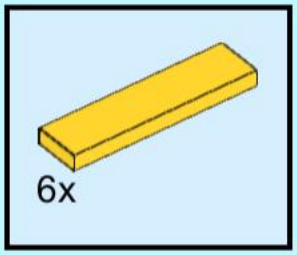

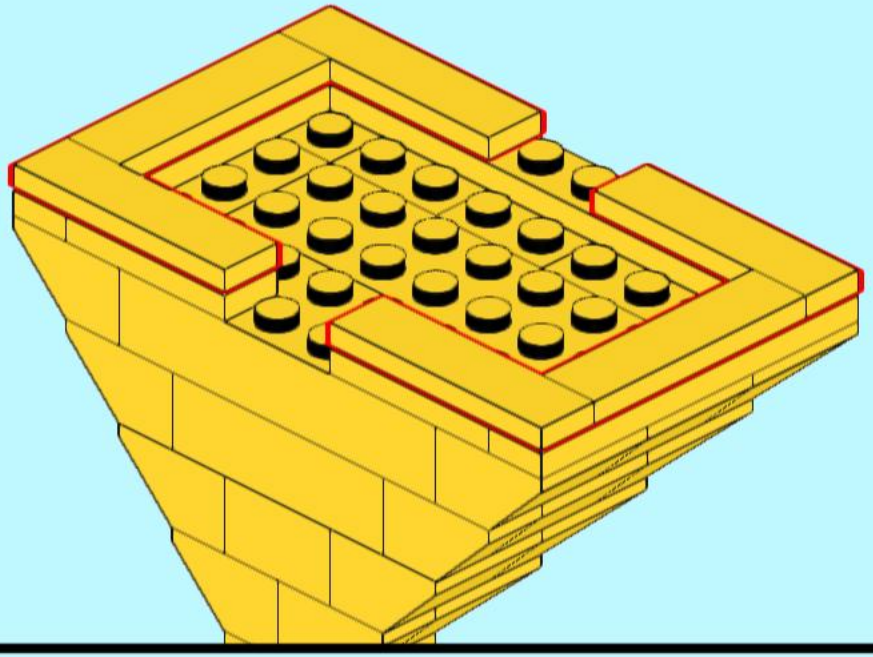

338

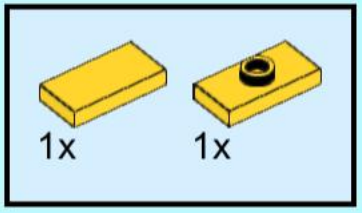

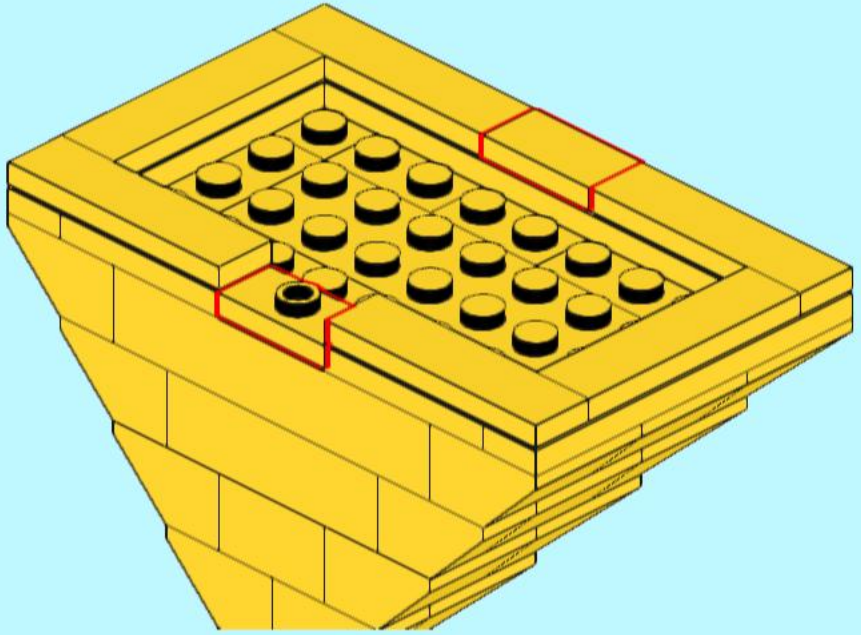

339

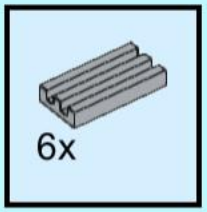

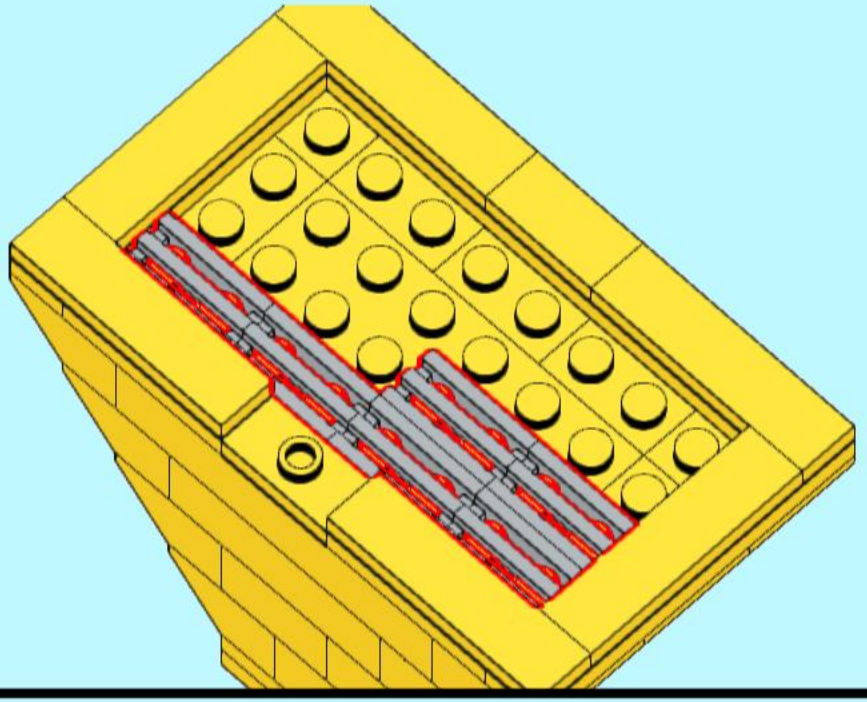

340

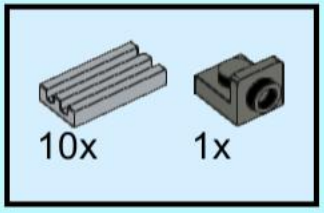

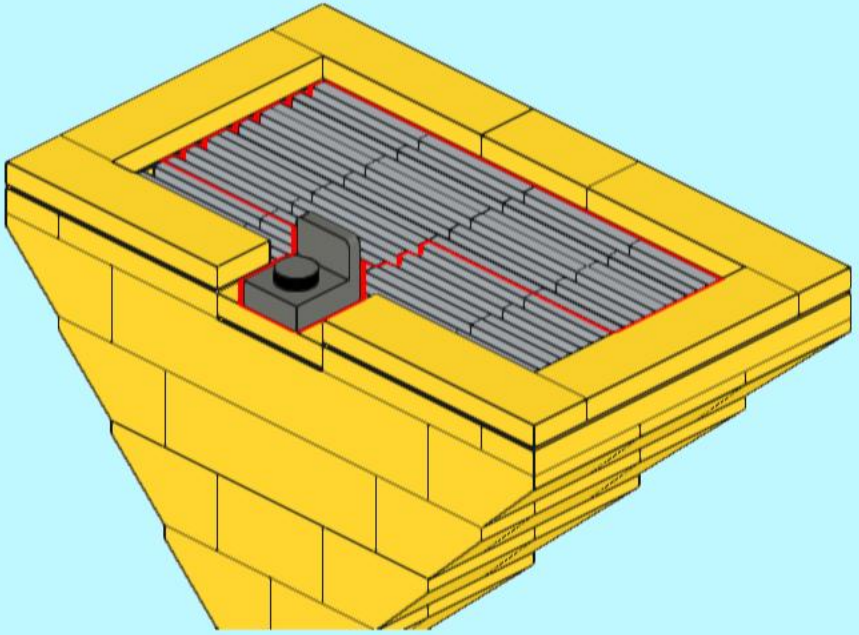

341

7

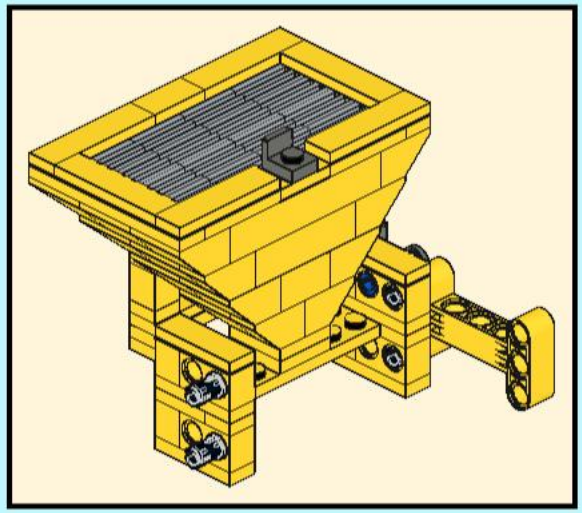

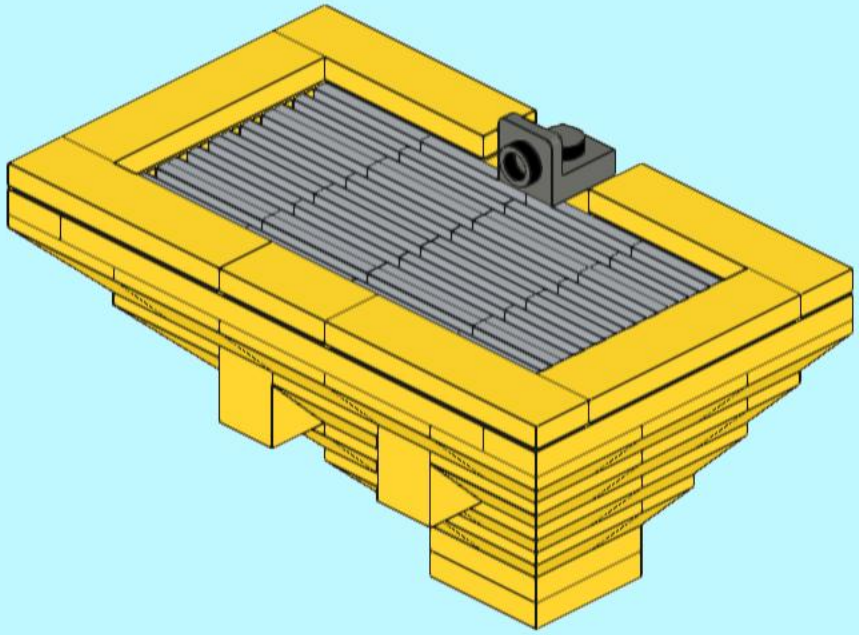

342

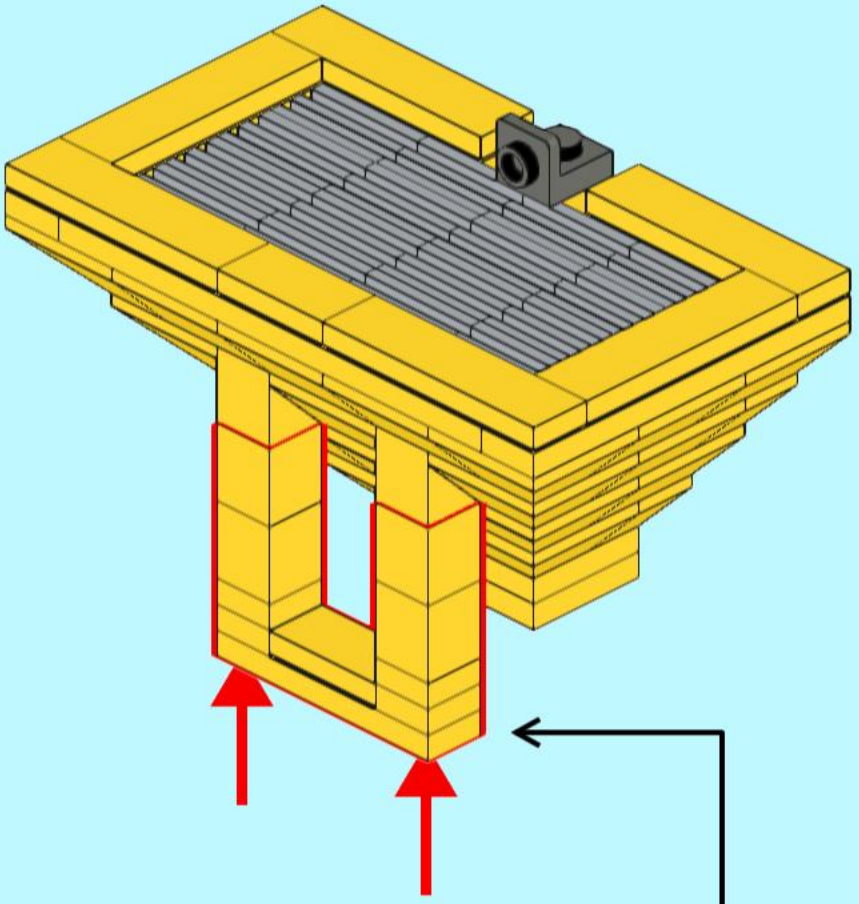

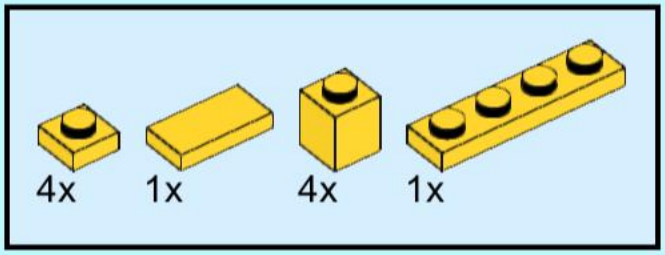

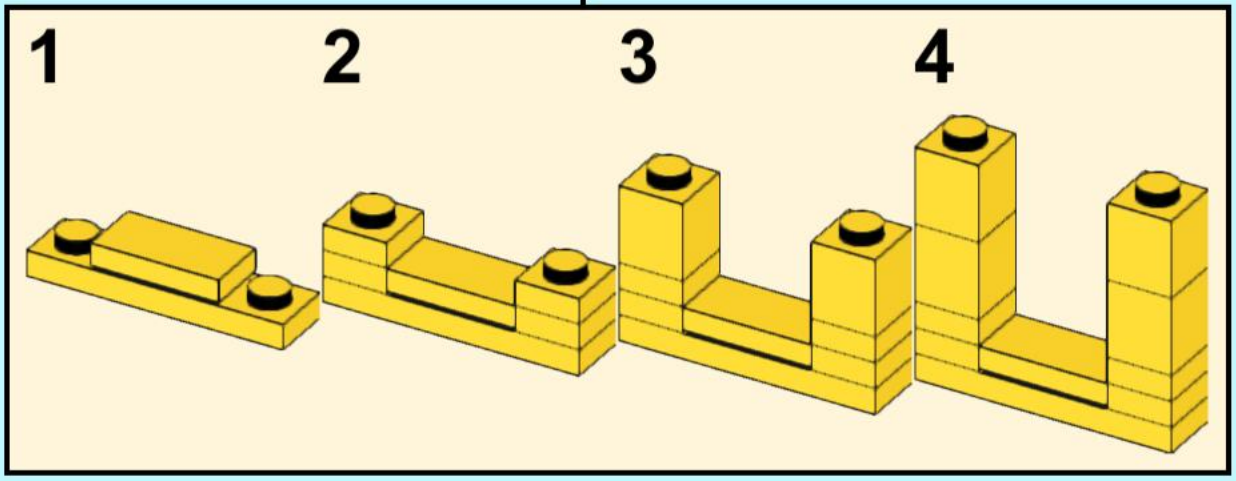

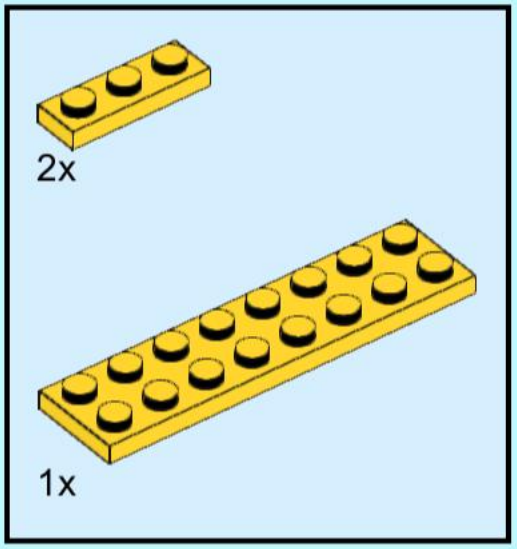

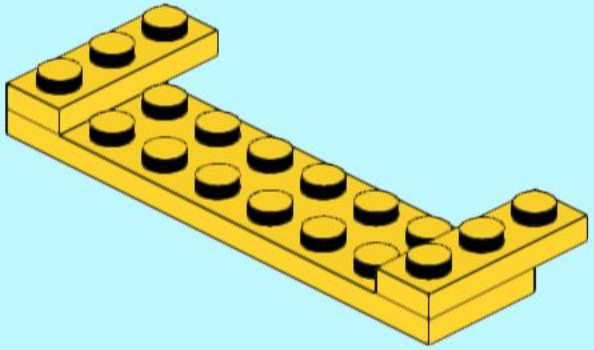

7

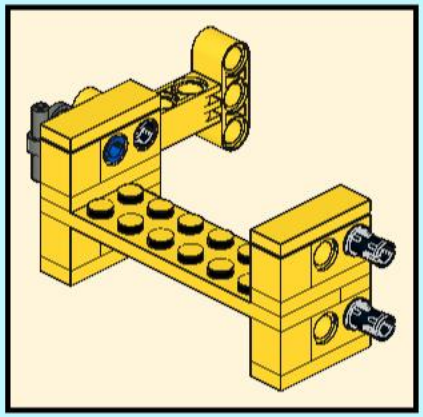

343

344

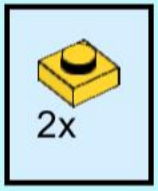

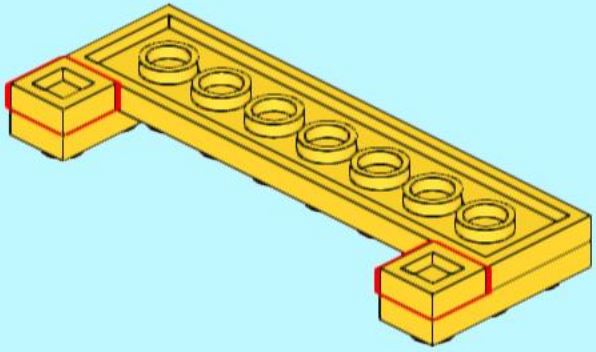

345

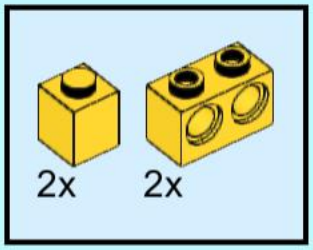

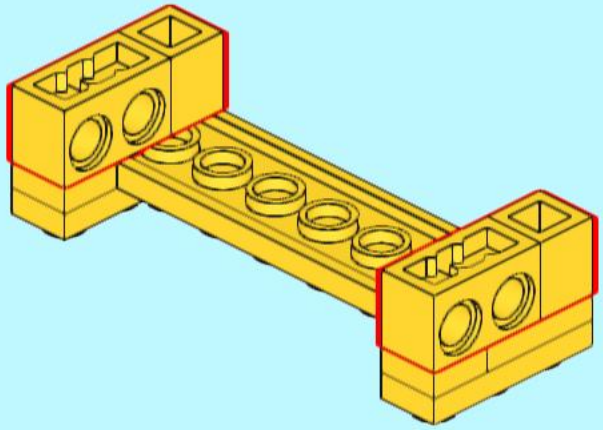

346

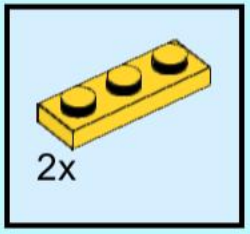

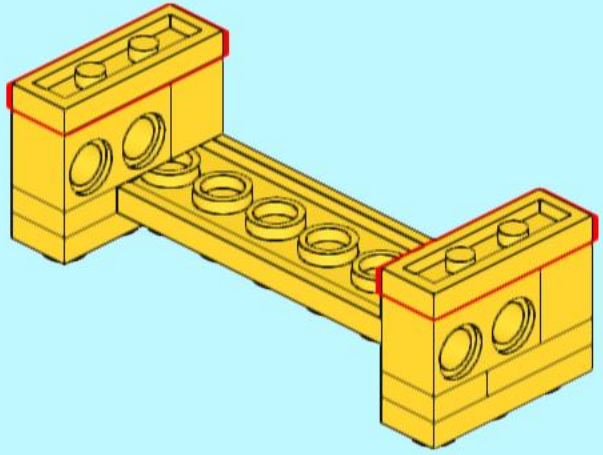

347

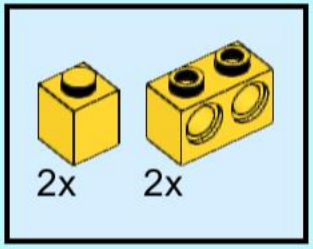

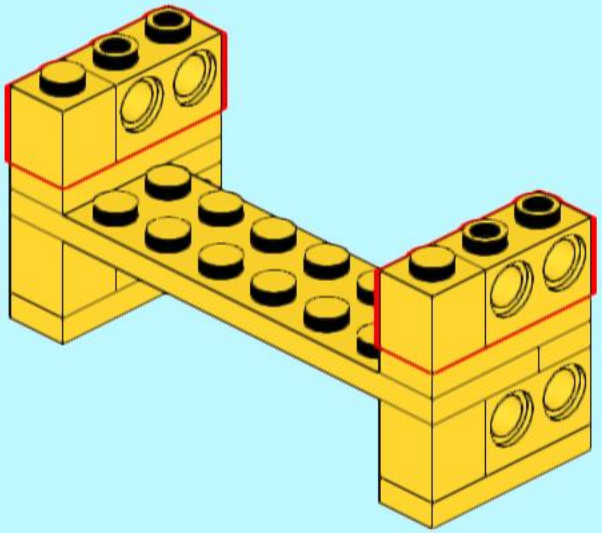

348

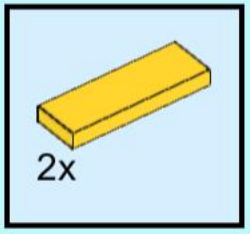

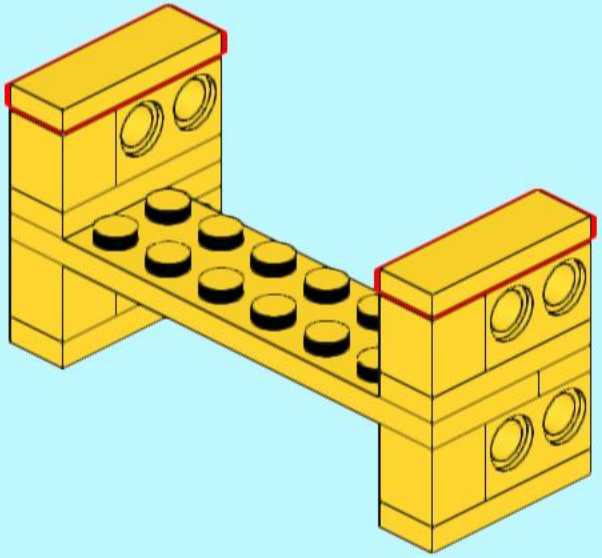

349

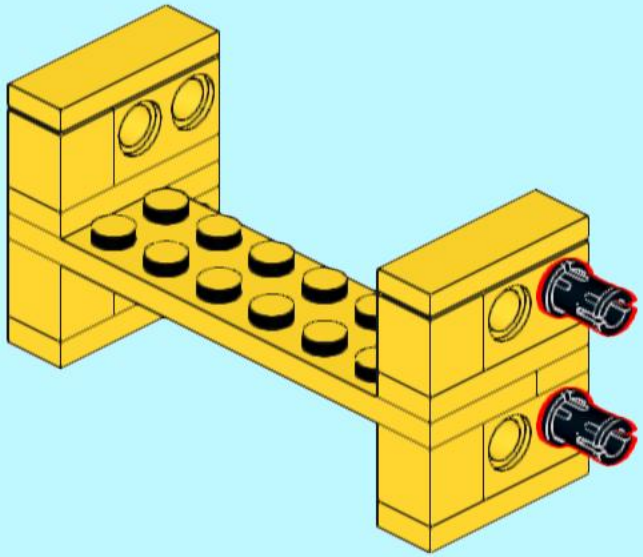

350

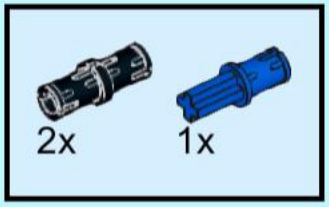

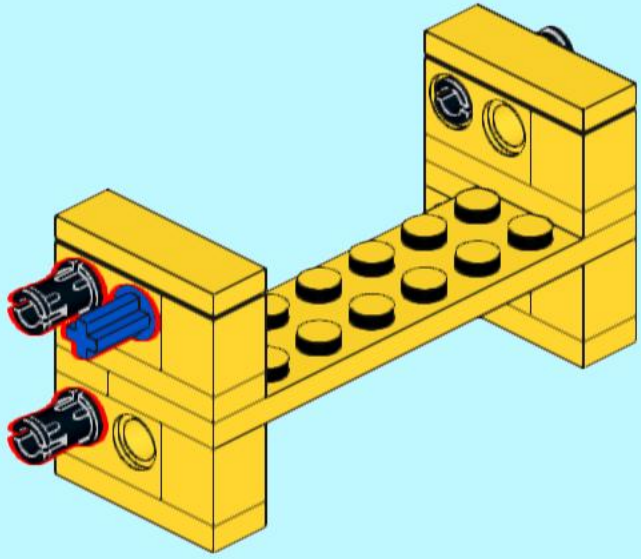

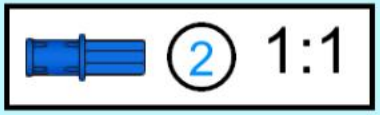

351

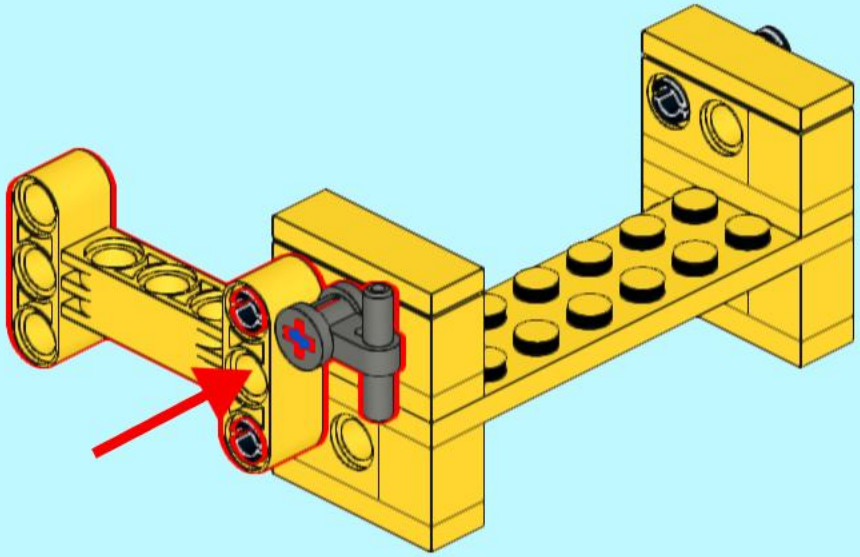

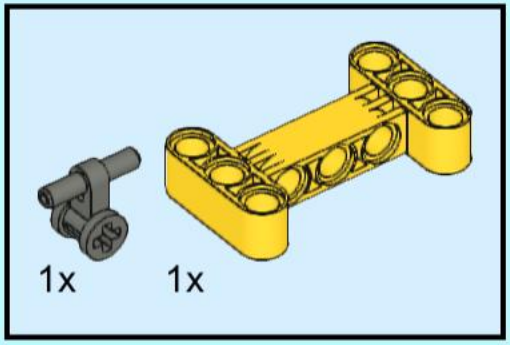

352

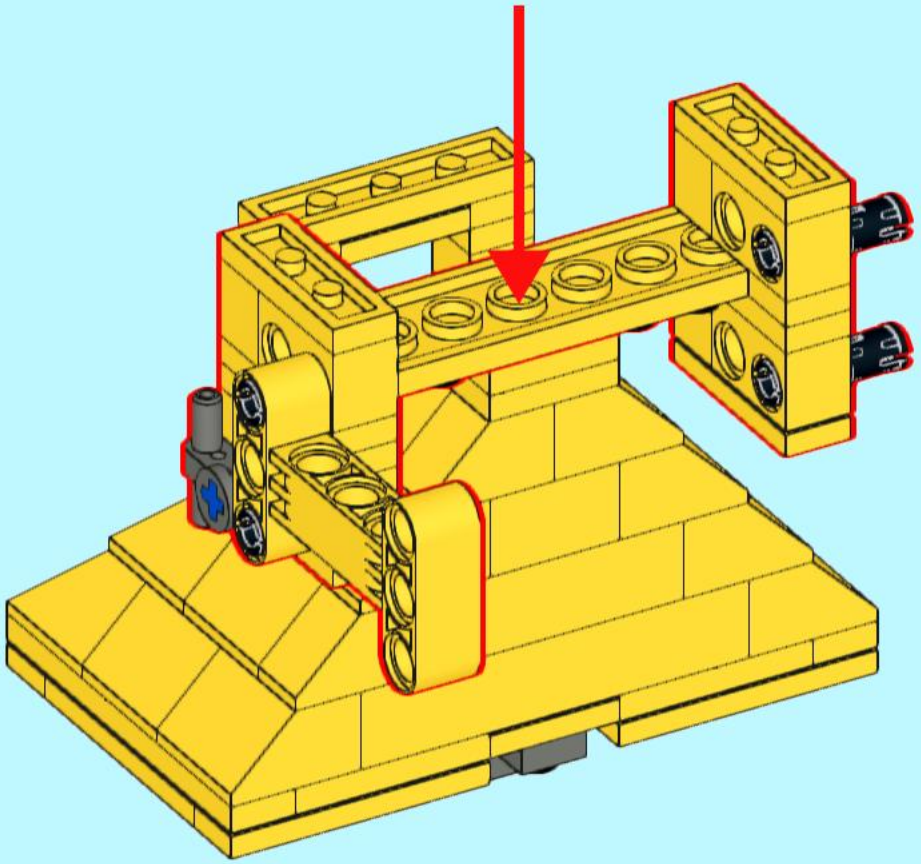

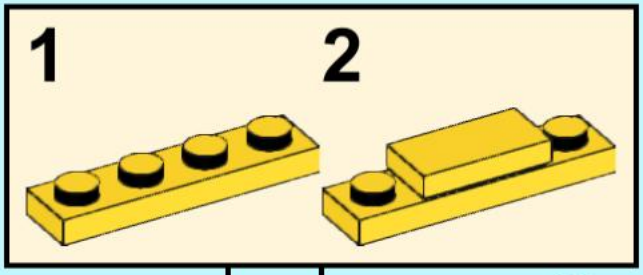

2x

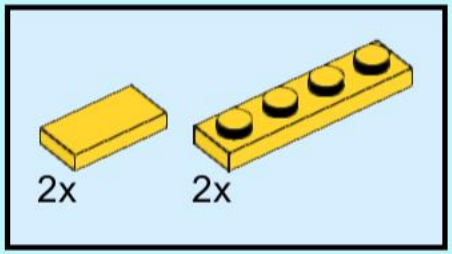

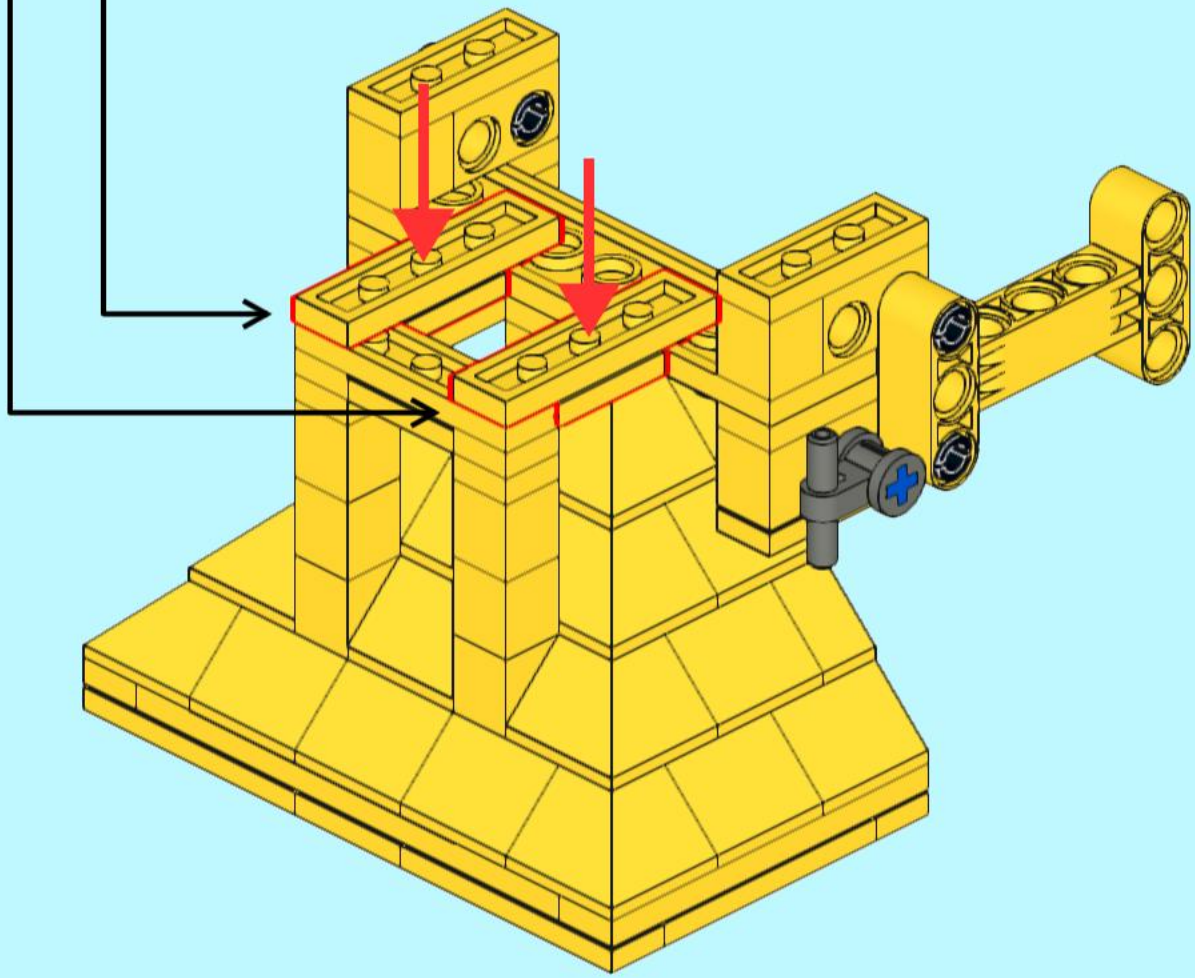

354

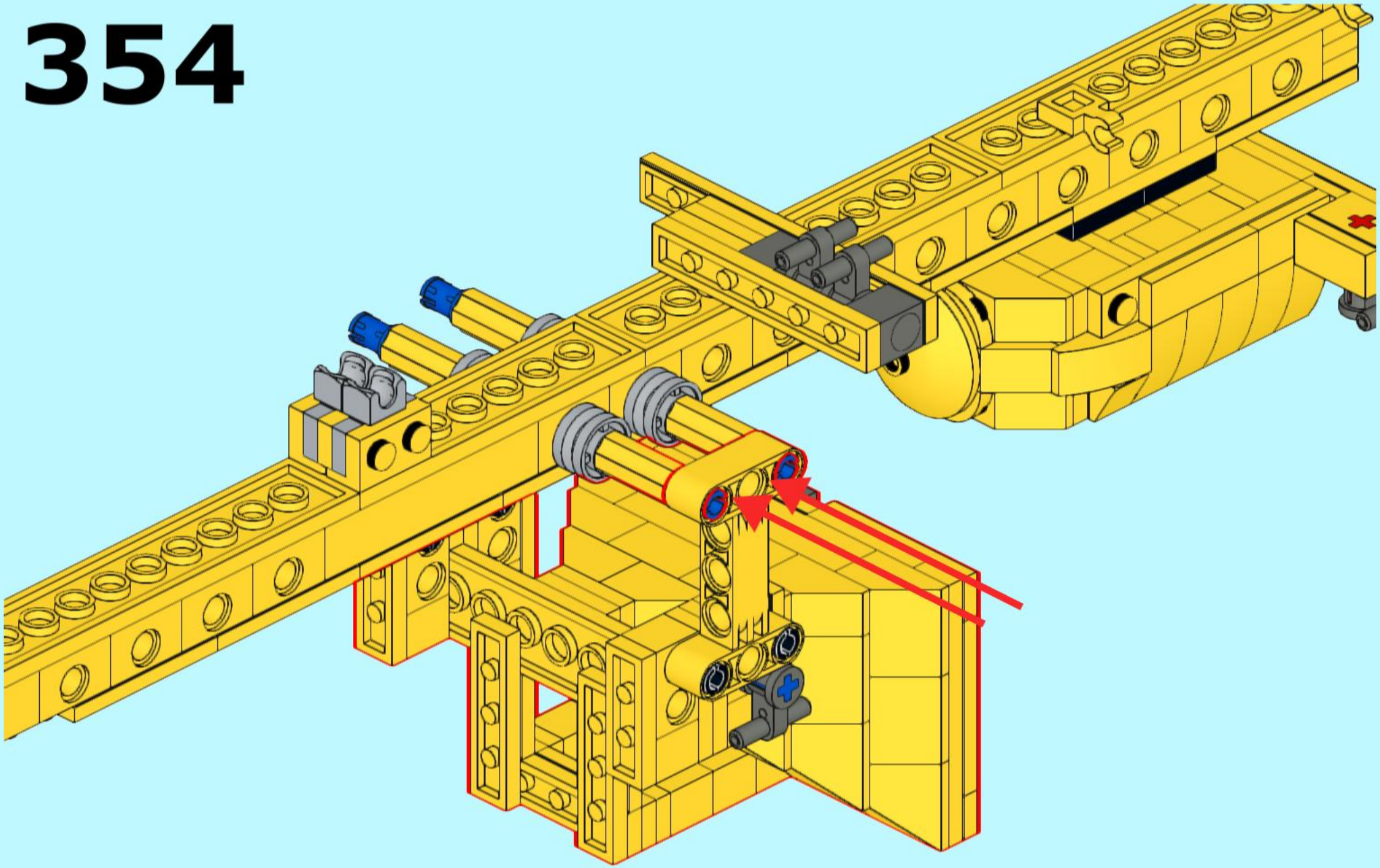

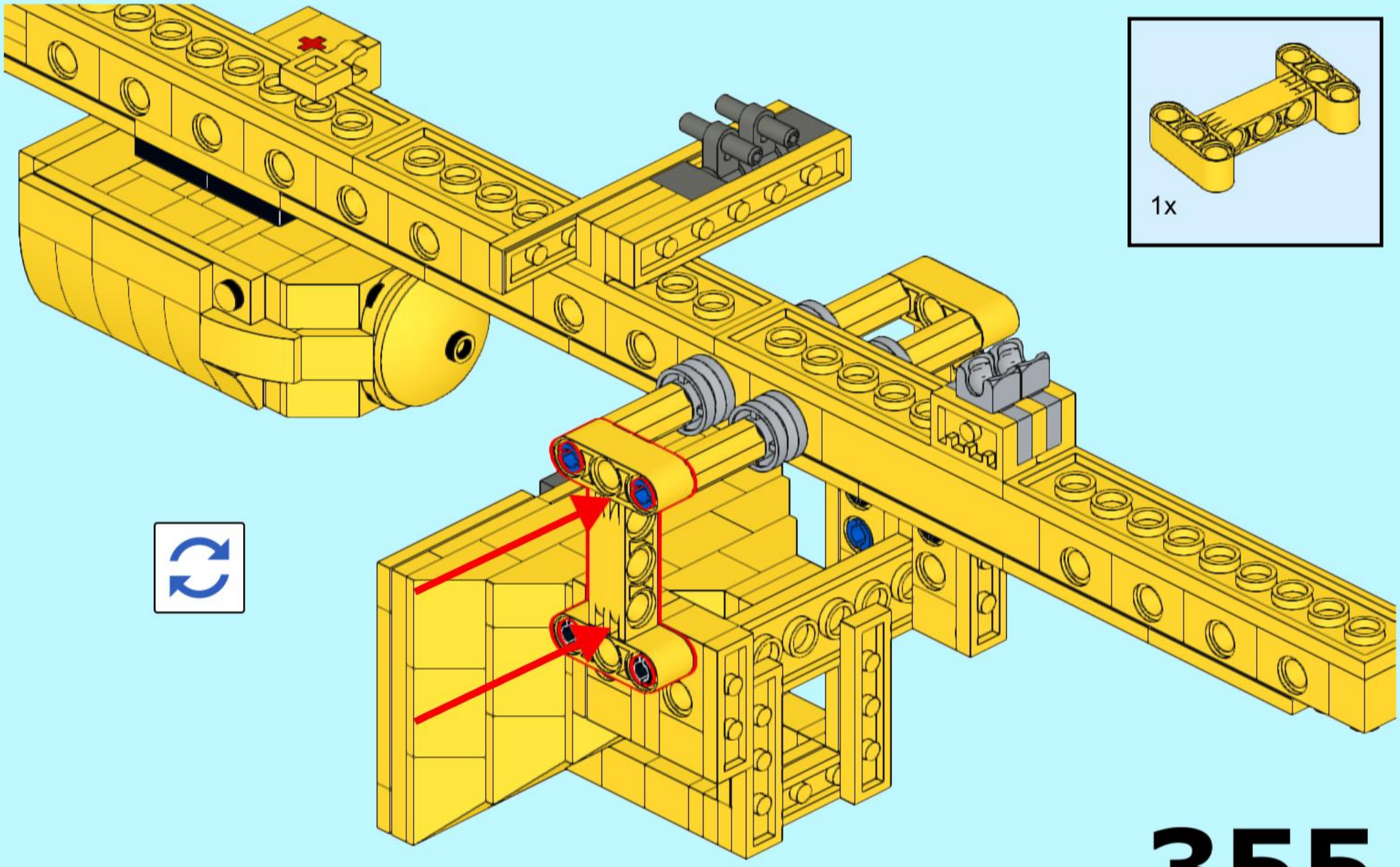
1x

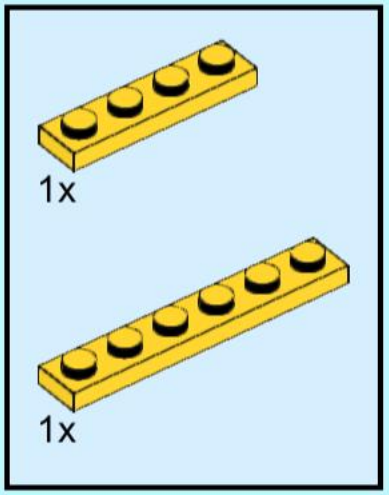

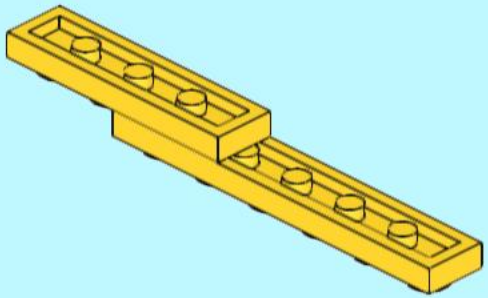

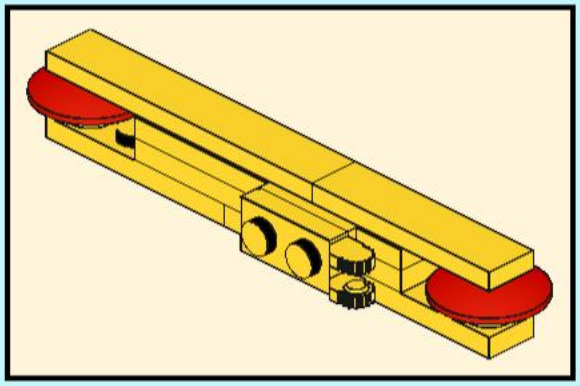

356

357

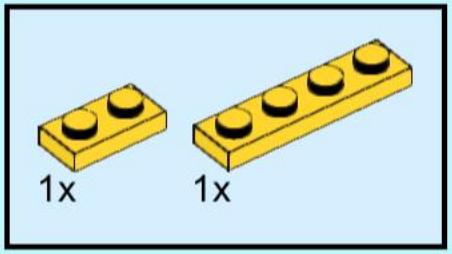

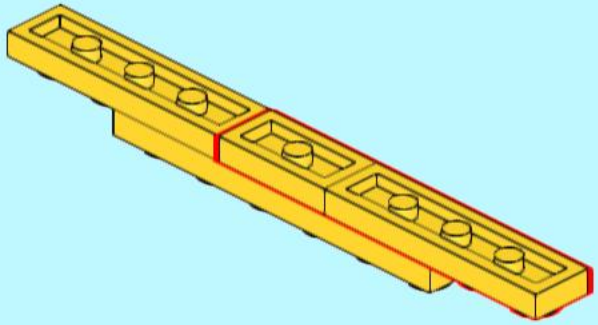

358

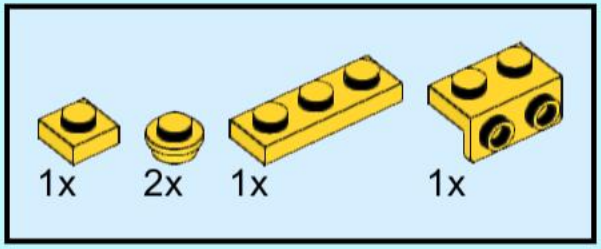

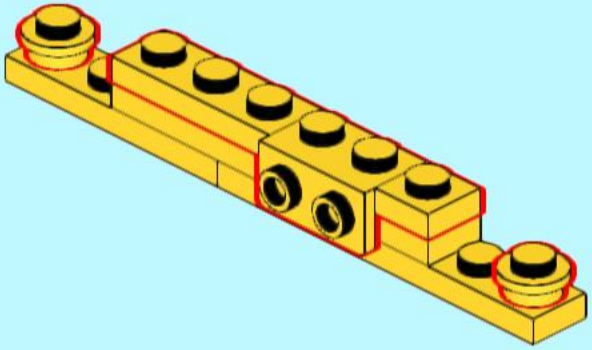

359

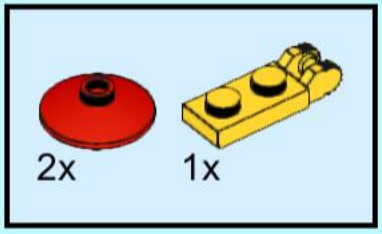

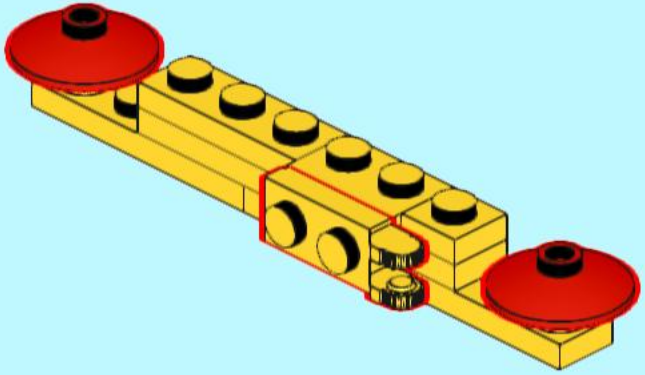

360

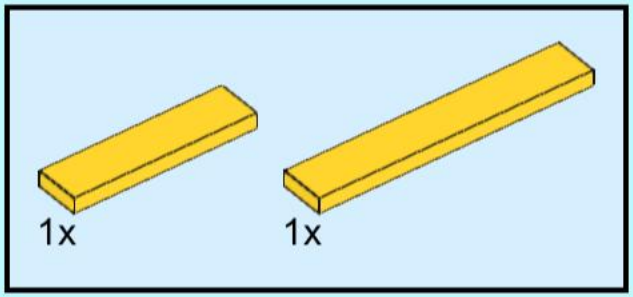

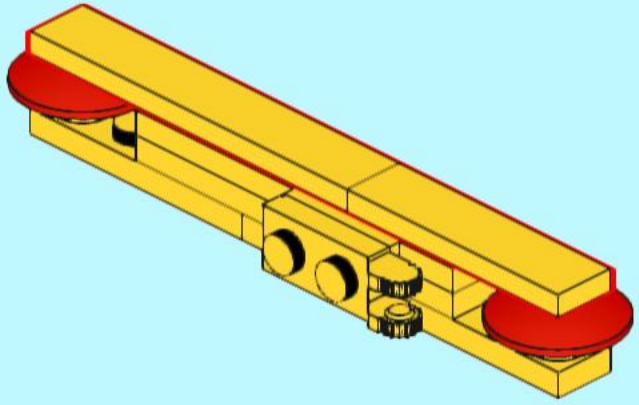

361

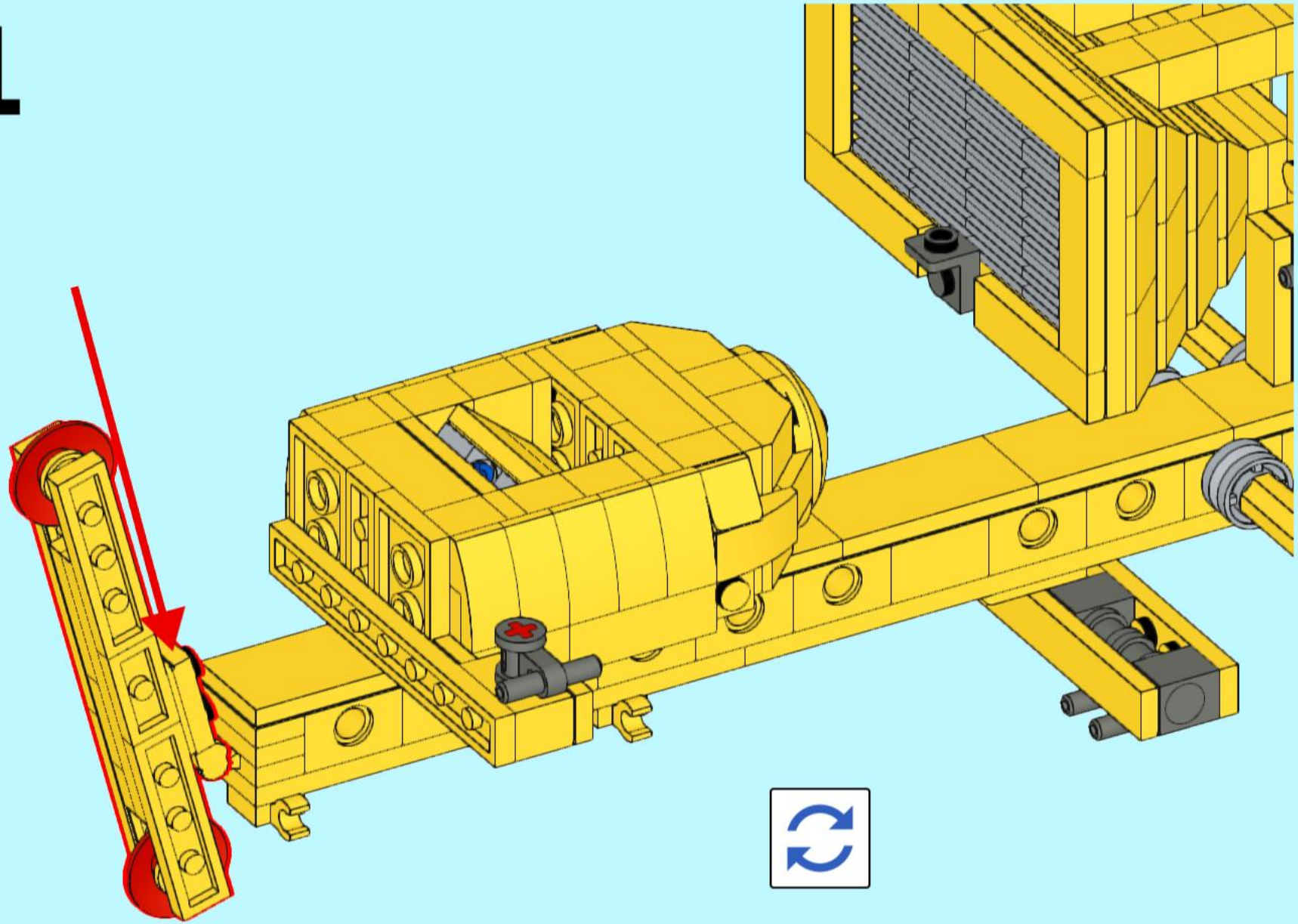

362

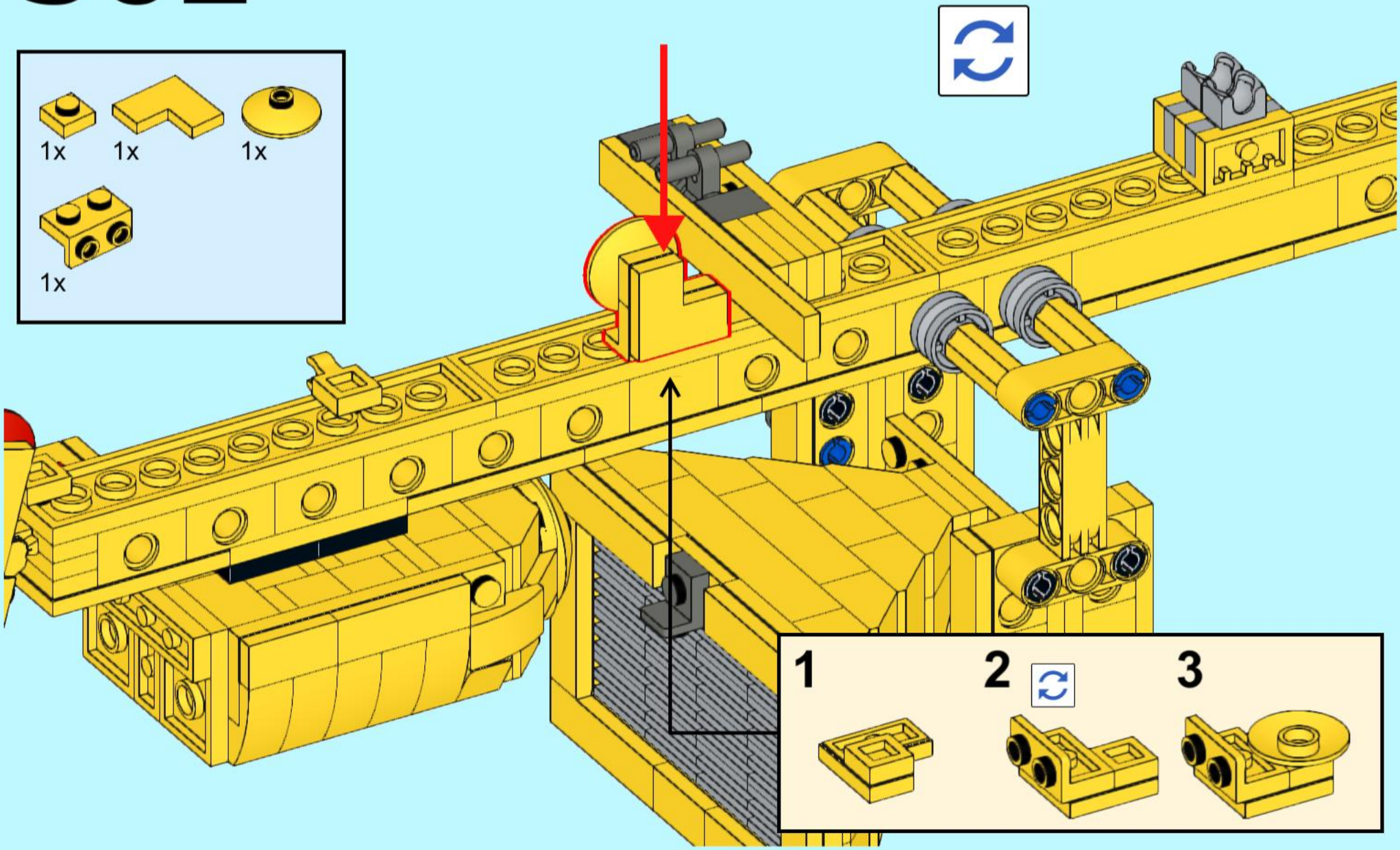

363

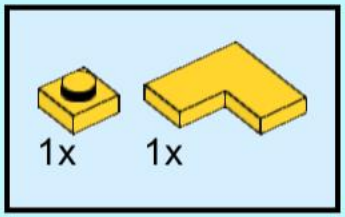

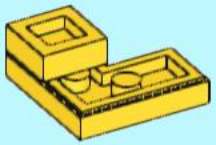

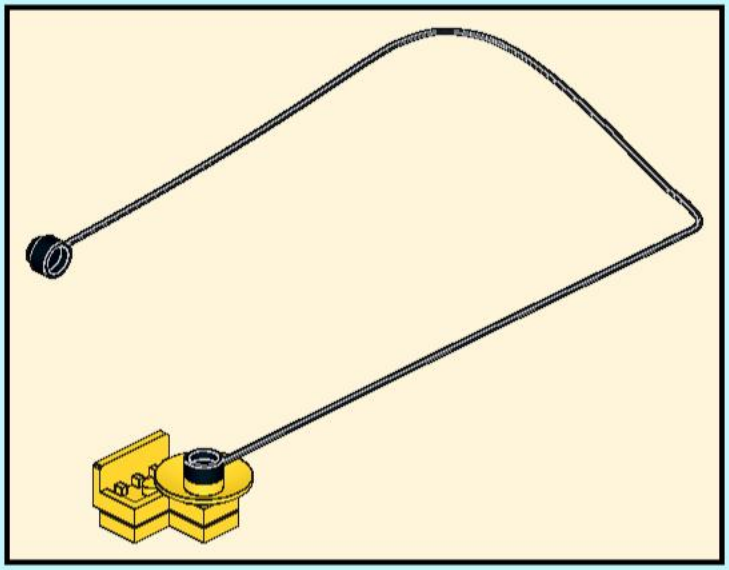

364

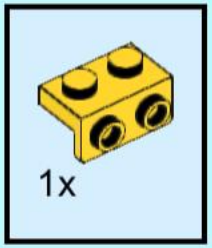

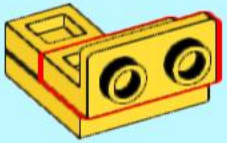

365

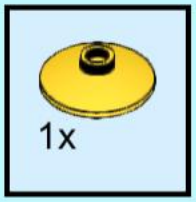

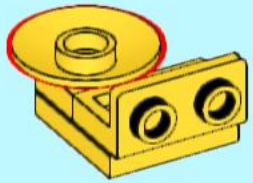

366

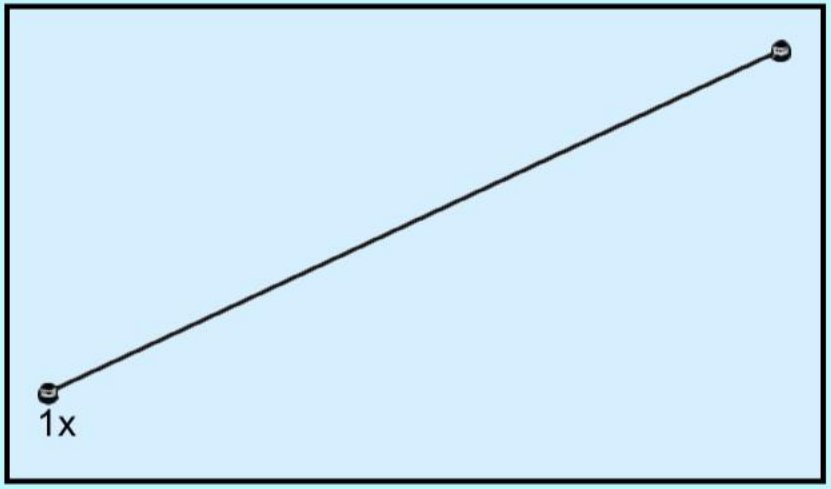

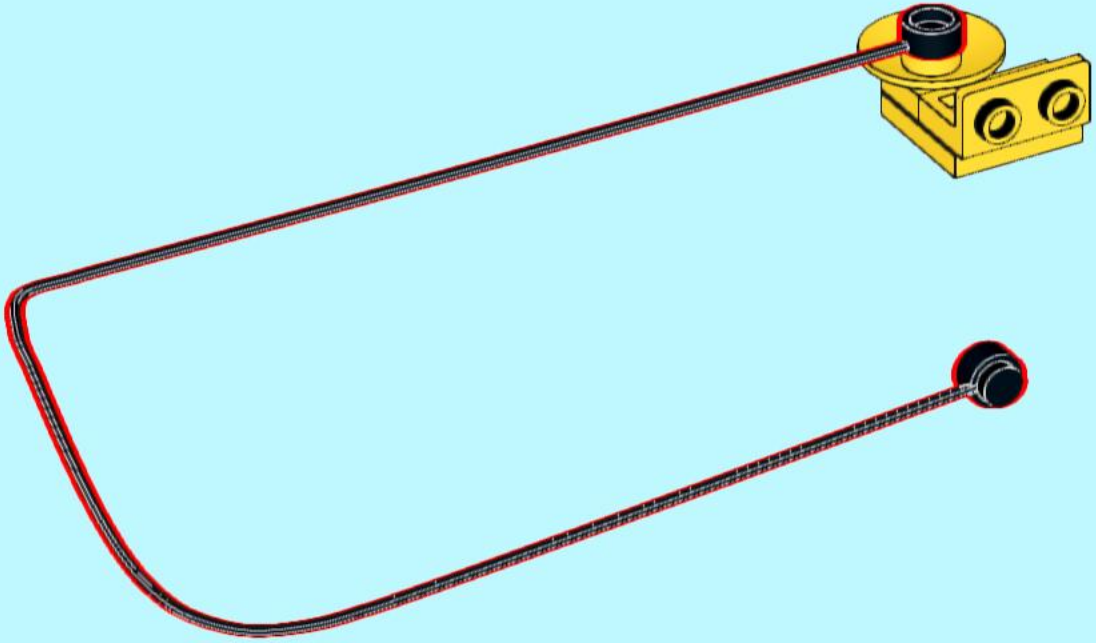

367

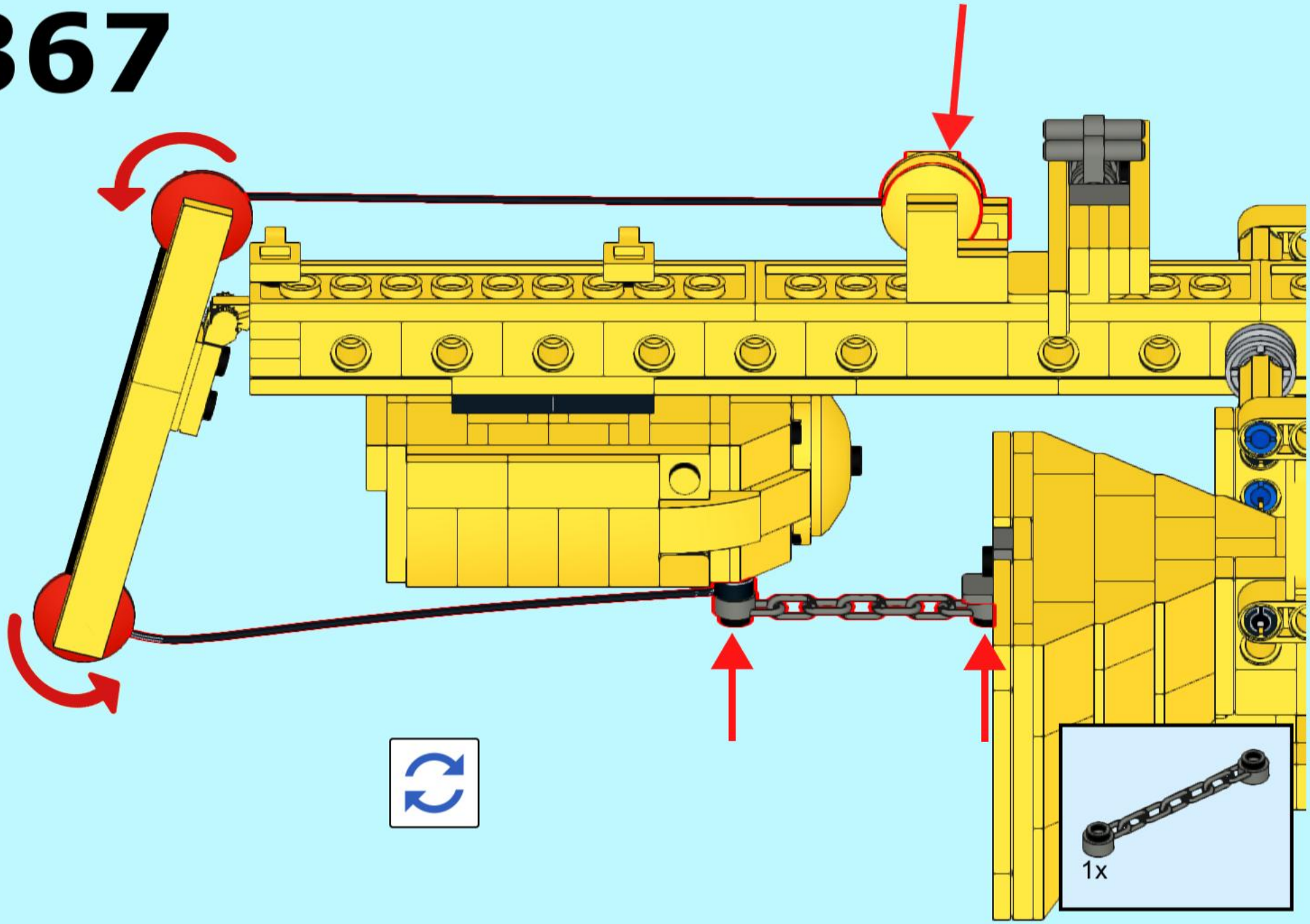

368

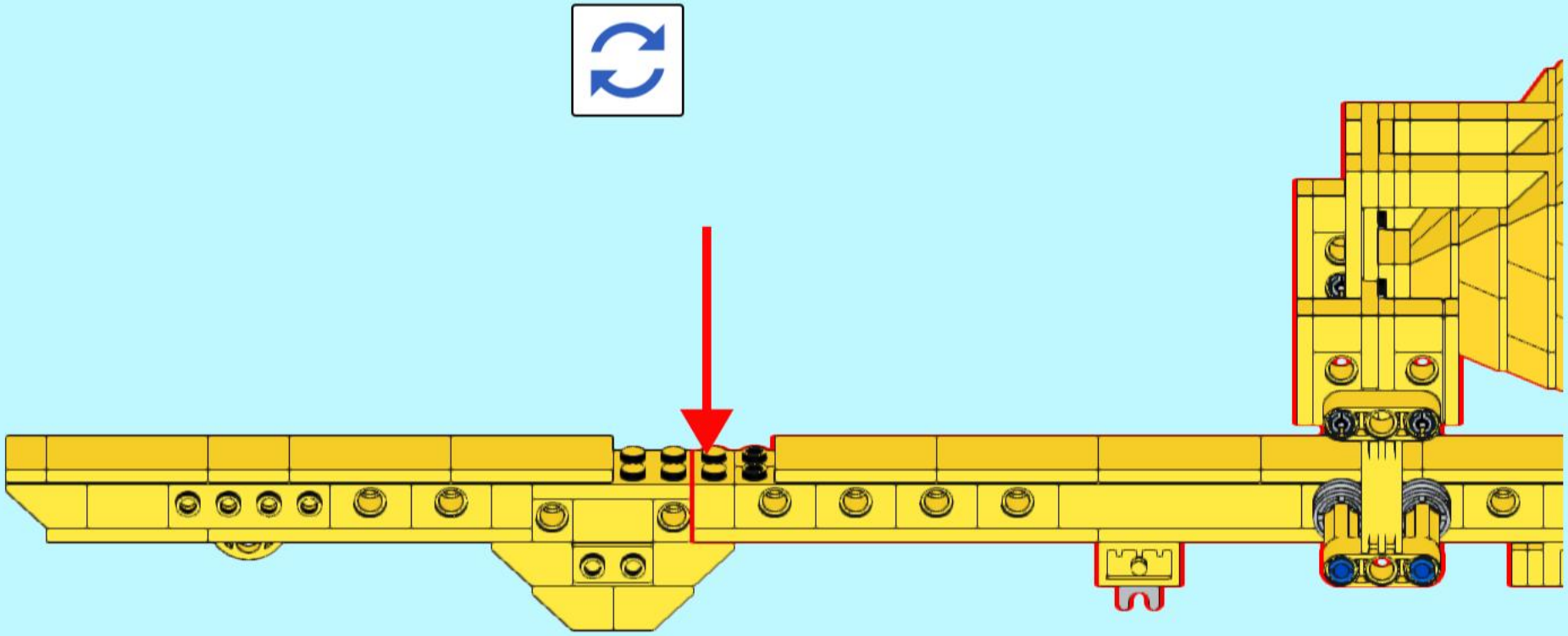

369

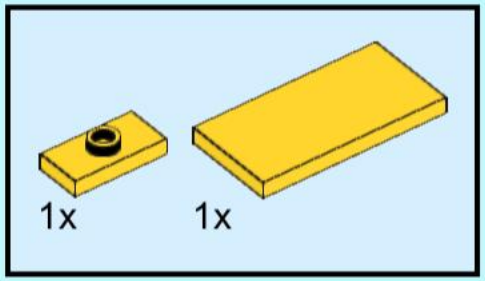

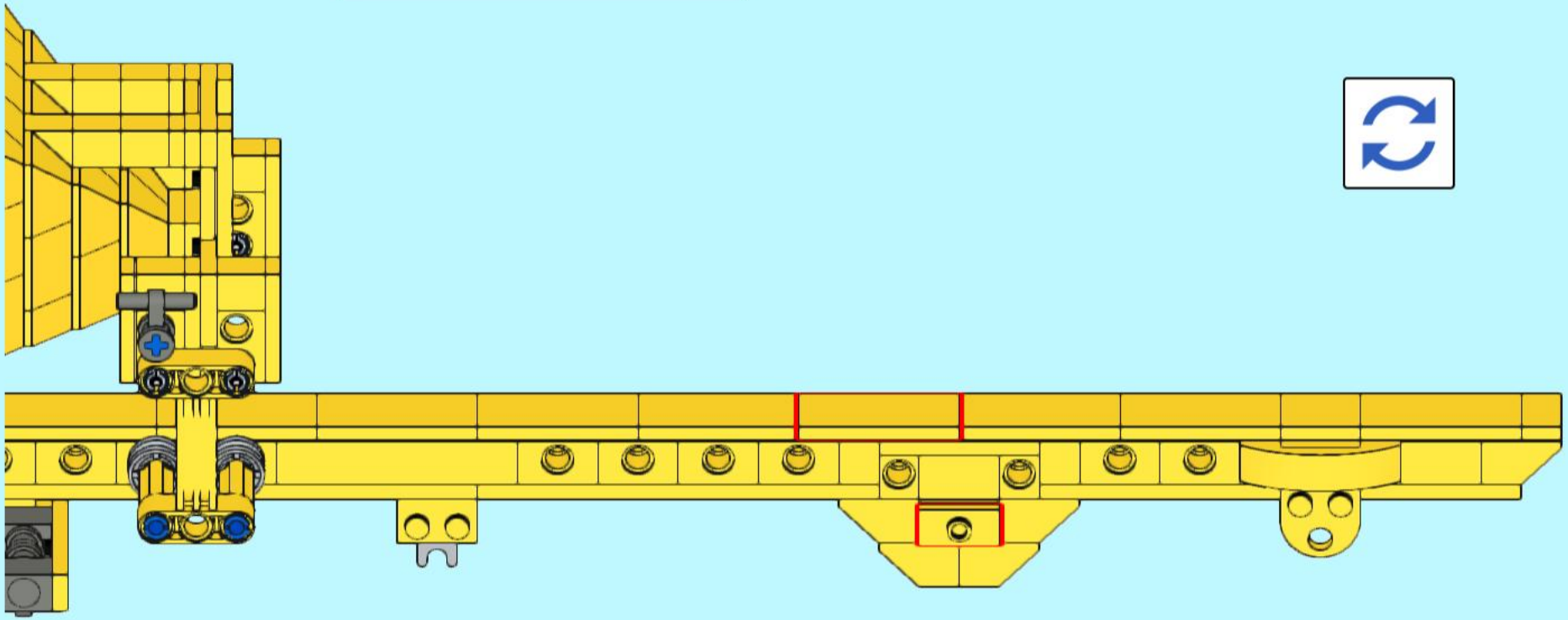

370

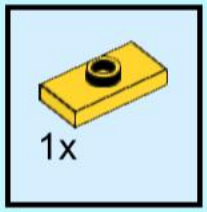

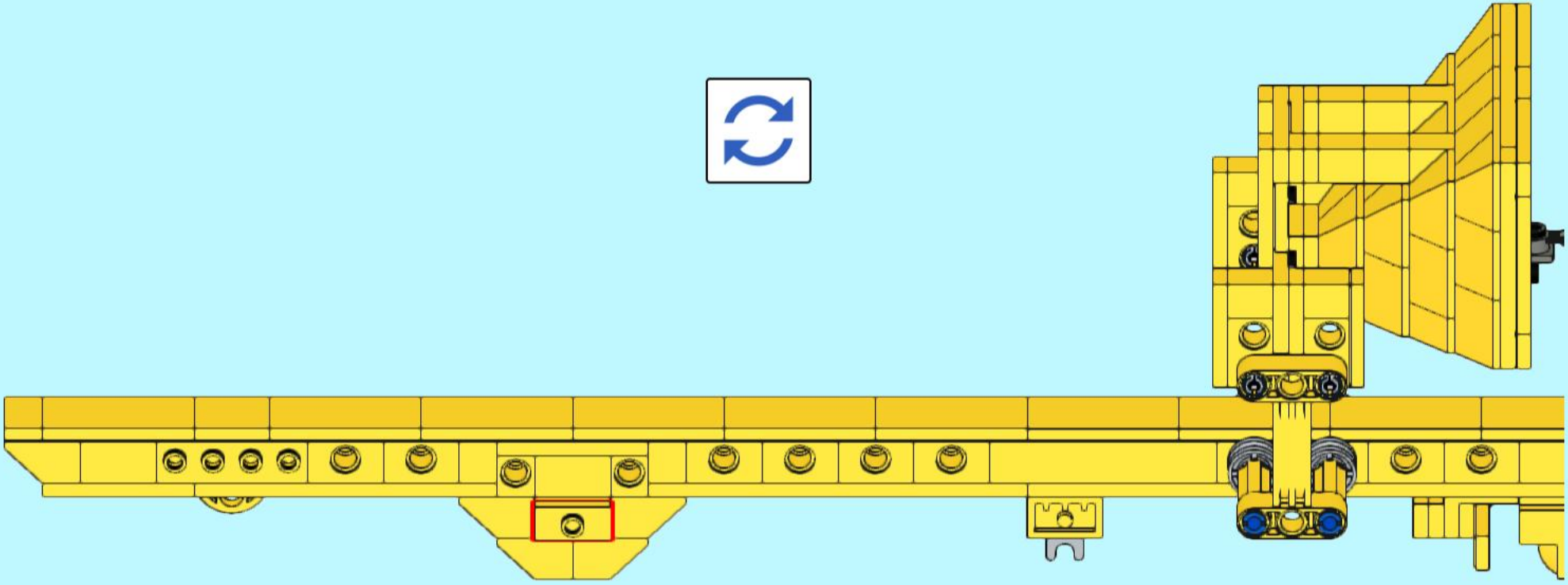

371

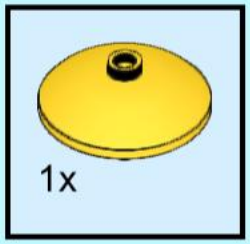

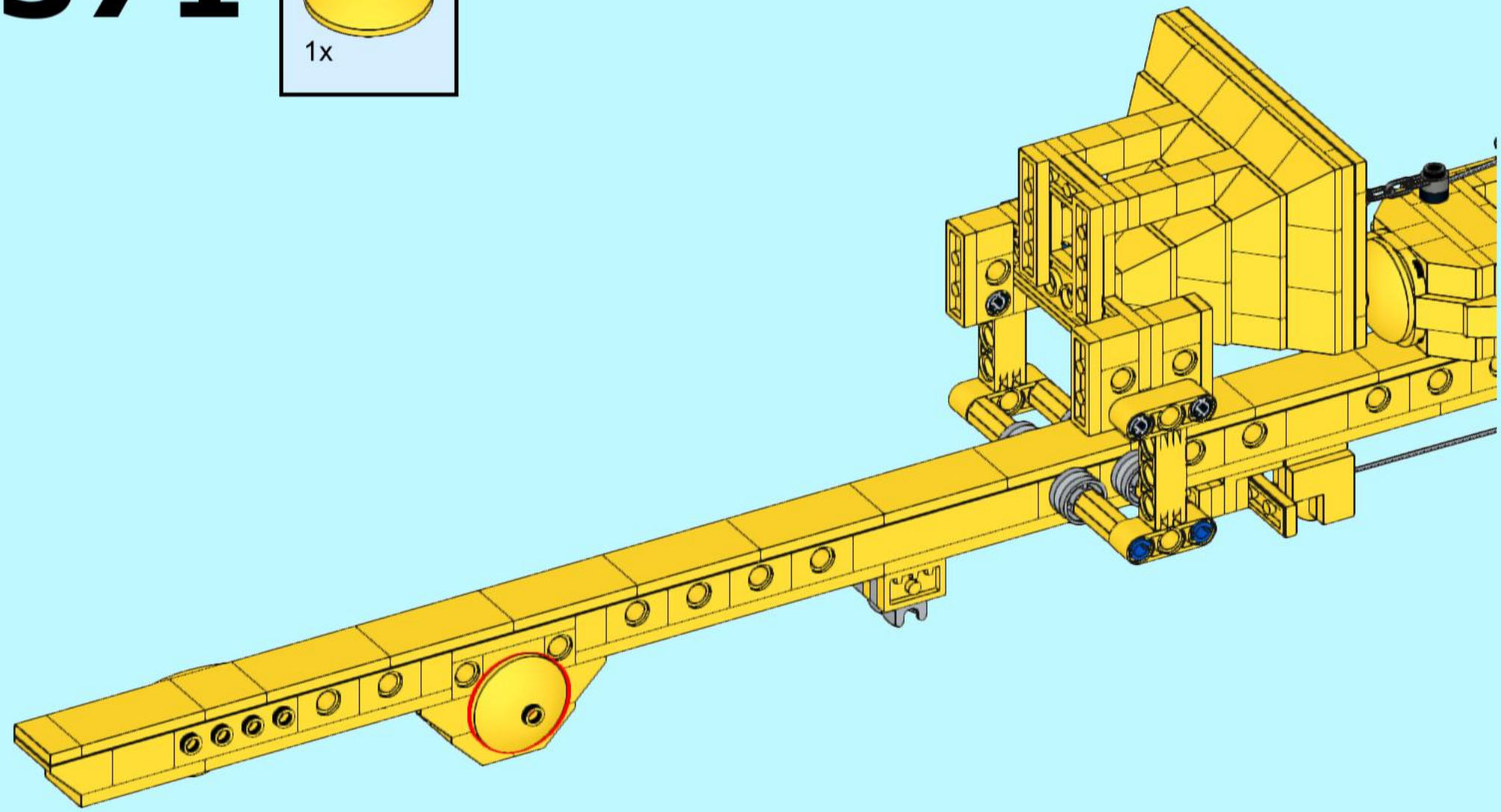

372

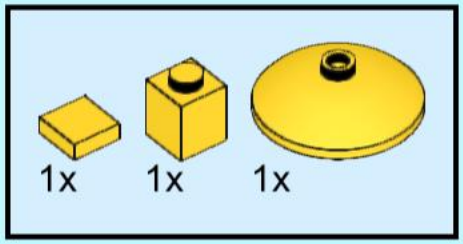

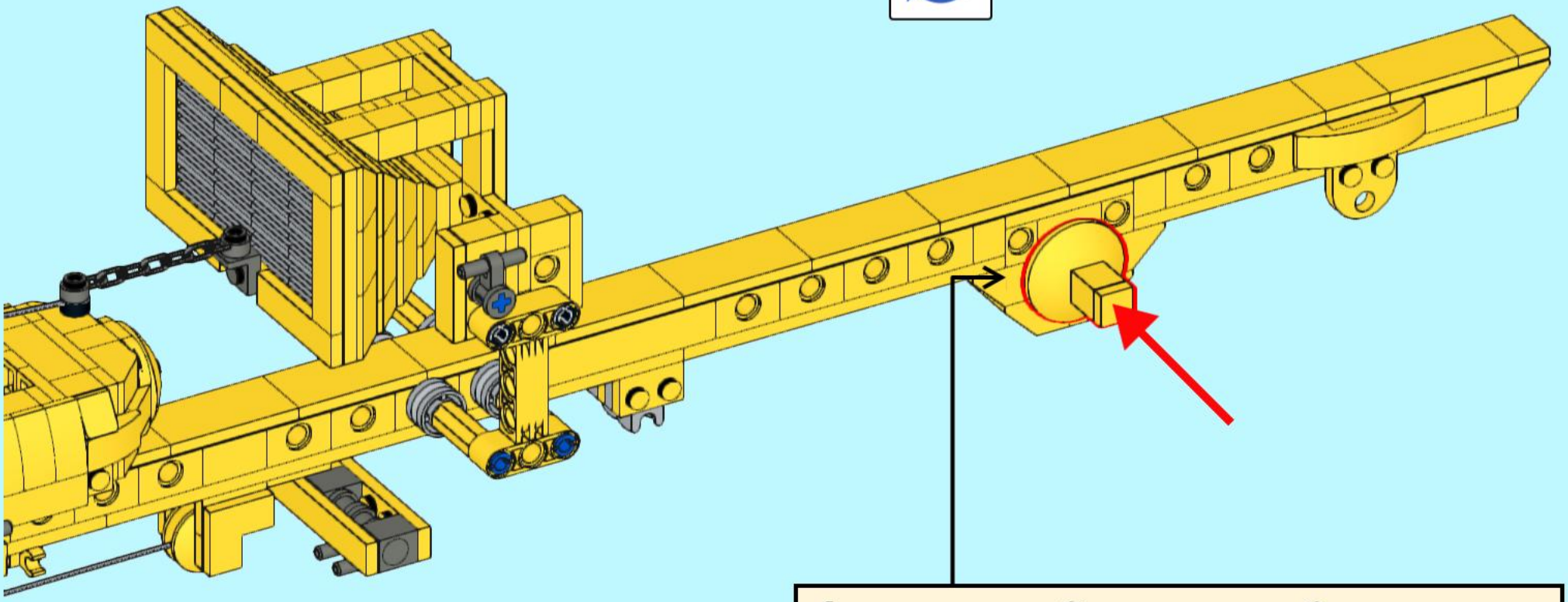

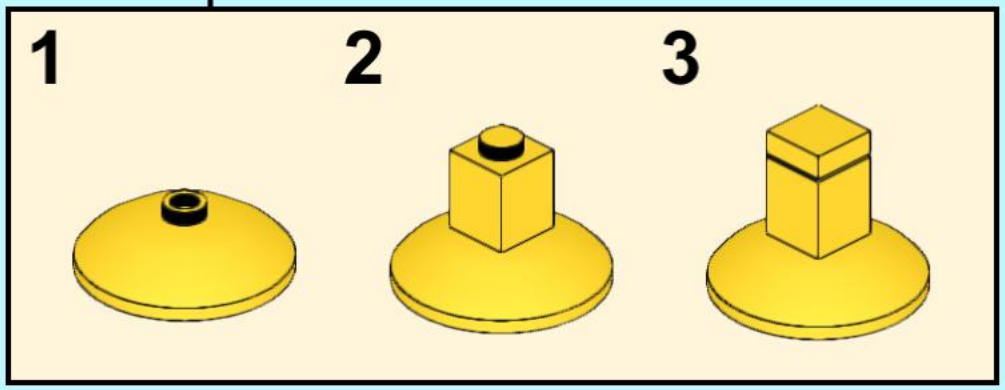

1x

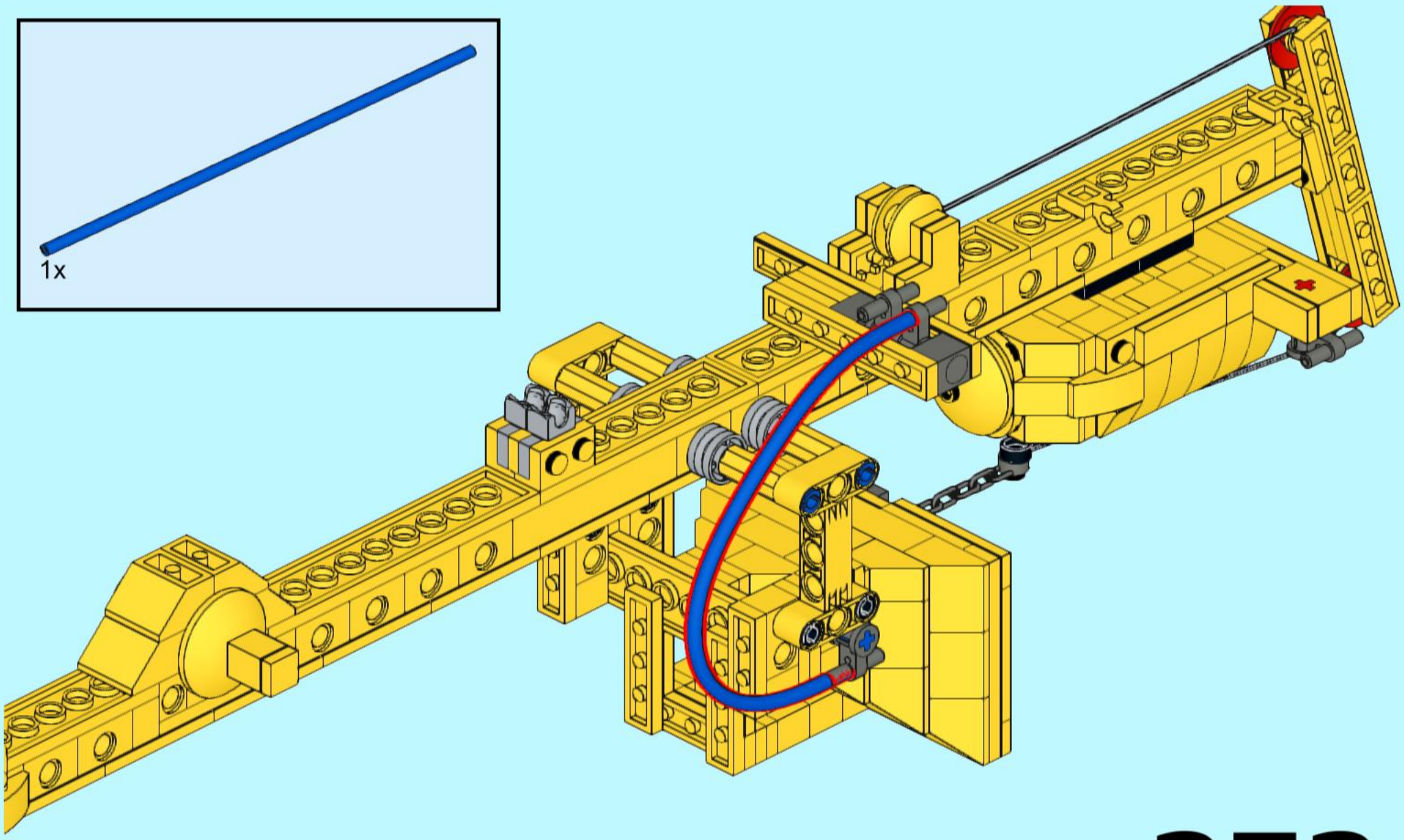

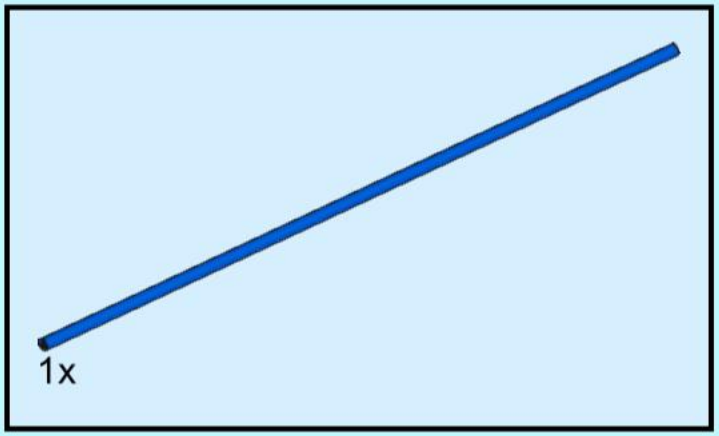
1x

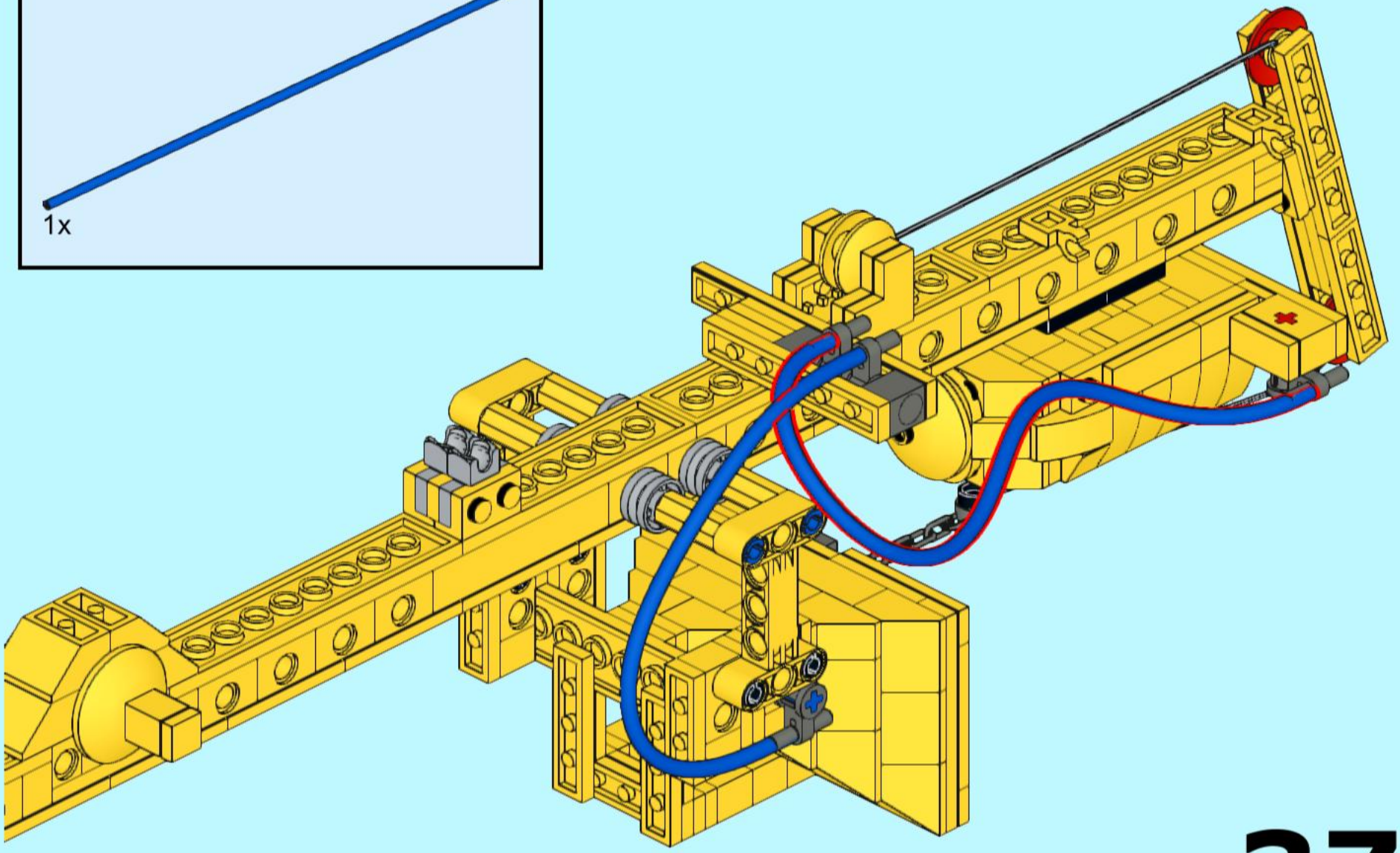

375

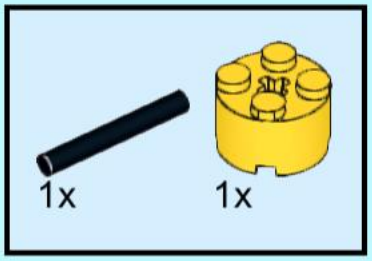

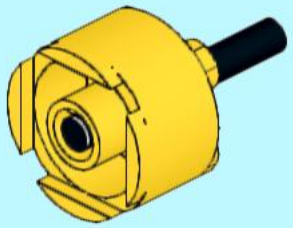

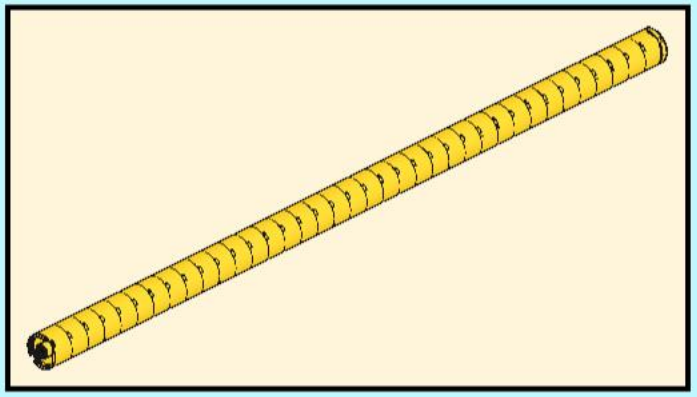

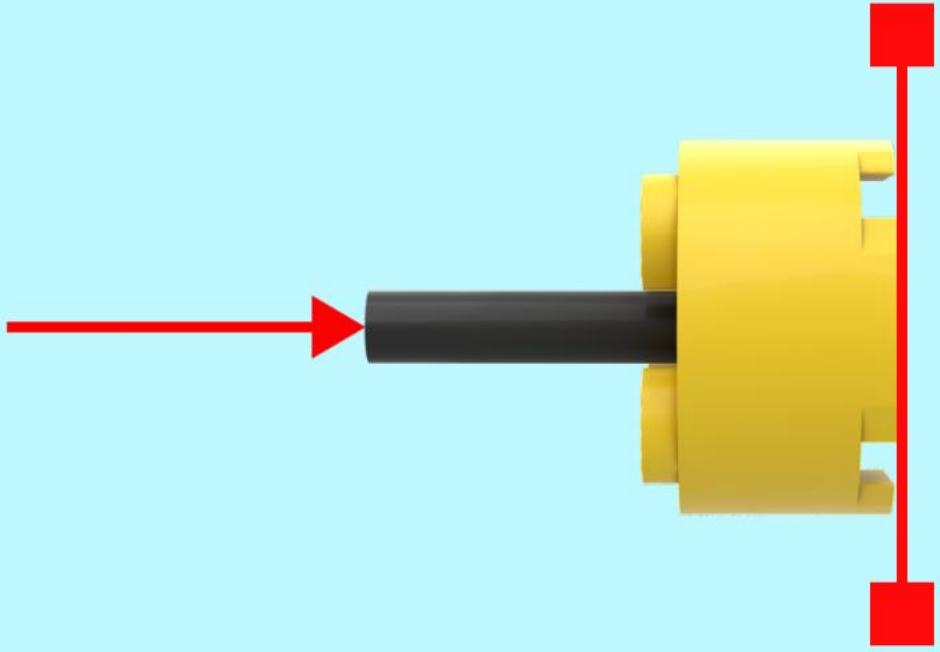

376

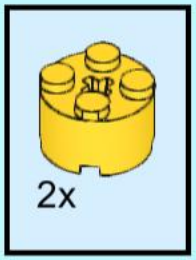

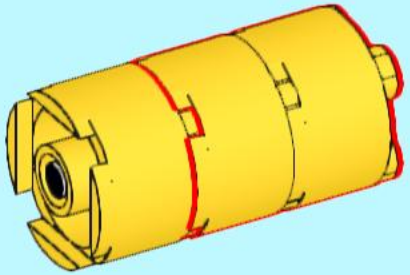

377

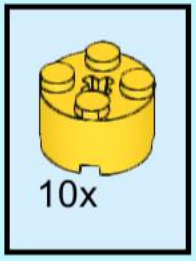

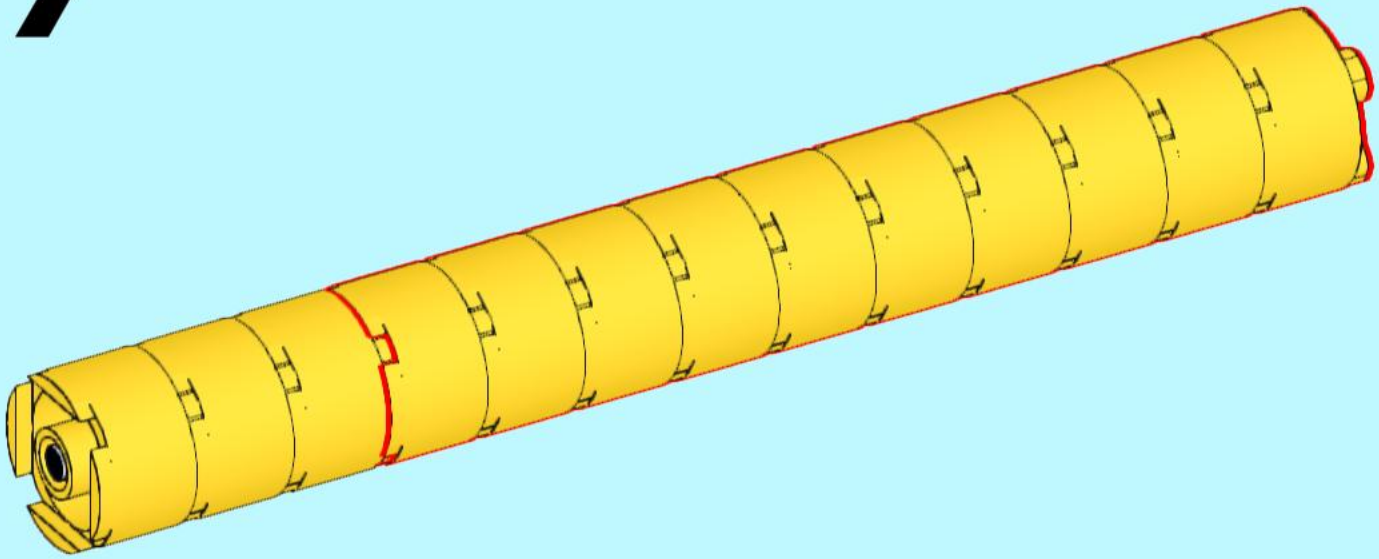

378

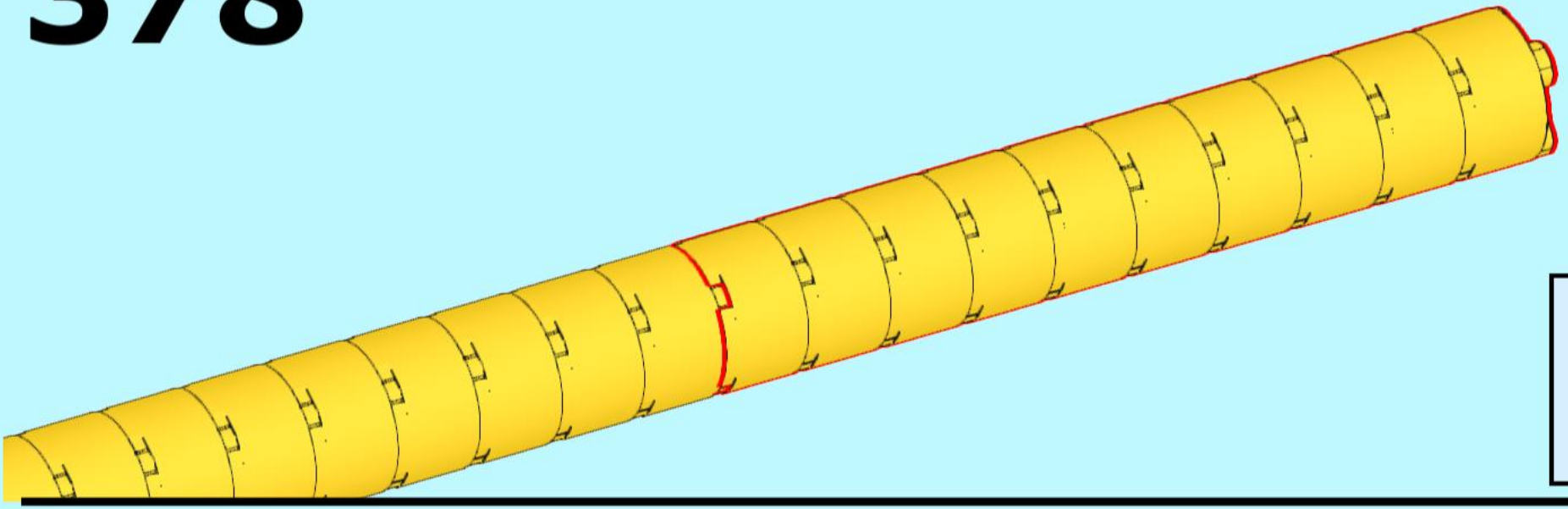

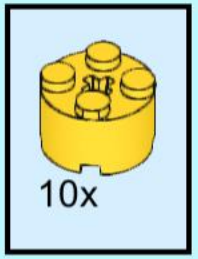

379

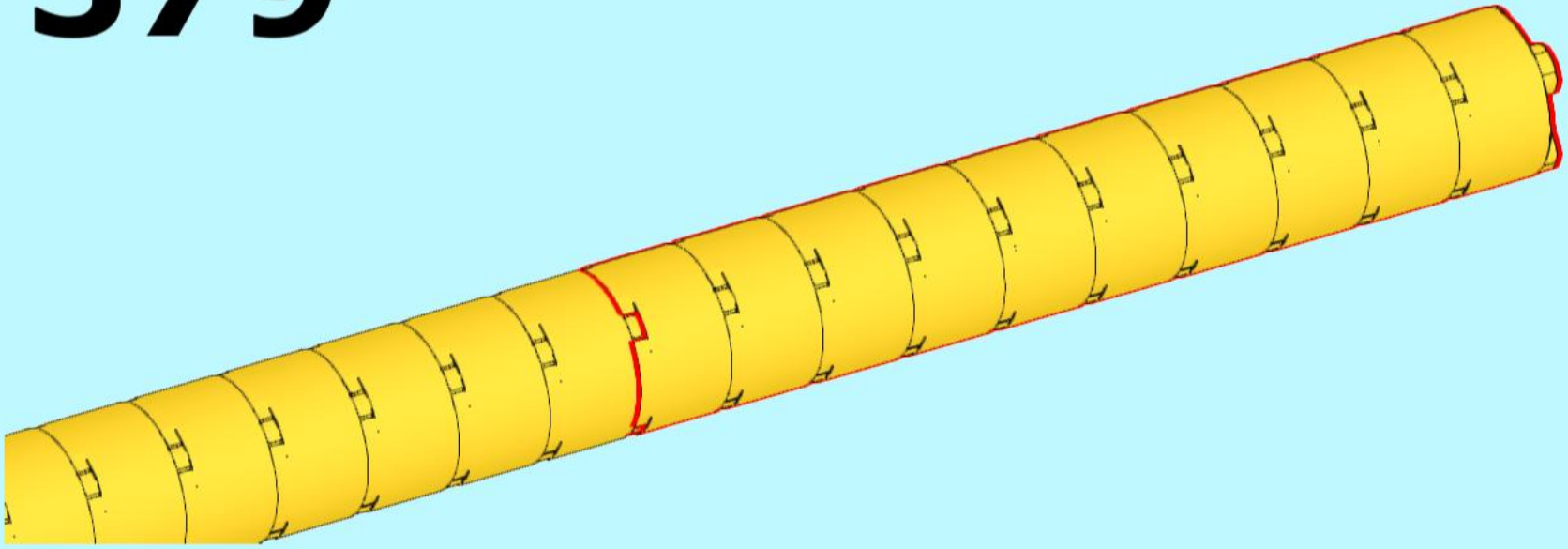

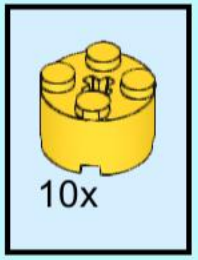

380

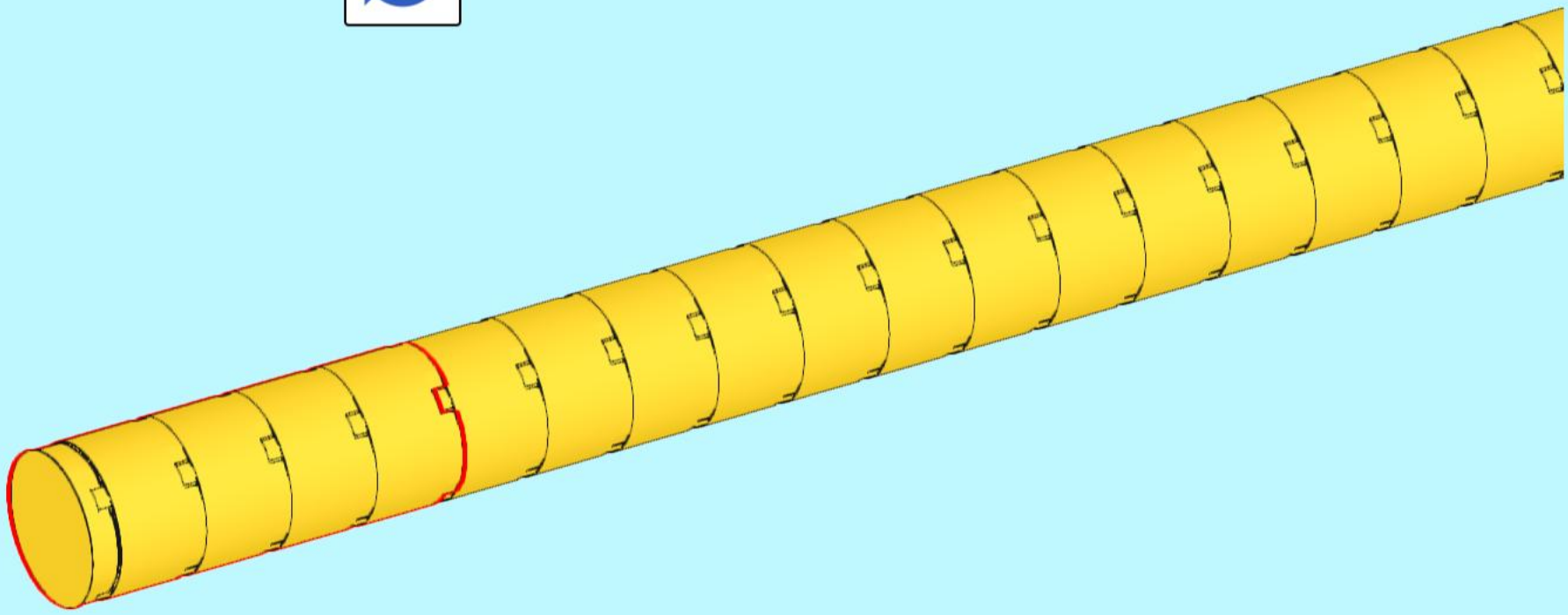

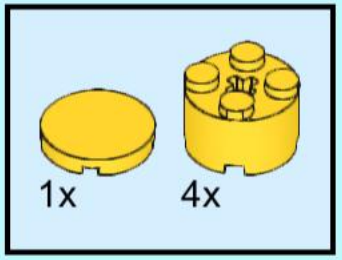

381

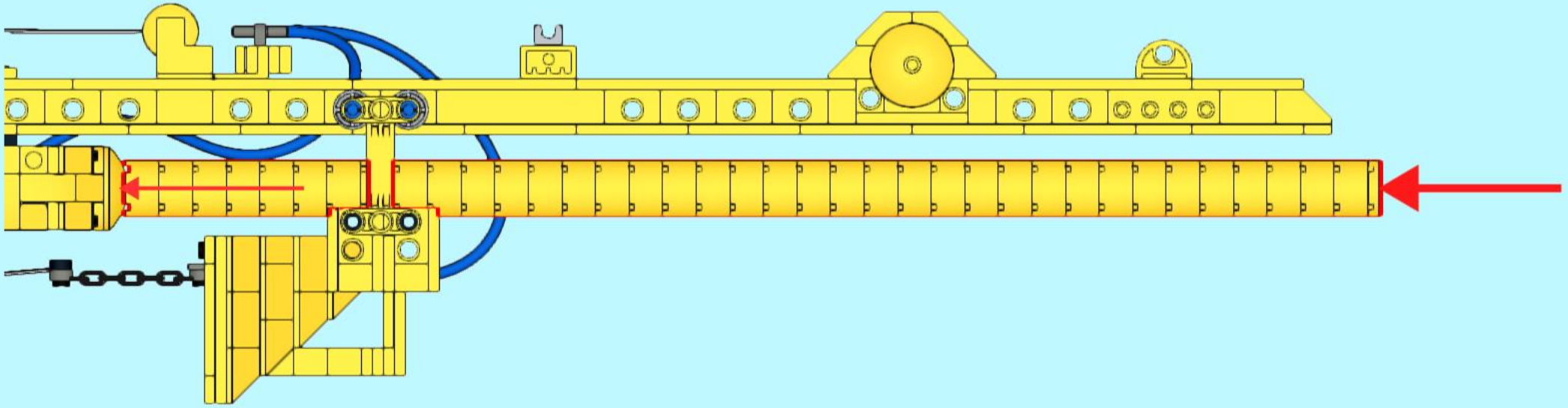

382

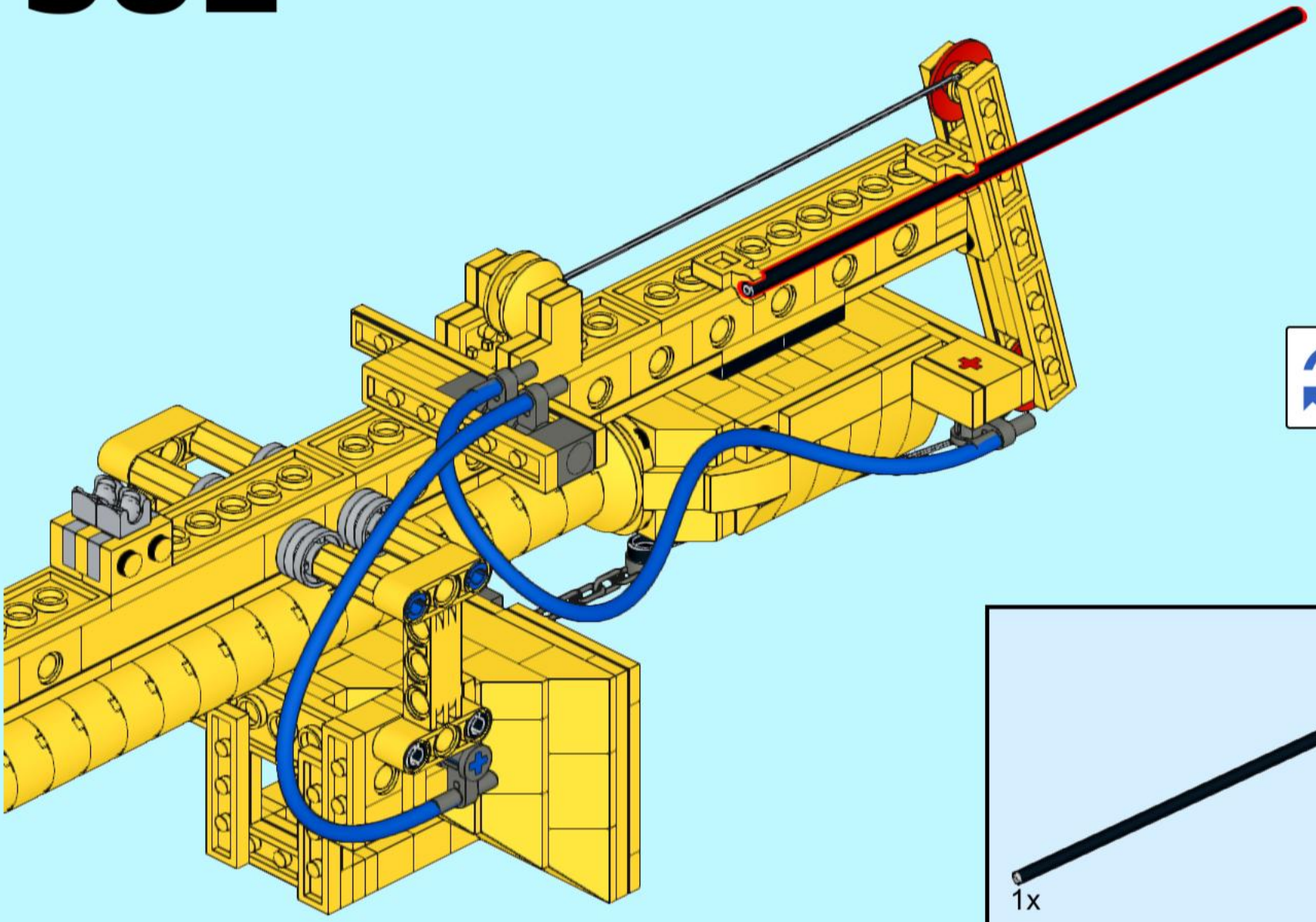

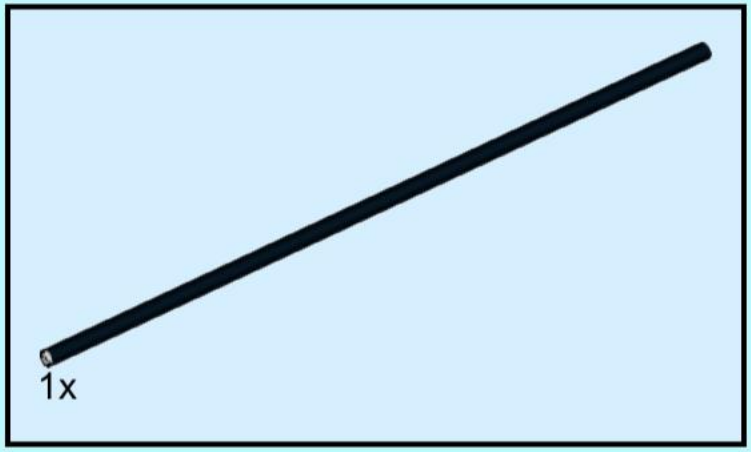

383

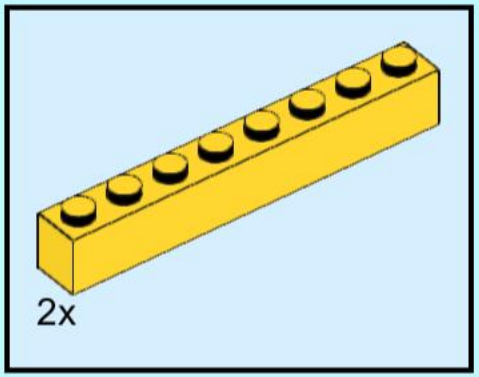

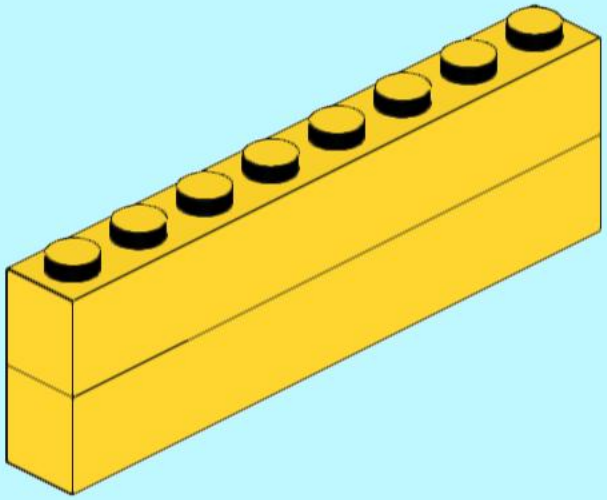

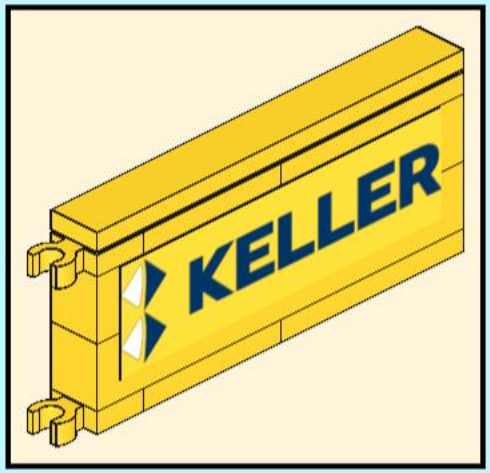

384

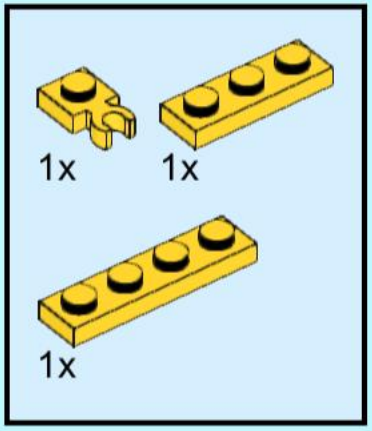

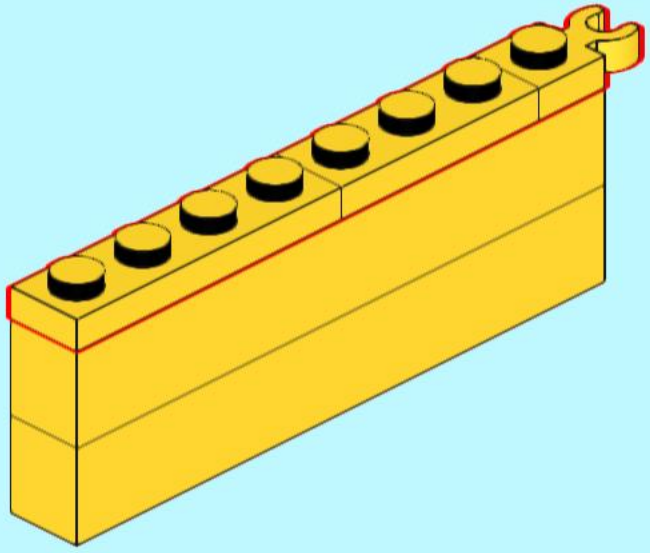

385

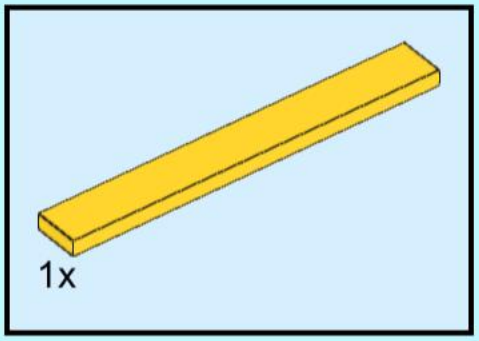

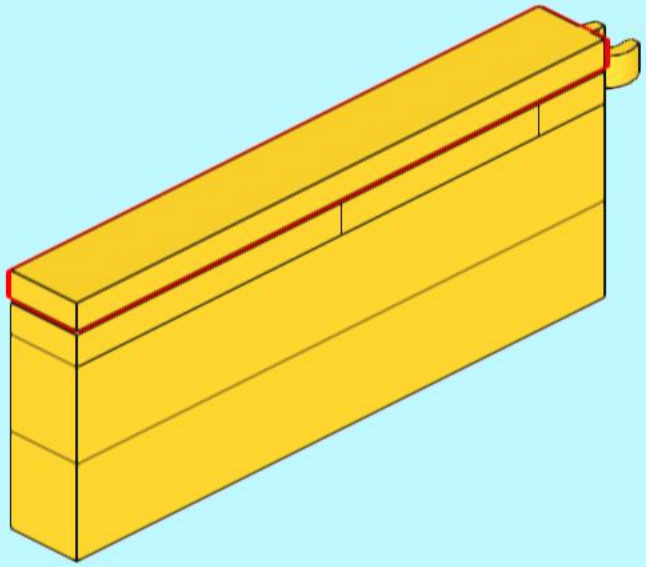

386

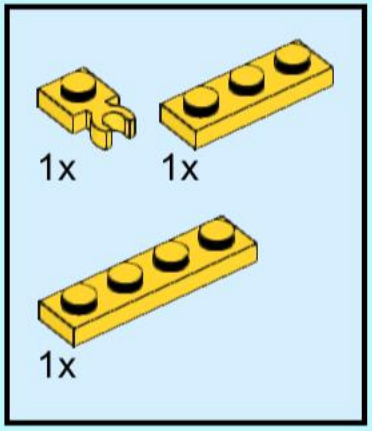

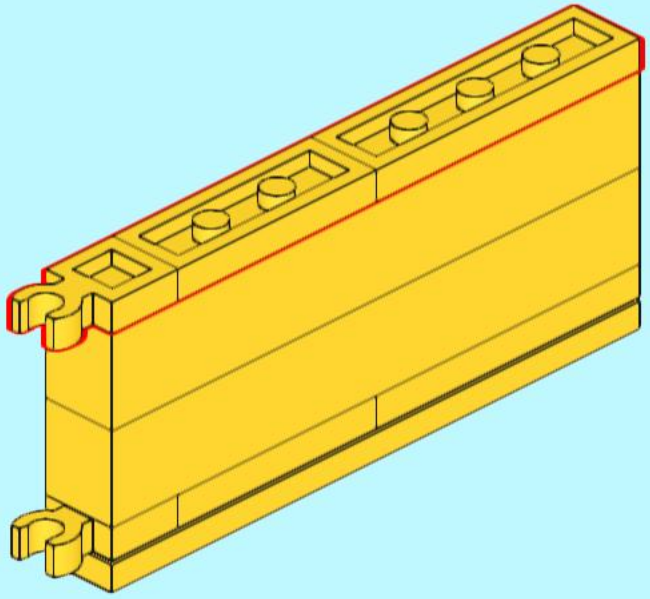

387

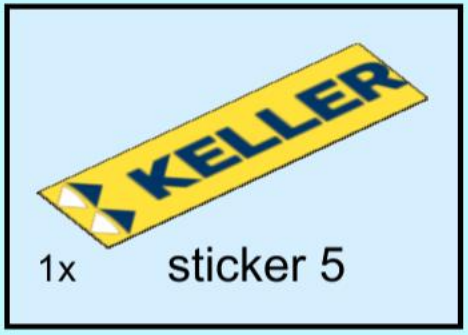

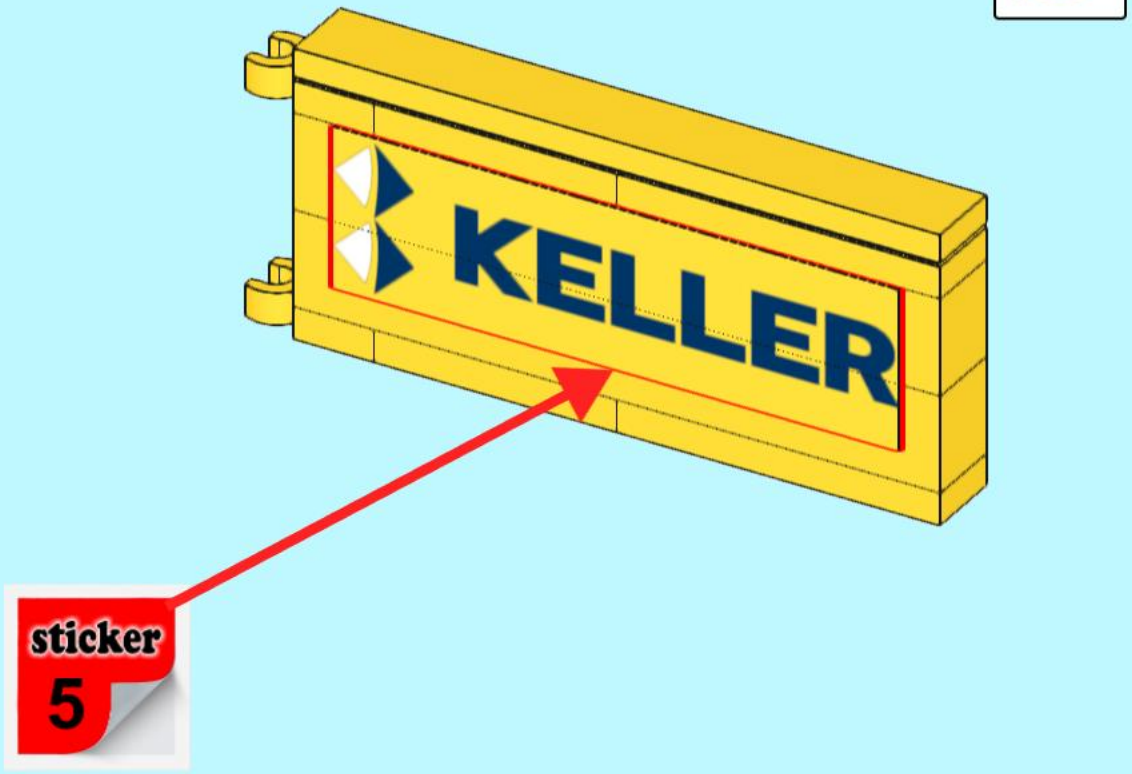

388

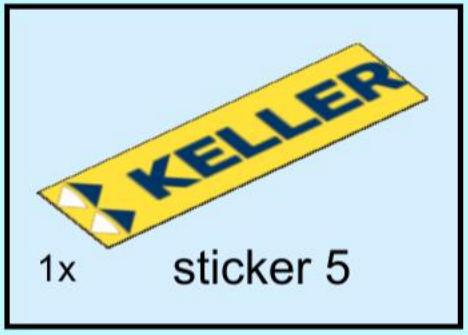

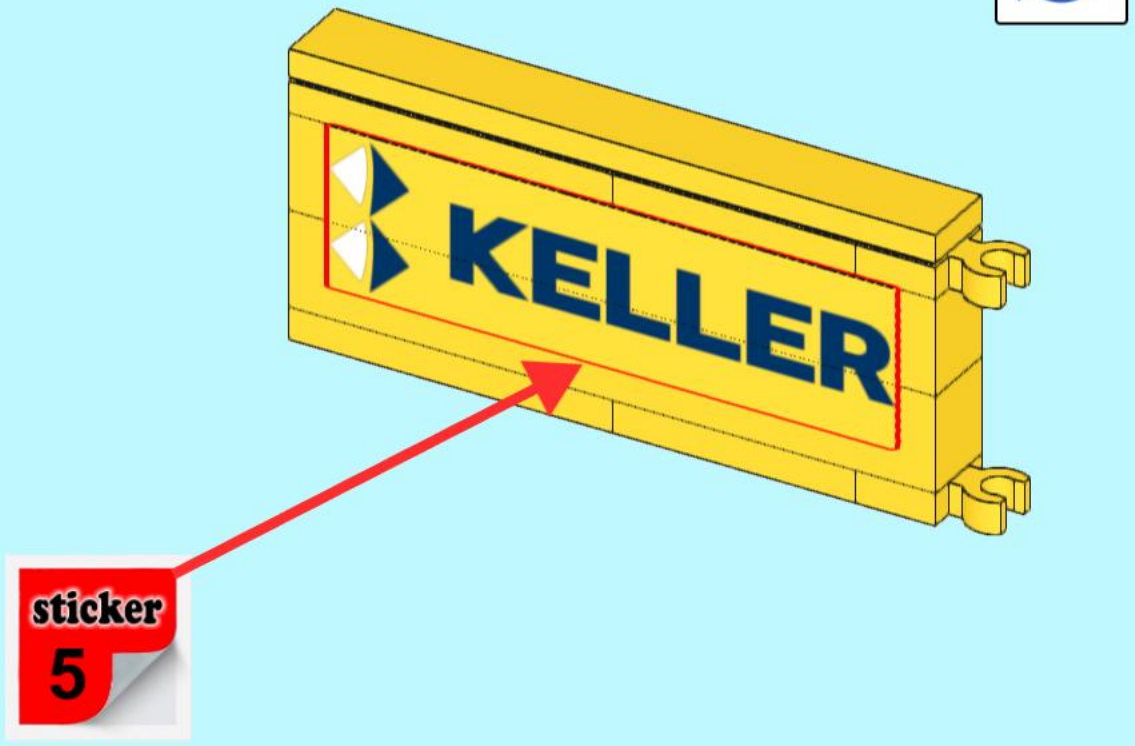

389

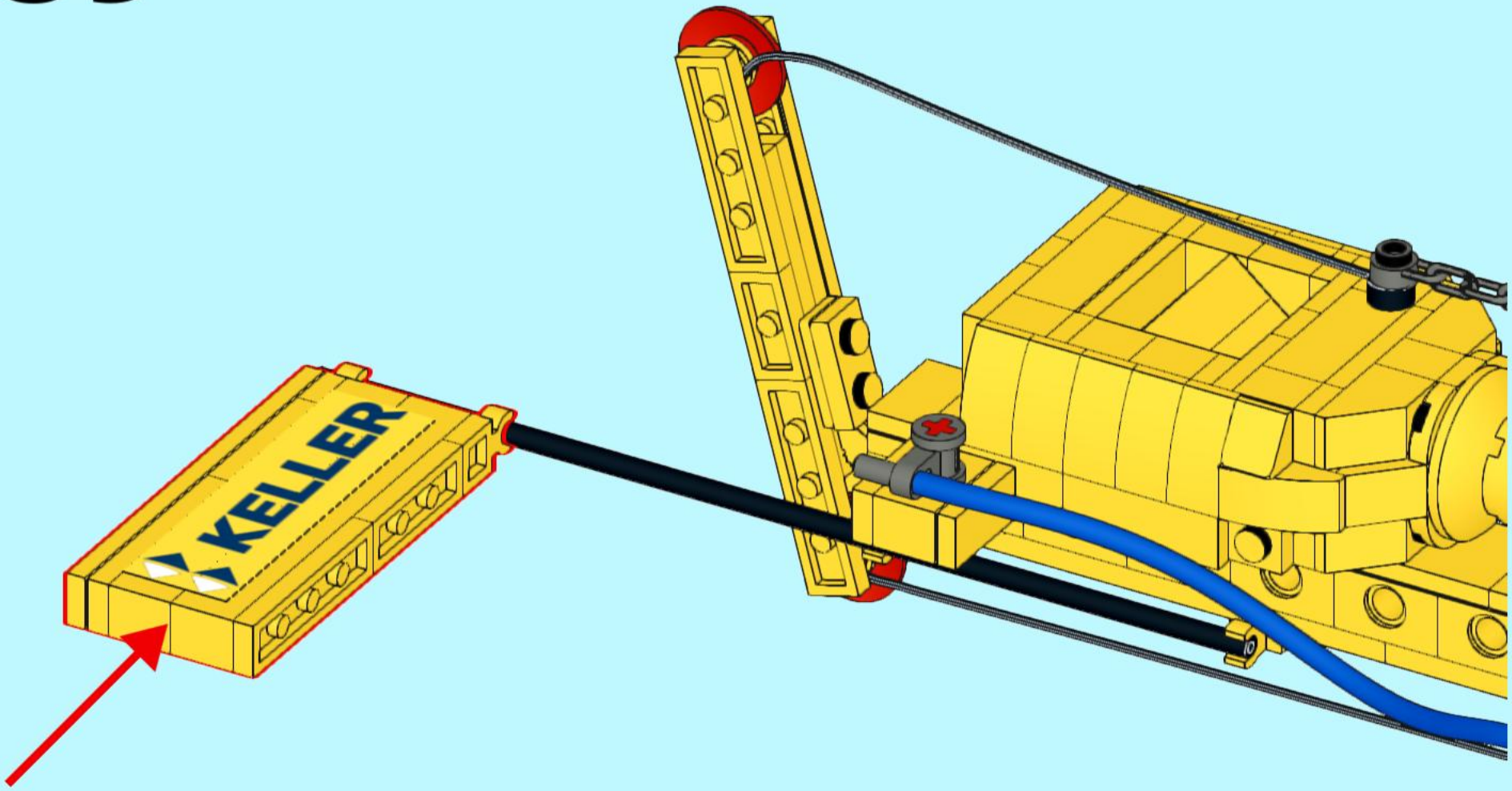

390

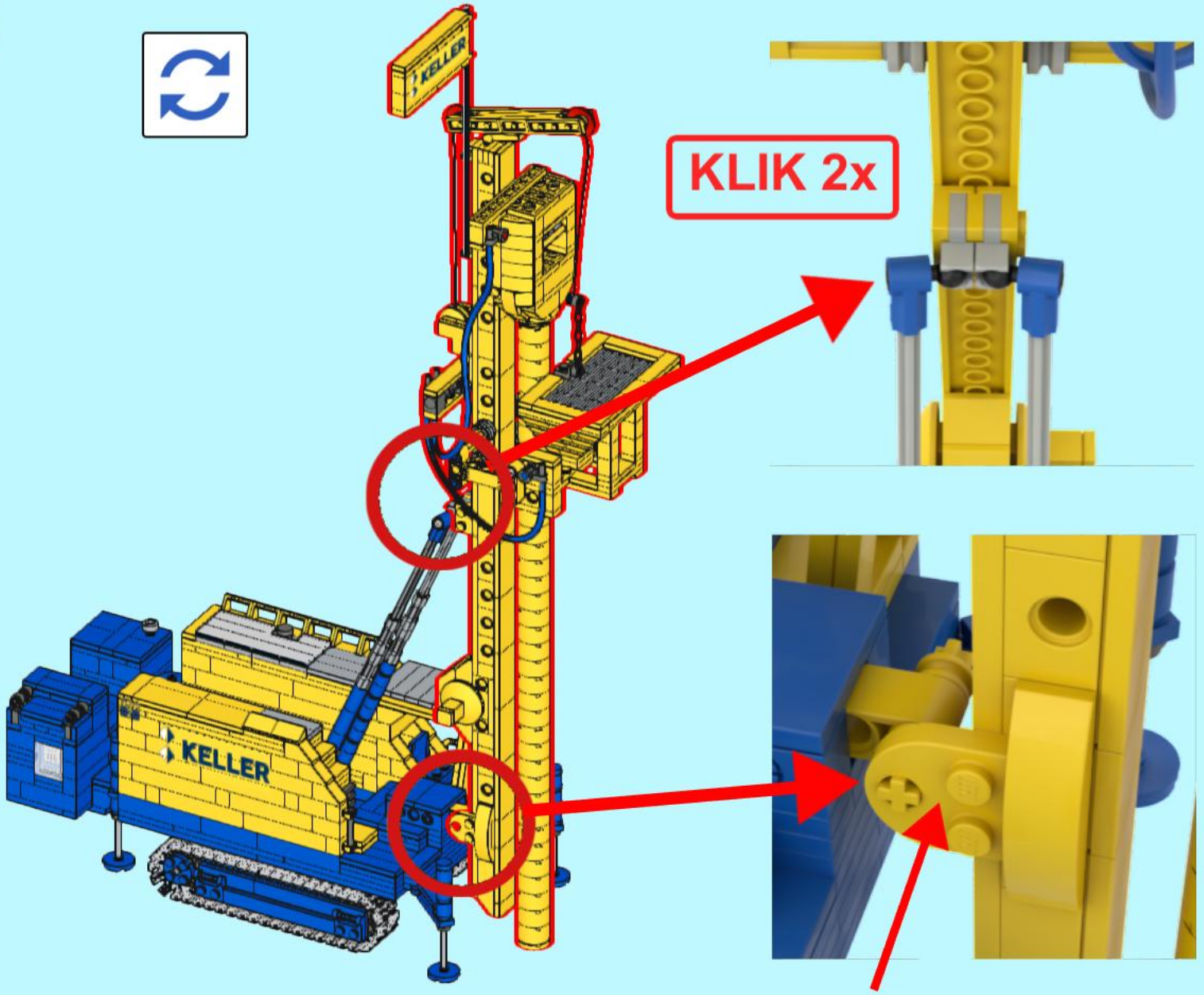

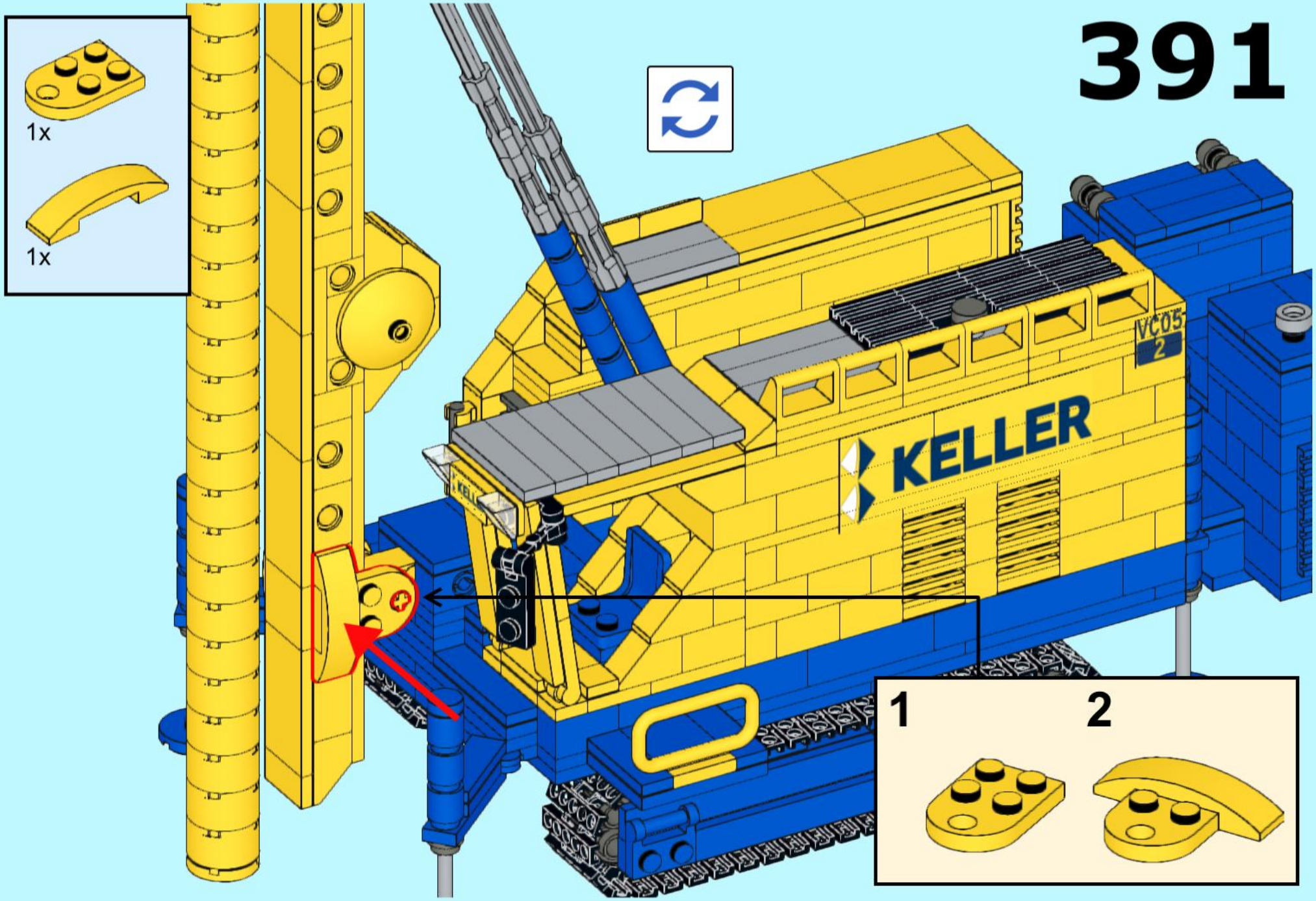
391
1x
1x
KELLER
VC05
2
1
2

FINISH
7
KELLER
KELLER
KELLER

PARTLIST

1x
26047
Black

88x
3873
Black

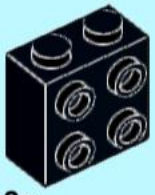

3x
22885
Black

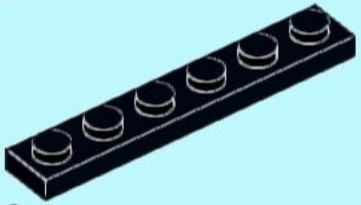

2x
3666
Black

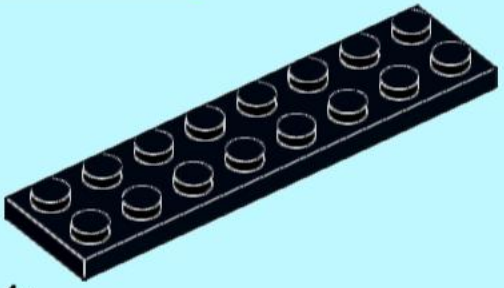

1x
3034
Black

4x
6628b
Black

1x
87994
Black

2x
67329
Black

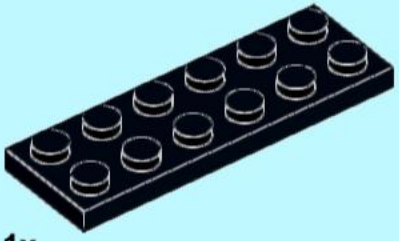

1x
3795
Black

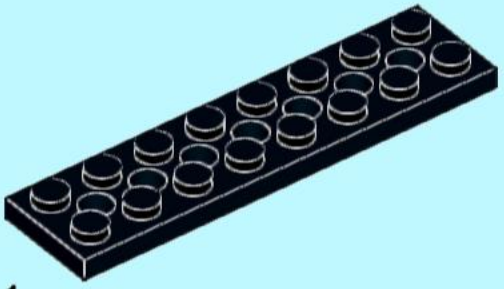

1x
3738
Black

20x
2780
Black

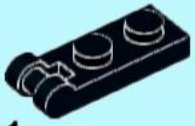

1x
60478
Black

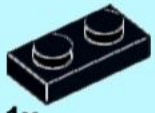

1x
3023
Black

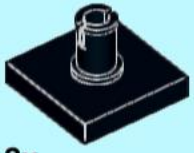

2x
2460
Black

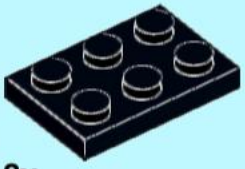

2x
3021
Black

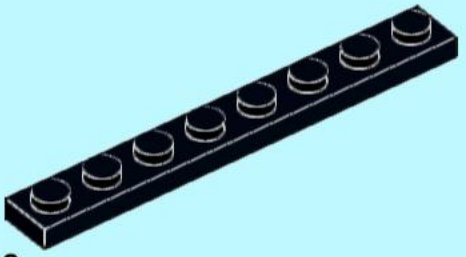

2x
3460
Black

11x
2412b
Black

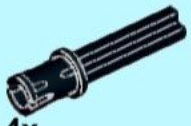

4x
18651
Black

2x
2431
Black

1x
59230
Black

2x
3035
Black

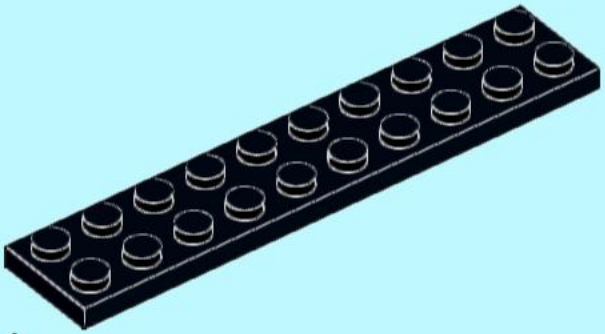

1x
3832
Black

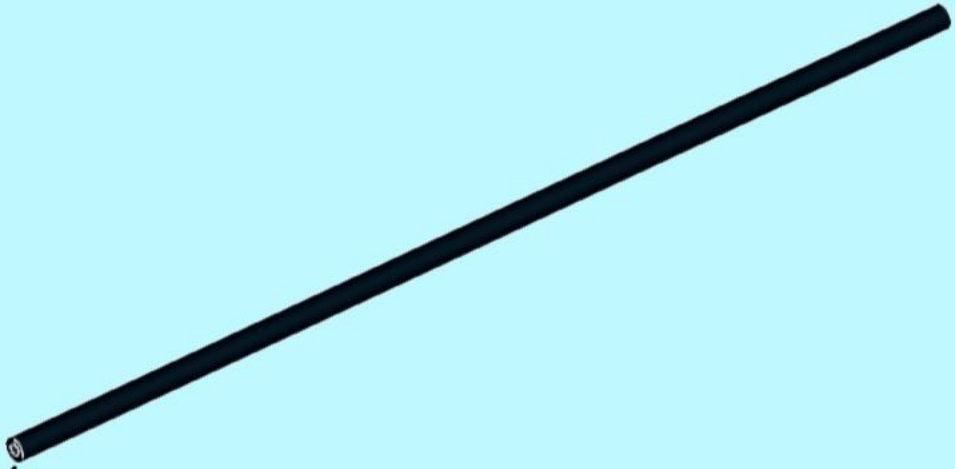

1x
75c18
Black

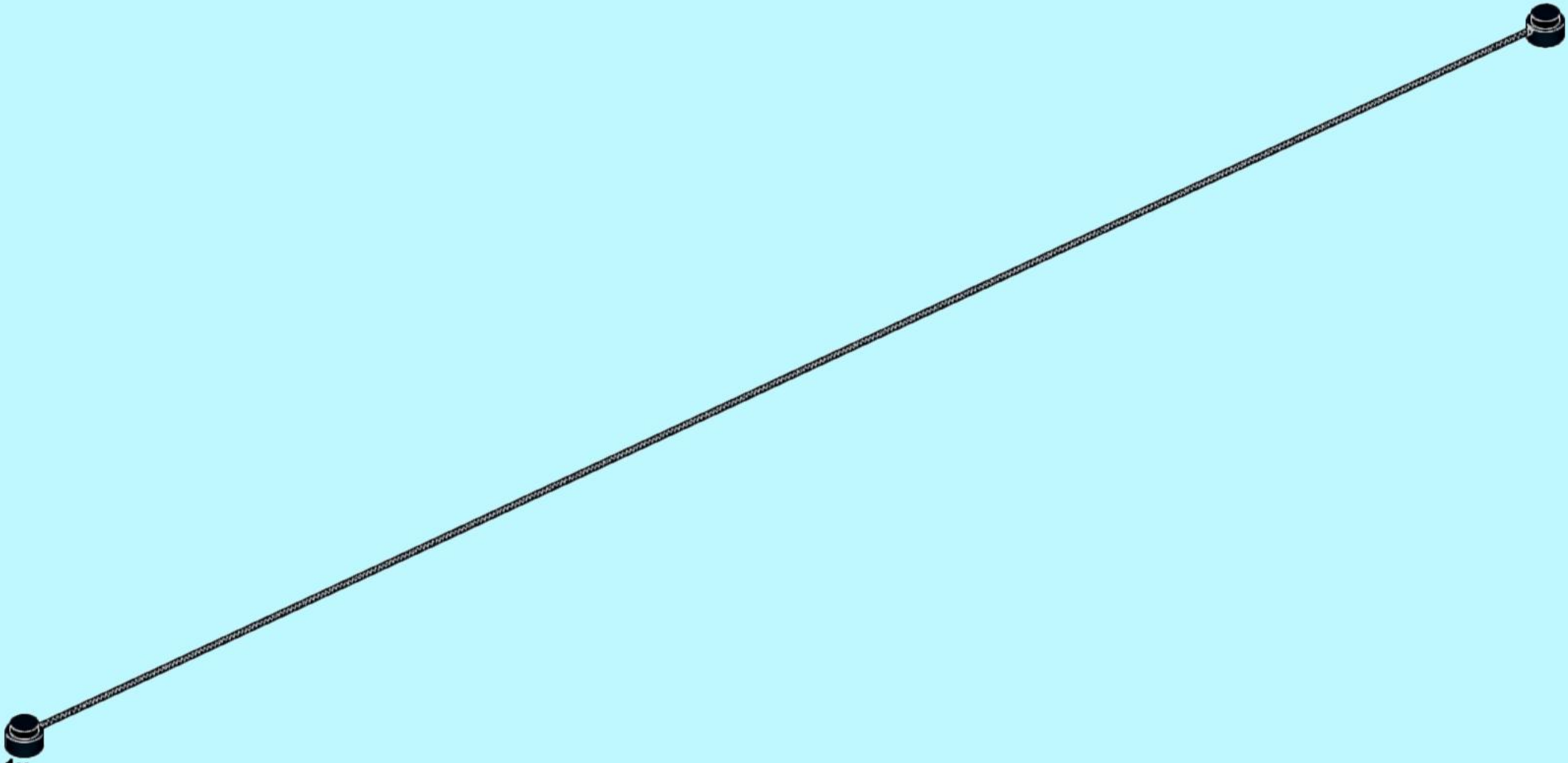

1x
x127c41
Black

1x
98138
Dark Bluish Gray

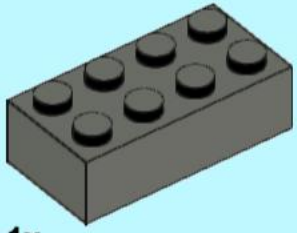

1x
3001
Dark Bluish Gray

1x
92338
Dark Bluish Gray

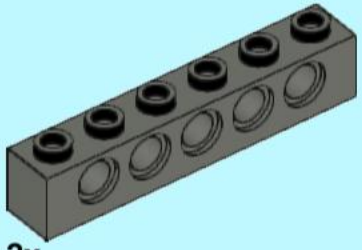

2x
3894
Dark Bluish Gray

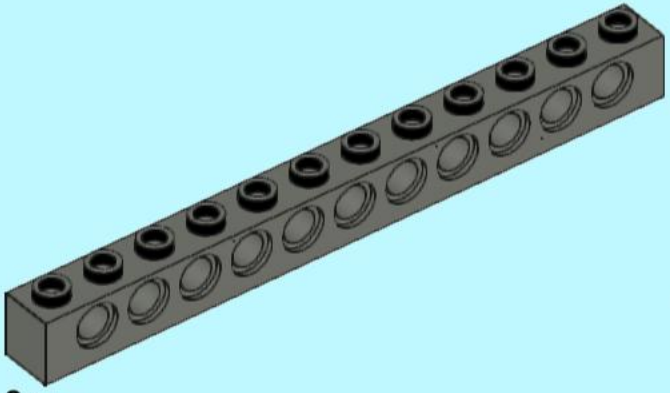

2x
3895
Dark Bluish Gray

2x
4265c
Light Bluish Gray

2x
3070bpb174
Light Bluish Gray

1x
98138pb175
Light Bluish Gray

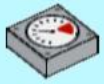

1x
3070bpb180
Light Bluish Gray

1x
4073
Light Bluish Gray

18x
4274
Light Bluish Gray

1x
20482
Light Bluish Gray

4x
42610
Light Bluish Gray

1x
3069bpb0847
Light Bluish Gray

1x
3069bpb0855
Light Bluish Gray

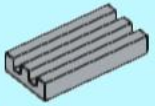

16x
2412b
Light Bluish Gray

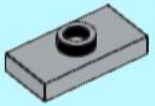

1x
15573
Light Bluish Gray

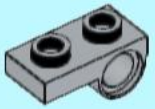

2x
18677
Light Bluish Gray

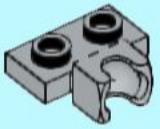

4x
14704
Light Bluish Gray

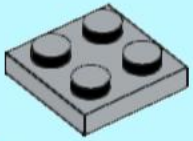

1x
3022
Light Bluish Gray

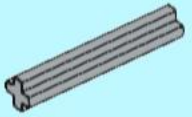

2x
4519
Light Bluish Gray

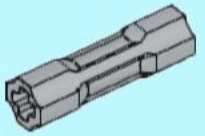

4x
26287
Light Bluish Gray

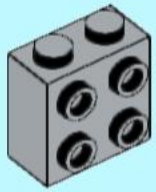

4x
22885
Light Bluish Gray

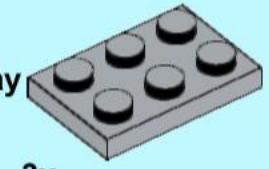

3x
3021
Light Bluish Gray

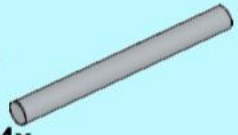

4x
30374
Light Bluish Gray

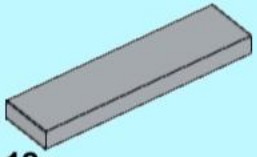

12x
2431
Light Bluish Gray

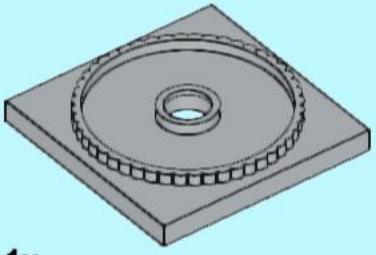

1x
61485
Light Bluish Gray

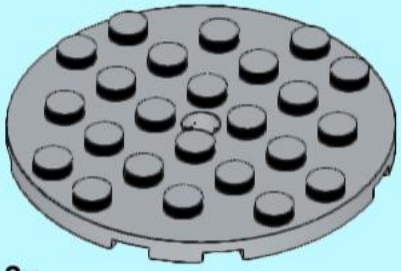

2x
11213
Light Bluish Gray

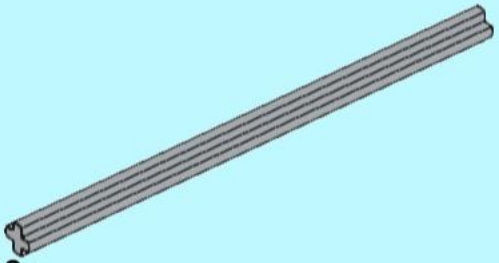

2x
60485
Light Bluish Gray

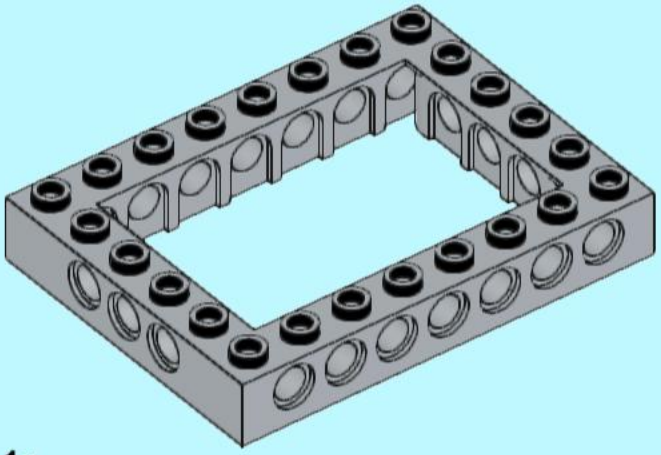

1x
32532
Light Bluish Gray

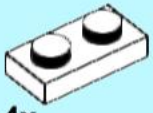

4x
3023
White

4x
32062
Red

2x
4740
Red

2x
3749
Tan

2x
4265c
Yellow

4x
3070b
Yellow

4x
25269
Yellow

2x
4073
Yellow

17x
3024
Yellow

2x
54200
Yellow

2x
15712
Yellow

4x
6541
Yellow

24x
3005
Yellow

2x
4085d
Yellow

2x
61252
Yellow

2x
sticker
3

4x
87087
Yellow

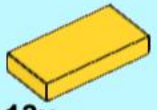

13x
3069b
Yellow

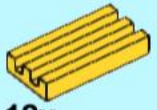

12x
2412b
Yellow

1x
sticker
4

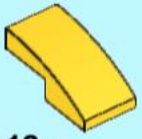

12x
11477
Yellow

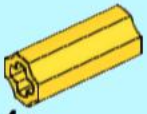

4x
6538c
Yellow

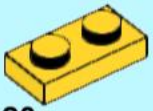

20x
3023
Yellow

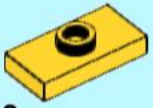

3x
15573
Yellow

4x
85984
Yellow

2x
60475b
Yellow

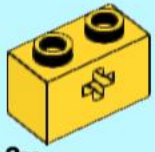

3x
32064c
Yellow

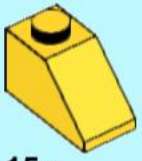

15x
3040
Yellow

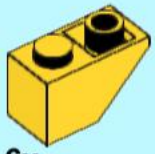

6x
3665
Yellow

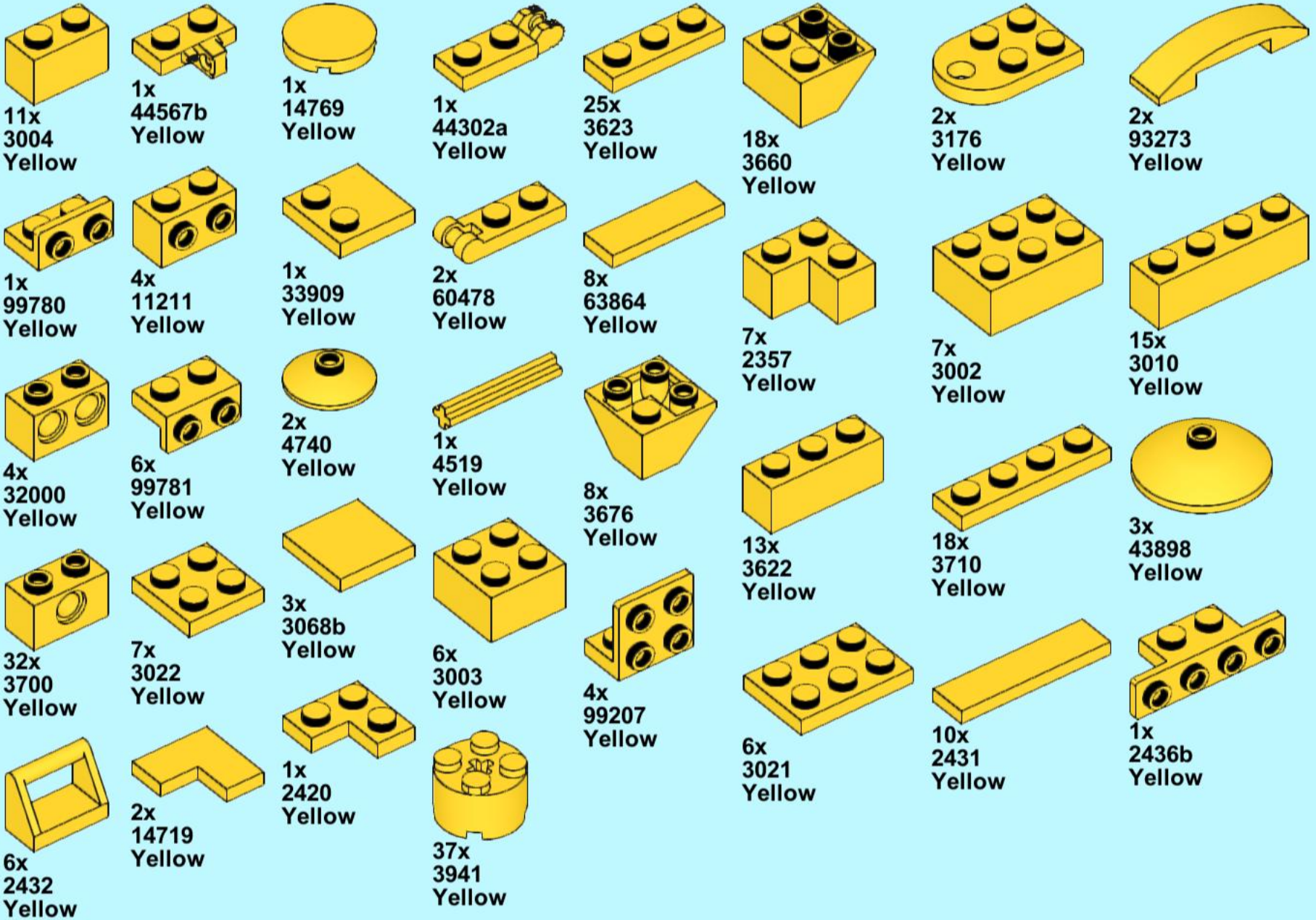
11x
3004
Yellow
1x
44567b
Yellow
1x
14769
Yellow
1x
44302a
Yellow
25x
3623
Yellow
18x
3660
Yellow
2x
3176
Yellow
2x
93273
Yellow
1x
99780
Yellow
4x
11211
Yellow
1x
33909
Yellow
2x
60478
Yellow
8x
63864
Yellow
7x
2357
Yellow
7x
3002
Yellow
15x
3010
Yellow
4x
32000
Yellow
6x
99781
Yellow
2x
4740
Yellow
1x
4519
Yellow
8x
3676
Yellow
13x
3622
Yellow
18x
3710
Yellow
3x
43898
Yellow
32x
3700
Yellow
7x
3022
Yellow
3x
3068b
Yellow
6x
3003
Yellow
4x
99207
Yellow
6x
3021
Yellow
10x
2431
Yellow
1x
2436b
Yellow
6x
2432
Yellow
2x
14719
Yellow
1x
2420
Yellow
37x
3941
Yellow

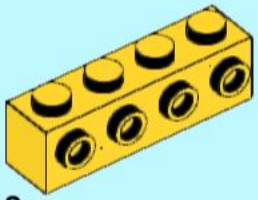

2x
30414
Yellow

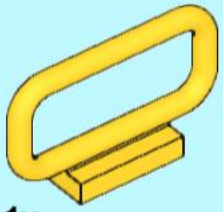

1x
6187
Yellow

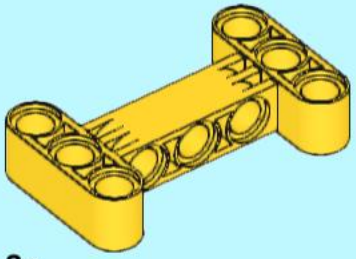

2x
14720
Yellow

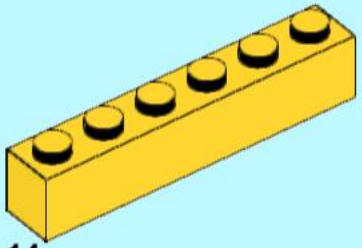

14x
3009
Yellow

2x
sticker
5

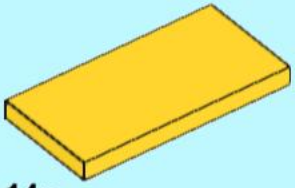

14x
87079
Yellow

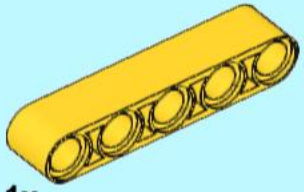

1x
32316
Yellow

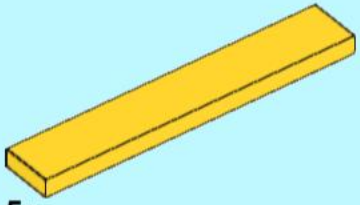

5x
6636
Yellow

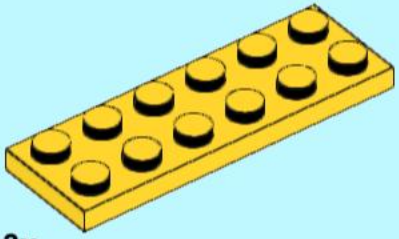

3x
3795
Yellow

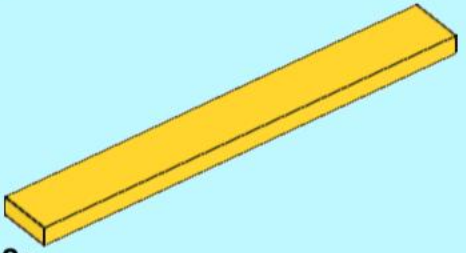

2x
4162
Yellow

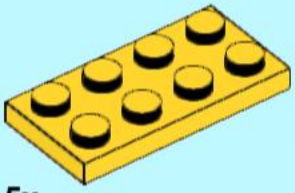

5x
3020
Yellow

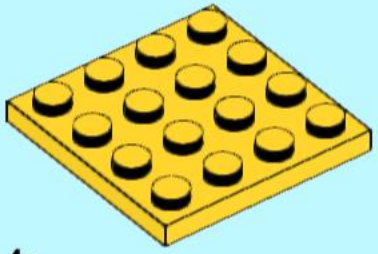

4x
3031
Yellow

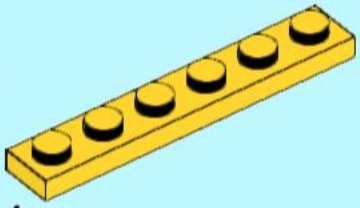

4x
3666
Yellow

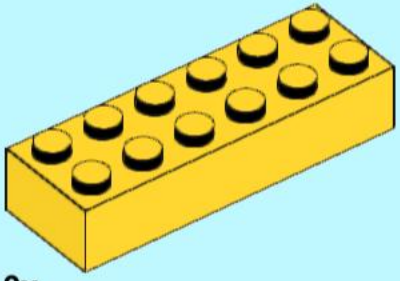

9x
2456
Yellow

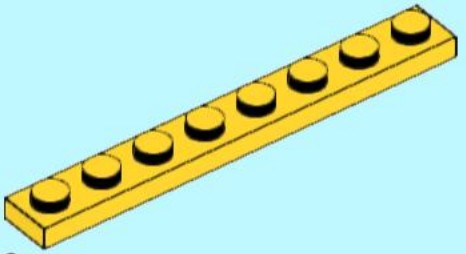

6x
3460
Yellow

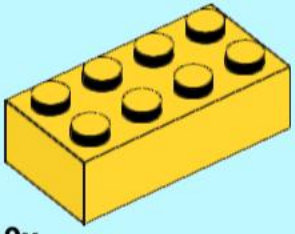

9x
3001
Yellow

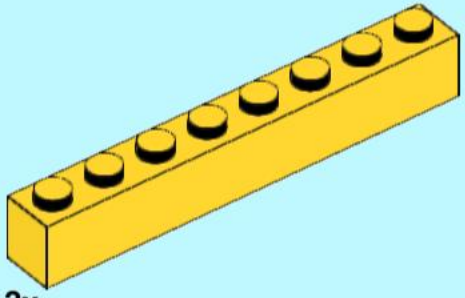

2x
3008
Yellow

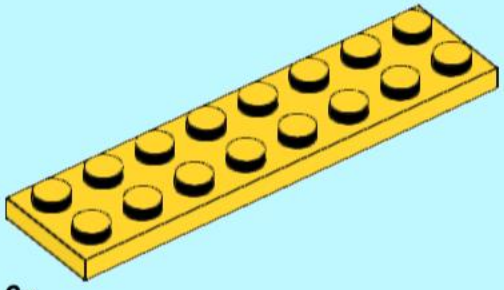

6x
3034
Yellow

2x
sticker
2

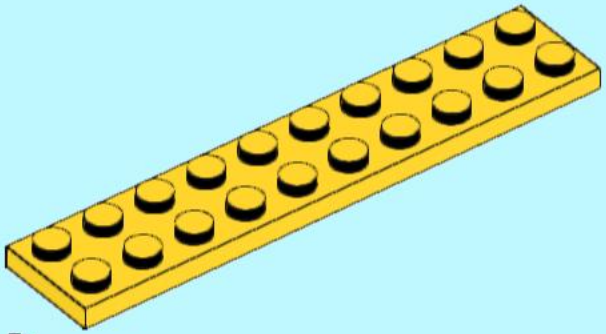

5x
3832
Yellow

4x
98138
Blue

3x
3070b
Blue

4x
3024
Blue

6x
3005
Blue

14x
3062b
Blue

23x
3069b
Blue

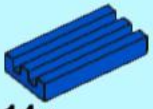

14x
2412b
Blue

11x
43093
Blue

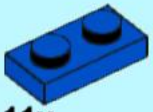

11x
3023
Blue

4x
32013
Blue

4x
11477
Blue

10x
62462
Blue

2x
99780
Blue

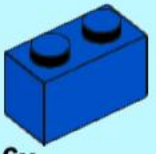

6x
3004
Blue

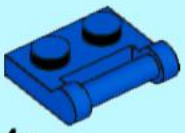

4x
48336
Blue

22x
3068b
Blue

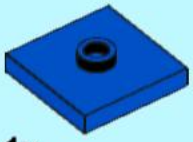

1x
87580
Blue

10x
3022
Blue

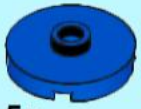

5x
18674
Blue

3x
4032
Blue

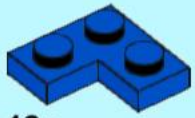

12x
2420
Blue

3x
3941
Blue

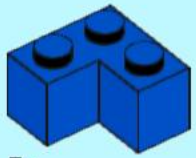

5x
2357
Blue

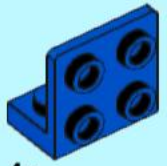

4x
99207
Blue

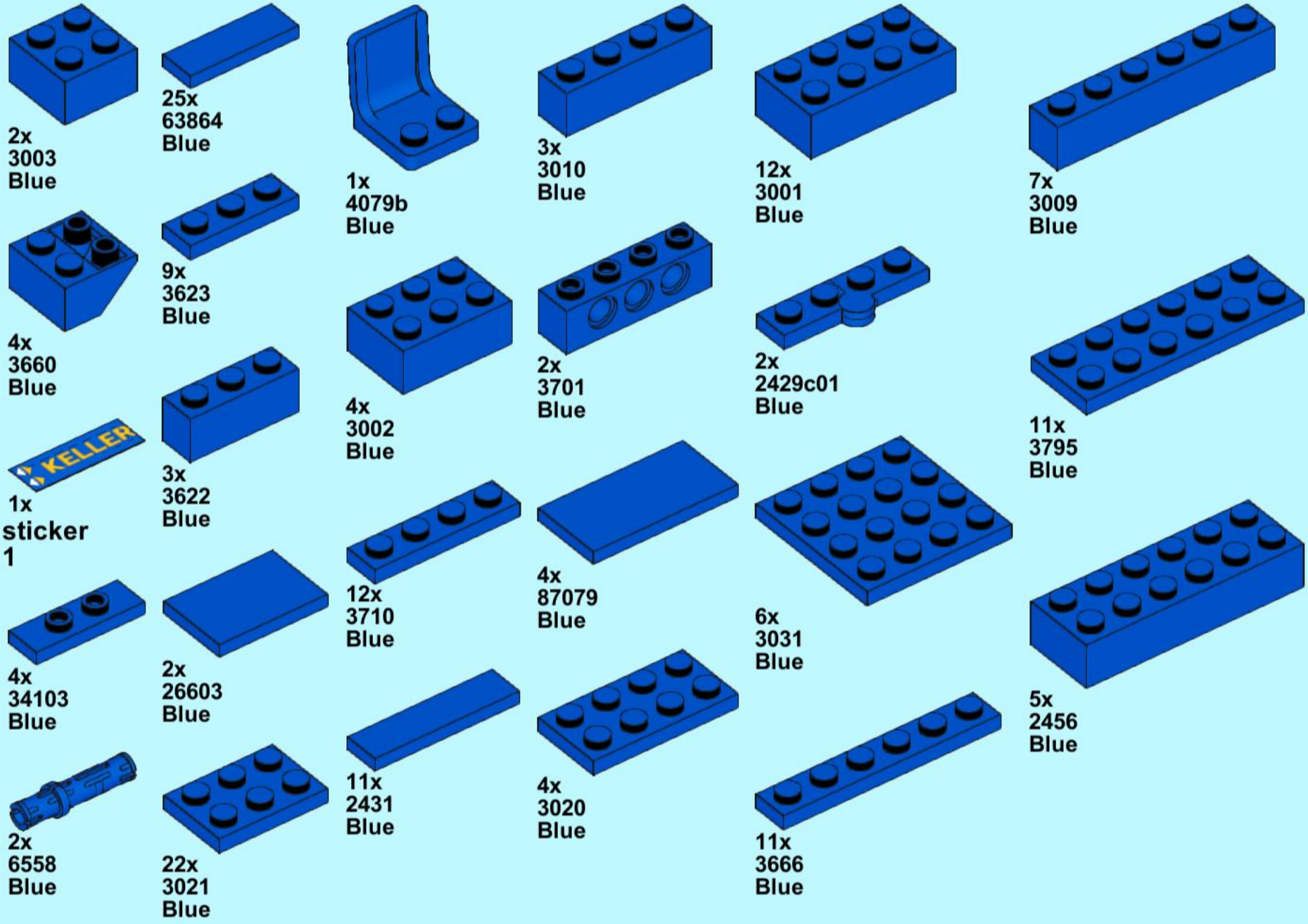
2x
3003
Blue
25x
63864
Blue
1x
4079b
Blue
3x
3010
Blue
12x
3001
Blue
7x
3009
Blue
4x
3660
Blue
9x
3623
Blue
4x
3002
Blue
2x
3701
Blue
2x
2429c01
Blue
11x
3795
Blue
KELLER
1x
sticker
1
3x
3622
Blue
12x
3710
Blue
4x
87079
Blue
6x
3031
Blue
4x
34103
Blue
2x
26603
Blue
11x
2431
Blue
4x
3020
Blue
5x
2456
Blue
2x
6558
Blue
22x
3021
Blue
11x
3666
Blue

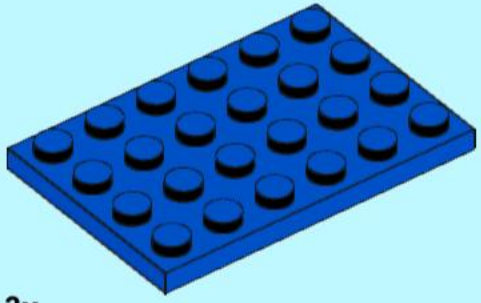

3x
3032
Blue

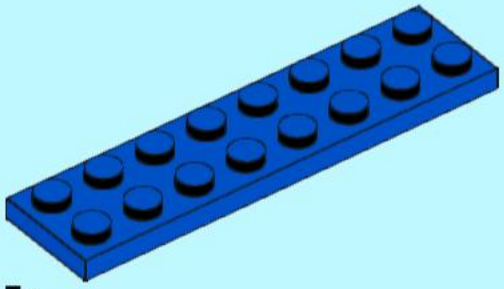

7x
3034
Blue

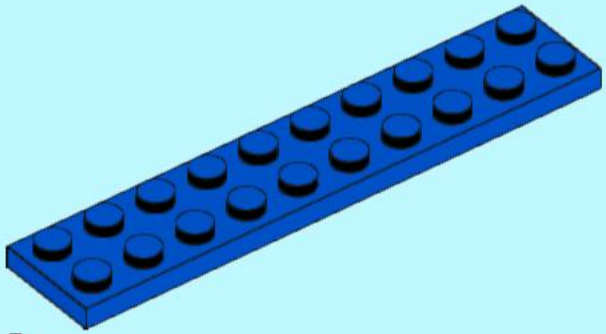

5x
3832
Blue

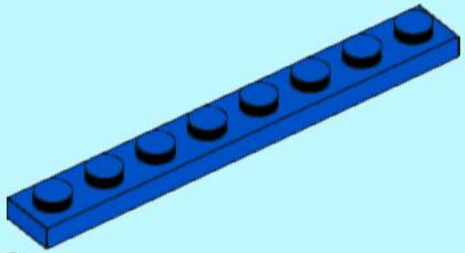

3x
3460
Blue

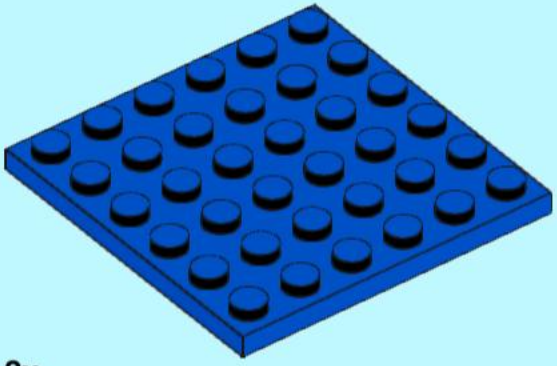

2x
3958
Blue

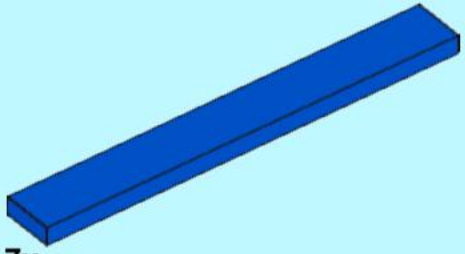

7x
4162
Blue

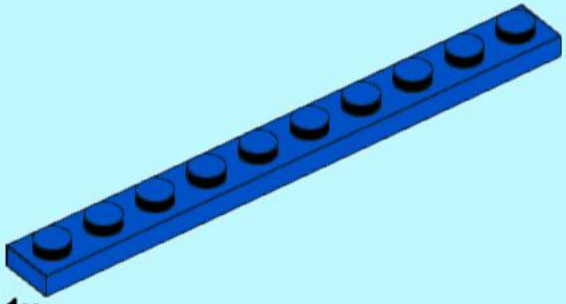

1x
4477
Blue

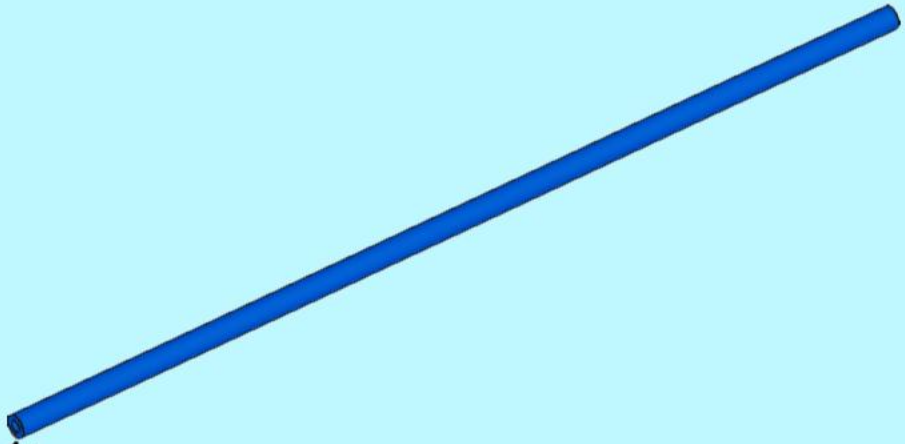

1x
75c17
Blue

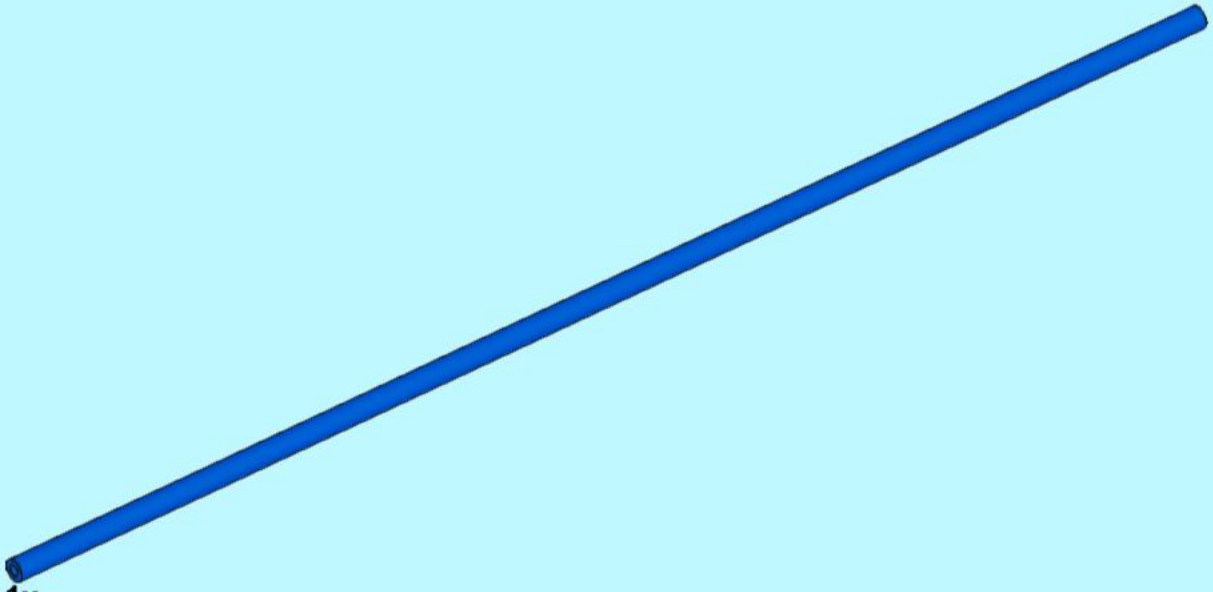

1x
75c23
Blue

2x
54200
Trans-Clear

2x
87552
Trans-Clear

LEGOSCHAALMODELLEN.BE

CREATED BY TOM VAN MOL